ANDREAS DROSAKIS Digitally signed by ANDREAS DROSAKIS Date: 2024.0... 14:44:45 +03...

ΕΡΓΟΔΟΤΗΣ	ΙΕΡΑ ΜΟΝΗ ΙΒΗΡΩΝ
ΕΡΓΟ	ΜΕΛΕΤΗ ΚΑΤΑΣΚΕΥΗΣ ΚΑΙ ΧΩΡΟΘΕΤΗΣΗΣ ΤΕΧΝΙΚΩΝ ΔΡΟΜΟΥ "ΚΤΗΜΑ ΚΕΛΙΟΥ ΑΓ. ΑΝΝΗΣ - ΚΑΡΤΟΥΒΑΡΑ" ΔΑΣΟΚΤΗΜΑΤΟΣ Ι. Μ. ΙΒΗΡΩΝ
ΘΕΣΗ	ΔΑΣΟΚΤΗΜΑ ΙΕΡΑΣ ΜΟΝΗΣ ΙΒΗΡΩΝ ΑΓΙΟ ΟΡΟΣ
ΜΕΛΕΤΗΤΗΣ	ΓΟΥΝΑΡΗΣ Β. ΝΙΚΟΛΑΟΣ ΔΑΣΟΛΟΓΟΣ - ΜΕΛΕΤΗΤΗΣ
ΘΕΜΑ ΣΧΕΔΙΟΥ / ΠΑΡΑΓΩΓΗ ΣΧΕΔΙΟΥ	ΣΩΛΗΝΩΤΟΣ ΟΧΕΤΟΣ L=6 m, D=1 m ΜΕ ΠΤΕΡΥΓΟΤΟΙΧΟΥΣ
ΑΡ. ΣΧΕΔΙΟΥ	ΤΕ. 26
ΚΛΙΜΑΚΑ	1:50
ΧΡΟΝΟΣ ΜΕΛΕΤΗΣ	2010

ΤΕΧΝΟΟΜΟΙΟΣΤΑΣΗ ΕΤΑΙΡΕΙΑ ΘΕΡΜΑΝΣΙΚΗΣ ΔΙΑΧΕΙΡΙΣΗΣ

ΕΠΙΒΛΕΠΩΝ ΜΕΛΕΤΗΣ
Θεσ/νίκη 25/9/ 2014
ΓΚΙΟΛΙΑΣ ΣΤΕΦΑΝΟΣ
ΠΟΛΙΤΙΚΟΣ ΜΗΧΑΝΙΚΟΣ ΜΕ Α' β

ΥΠΟΓΡΑΦΗ ΔΑΣΟΛΟΓΟΥ	ΘΕΩΡΗΣΗ ΥΠΗΡΕΣΙΑΣ	ΕΓΚΡΙΣΗ ΥΠΗΡΕΣΙΑΣ
ΝΙΚΟΛΑΟΣ Β. ΓΟΥΝΑΡΗΣ ΔΑΣΟΛΟΓΟΣ - ΜΕΛΕΤΗΤΗΣ Α.Μ. ΓΕΩΤΕΕ 2036 - Α.Μ.Μ. 12713 ΕΥΡΙΠΙΔΟΥ 32 - ΘΕΣ/ΝΙΚΗ - ΤΗΛ: 2310 913150 ΑΦΜ 046401058 - ΔΟΥ: ΚΑΛΑΜΑΡΙΑΣ	ΘΕΩΡΗΘΗΚΕ Θεσσαλονίκη 14.10.2014 Ο ΠΡΟΪΣΤΑΜΕΝΟΣ ΔΙΕΥΘΥΝΣΗΣ ΤΕΧΝΙΚΗΣ ΥΠΗΡΕΣΙΑΣ Αστέριος Στεφάνου Αρχιτέκτων Μηχανικός Με Α' β.	ΕΛΕΓΧΘΗΚΕ Θεσσαλονίκη 6/10/2014 Ο Προϊστάμενος Τμήματος Έργων Υποδομής Κώστας Κοντοδίνας Πολιτικός Μηχανικός με Α' β

ΤΟΠΟΓΡΑΦΙΚΗ ΑΠΟΤΥΠΩΣΗ ΤΕΧΝΙΚΟΥ ΚΛΙΜΑΚΑ 1 : 100

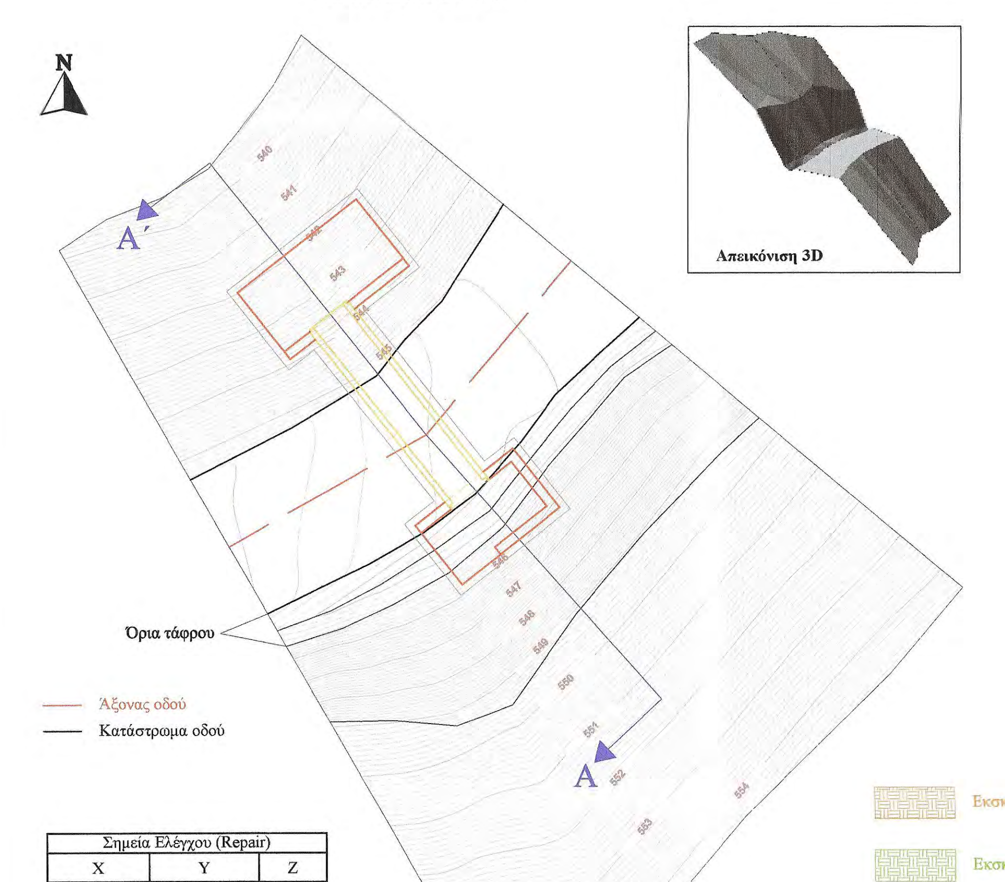

Απεικόνιση 3D

Σημεία Ελέγχου (Repair)		
X	Y	Z
523.203,280	4.452.620,689	544,633
523.182,376	4.452.598,382	545,935

ΤΟΜΗ ΤΕΧΝΙΚΟΥ Α - Α΄

Προδιαγραφές Μόρφωσης πυθμένα και πρανών εκσκαφών
- Η διαμόρφωση των πρανών εκσκαφής θα γίνει με αναλογία 2:1
- Ο πυθμένας των εκσκαφών θα διαμορφώνεται σε στάθμη επαρκή για τη διάστρωση του σκυροδέματος, των εξομαλυντικών στρώσεων ή των στρώσεων έδρασης που προβλέπονται από τη μελέτη.
- Στην περίπτωση γαιωδών υλικών ο πυθμένας θα συμπυκνώνεται με κατάλληλα μέσα, ώστε να επιτευχθεί πυκνότητα 95% κατά την τροποποιημένη μέθοδο Proctor.
- Τα βραχώδη κλπ σκληρά εδάφη θεμελίωσης θα απαλλάσσονται από τα χαλαρά υλικά, θα καθαρίζονται και εν γένει θα διαμορφώνονται σε συμπαγή επιφάνεια στην τελική στάθμη θεμελίωσης, η οποία μπορεί να είναι, είτε ένα ενιαίο επίπεδο, είτε με βαθμίδες ή οδοντώσεις σύμφωνα με τη μελέτη

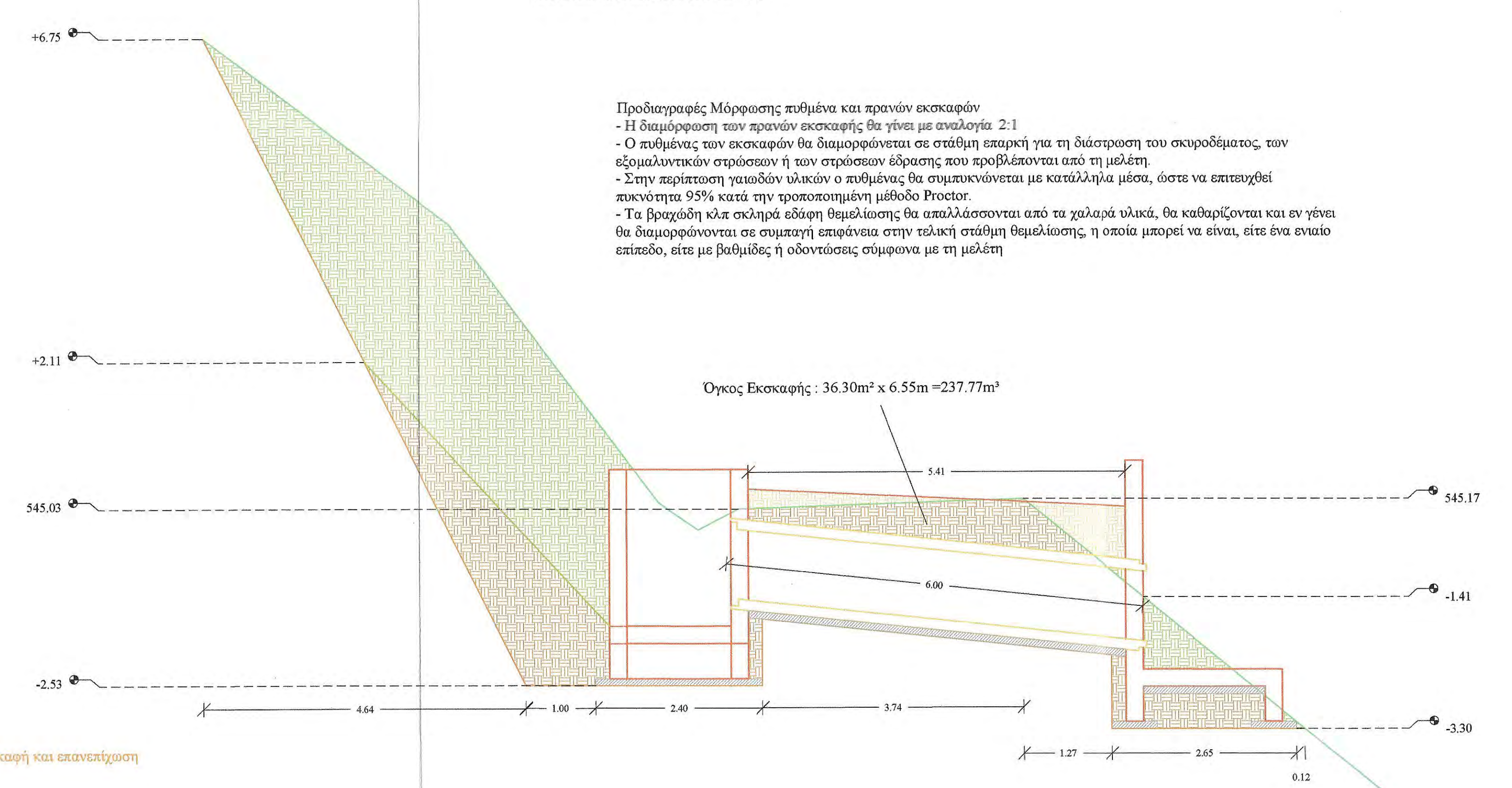

ΚΑΤΟΨΗ ΕΚΣΚΑΦΩΝ ΚΑΙ ΟΠΛΙΣΜΩΝ

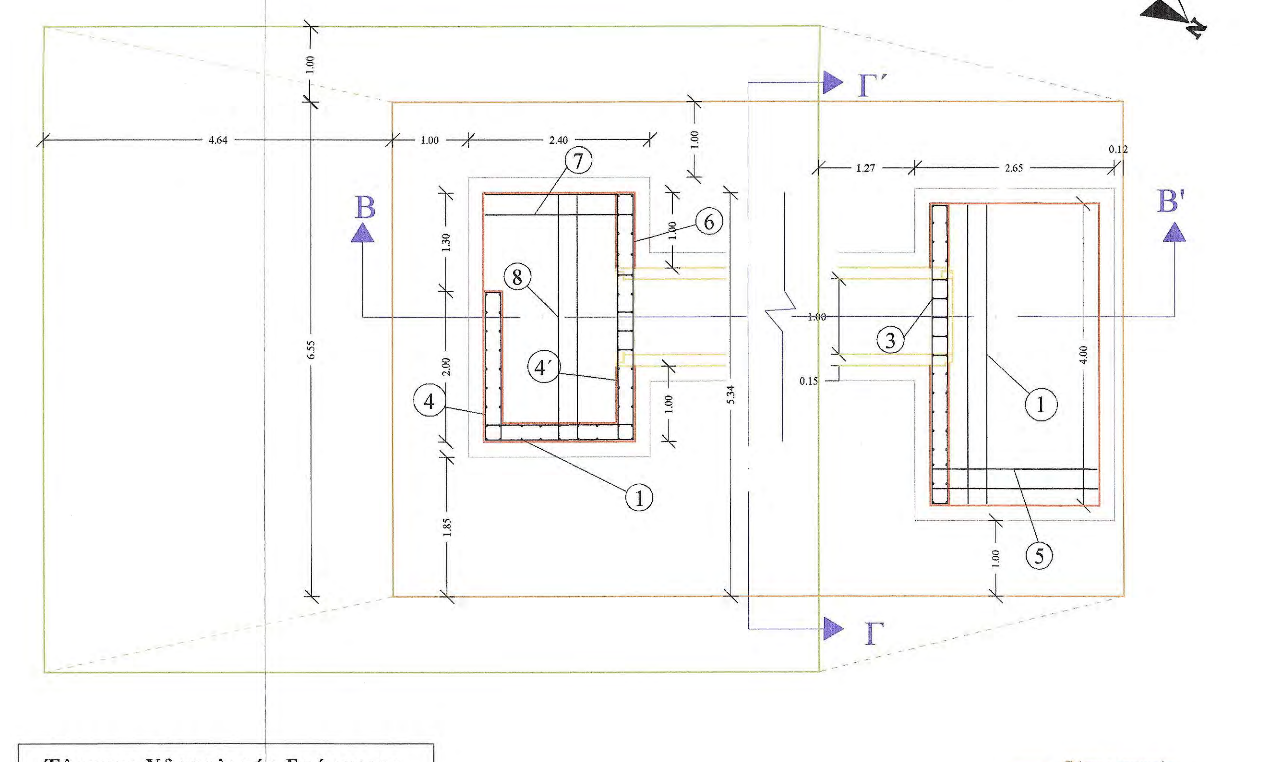

Έλεγχος Υδραυλικής Επάρκειας
Μέγιστη Παροχή Δεκαετίας Q = 0.24 m³/sec

ΤΟΜΗ Β - Β΄

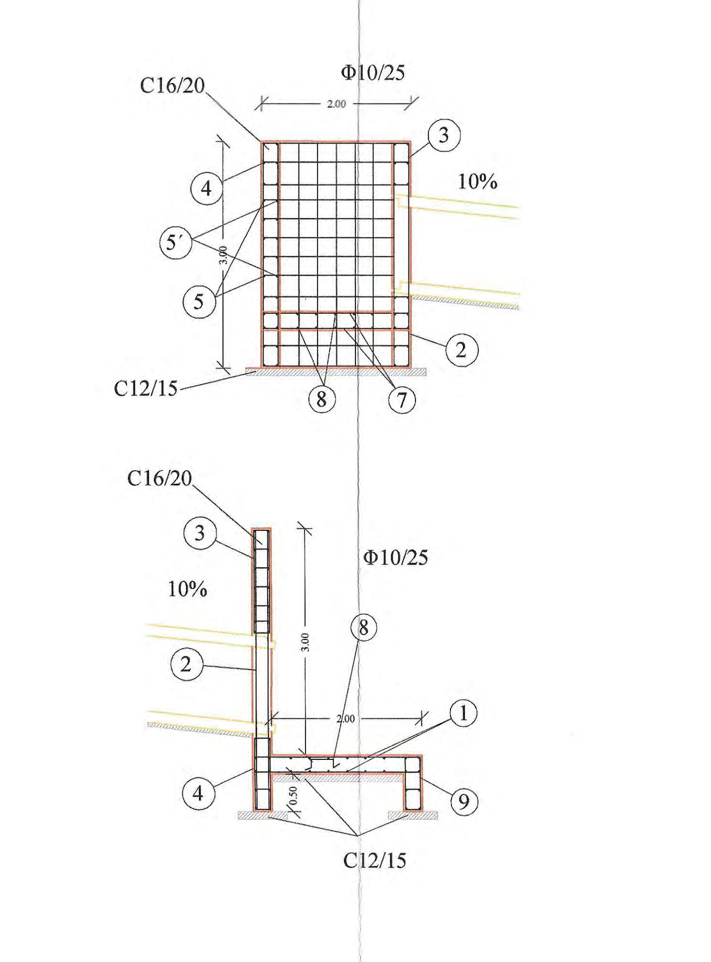

ΤΟΜΗ Γ - Γ΄

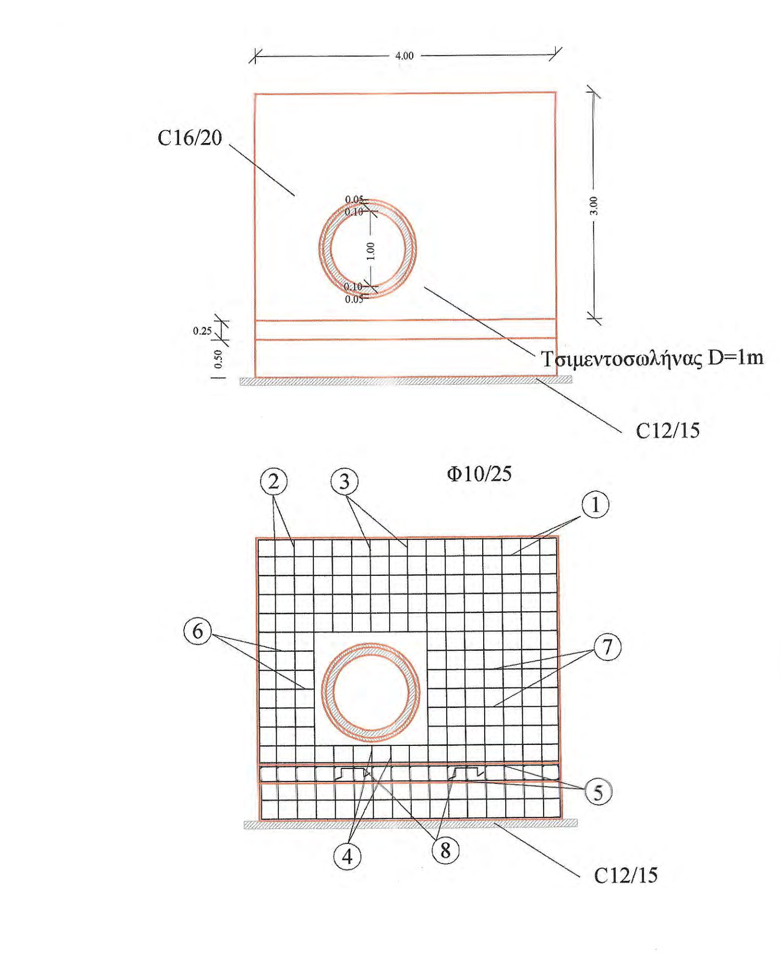

ΠΡΟΜΕΤΡΗΣΗ ΟΠΛΙΣΜΟΥ ΕΙΣΟΔΟΥ

Α/Α	Μορφή οπλισμού	Οπλισμός	Αριθμός τεμαχίων	Μήκος τεμαχίων (m)	Μονάδα Βάρους	Συνολικό Βάρος (Kgr)
1	0.20 3.00	Φ10/25	46	3.20	0.62	91.30
2	0.20 0.92 0.10 0.10 0.20 0.92	Φ10/25	5	2.44	0.62	7.60
3	0.20 0.55 0.10 0.10 0.20 0.55	Φ10/25	5	1.70	0.62	5.30
4	1.95 1.95 0.20 3.25 0.20	Φ10/25	8	7.55	0.62	37.40
4΄	1.55 1.95 0.20 3.25 0.20	Φ10/25	8	7.15	0.62	35.50
5	1.95 1.95 0.20 0.95 0.20	Φ10/25	5	5.25	0.62	16.30
5΄	1.55 1.95 0.20 0.95 0.20	Φ10/25	5	4.85	0.62	15.00
6	0.20 1.00	Φ10/25	10	1.20	0.62	7.40
7	0.20 1.95 0.20	Φ10/25	28 α - κ	2.35	0.62	40.80
8	0.20 3.25 0.20	Φ10/25	18	3.65	0.62	40.70
9	0.20 0.20 0.20 0.20 0.20	3Φ12/m^2	21	1.00	0.89	18.70
ΣΥΝΟΛΙΚΟ ΒΑΡΟΣ						316.00

ΠΡΟΜΕΤΡΗΣΗ ΟΠΛΙΣΜΟΥ ΕΞΟΔΟΥ

Α/Α	Μορφή οπλισμού	Οπλισμός	Αριθμός τεμαχίων	Μήκος τεμαχίων (m)	Μονάδα Βάρους	Συνολικό Βάρος (Kgr)
1	0.20 3.95 0.20	Φ10/25	44	4.35	0.62	118.70
2	0.20 3.70	Φ10/25	24	3.90	0.62	58.00
3	0.20 1.35 0.10 0.10 0.20 1.35	Φ10/25	5	3.30	0.62	10.20
4	0.20 0.95 0.10 0.10 0.20 0.95	Φ10/25	5	2.50	0.62	7.80
5	0.20 2.20 0.20	Φ10/25	34 α-κ	2.60	0.62	54.80
6	0.20 0.73	Φ10/25	10	0.93	0.62	5.80
7	0.20 1.73	Φ10/25	10	1.93	0.62	12.00
8	0.20 0.20 0.20 0.20 0.20	3Φ12/m^2	24	1.00	0.89	21.40
9	0.20 0.70 0.10 0.10 0.20 0.70	Φ10/25	17	2.00	0.62	21.10
ΣΥΝΟΛΙΚΟ ΒΑΡΟΣ						309.80

ΕΦΑΡΜΟΖΟΜΕΝΟΙ ΚΑΝΟΝΙΣΜΟΙ
1. Νέος Κανονισμός Τεχνολογίας Χαλύβων Οπλισμού Σκυροδέματος ΚΤΧ 2008 (ΦΕΚ1416/Β/17-07-2008 και ΦΕΚ2113/Β/13-10-2008)
2. Ελληνικός Κανονισμός Ωπλισμένου Σκυροδέματος ΕΚΩΣ 2000 όπως τροποποιήθηκε με την απόφαση Αρ.Πρωτ.Δ17α/01/45/ΦΝ429/ 3-3-2010
3. Προσωρινές Εθνικές ΤΕχνικές Προδιαγραφές - ΠΕΤΕΠ (Τελευταία ενημέρωση 30-08-2010) για τις Χωματουργικές Εργασίες
4. Οδηγίες Μελετών Οδικών Έργων (Ο.Μ.Ο.Ε.) Κεφ.7 Μελέτη Μικρών Τεχνικών Έργων

ΕΡΓΟΔΟΤΗΣ	ΙΕΡΑ ΜΟΝΗ ΙΒΗΡΩΝ
ΕΡΓΟ	ΜΕΛΕΤΗ ΚΑΤΑΣΚΕΥΗΣ ΚΑΙ ΧΩΡΟΘΕΤΗΣΗΣ ΤΕΧΝΙΚΩΝ ΔΡΟΜΟΥ "ΚΤΗΜΑ ΚΕΛΙΟΥ ΑΓ. ΑΝΝΗΣ - ΚΑΡΤΟΥΒΑΡΑ" ΔΑΣΟΚΤΗΜΑΤΟΣ Ι. Μ. ΙΒΗΡΩΝ
ΘΕΣΗ	ΔΑΣΟΚΤΗΜΑ ΙΕΡΑΣ ΜΟΝΗΣ ΙΒΗΡΩΝ ΑΓΙΟ ΟΡΟΣ
ΜΕΛΕΤΗΤΗΣ	ΓΟΥΝΑΡΗΣ Β. ΝΙΚΟΛΑΟΣ ΔΑΣΟΛΟΓΟΣ - ΜΕΛΕΤΗΤΗΣ

ΘΕΜΑ ΣΧΕΔΙΟΥ / ΠΑΡΑΓΩΓΗ ΣΧΕΔΙΟΥ		ΑΡ. ΣΧΕΔΙΟΥ
ΤΕΧΝΟΟΜΟΙΟΣΤΑΣΗ ΕΤΑΙΡΕΙΑ ΠΕΡΙΒΑΛΛΟΝΤΙΚΗΣ ΔΙΑΧΕΙΡΙΣΗΣ	ΣΩΛΗΝΩΤΟΣ ΟΧΕΤΟΣ L=6 m, D=1 m ΜΕ ΦΡΕΑΤΙΟ 2*2 m ΕΠΙΒΛΕΠΩΝ ΜΕΛΕΤΗΣ Θεσ/νίκη 25/9/2014	ΤΕ. 27
ΚΛΙΜΑΚΑ	ΓΚΙΟΛΙΑΣ ΣΤΕΦΑΝΟΣ ΠΟΛΙΤΙΚΟΣ ΜΗΧΑΝΙΚΟΣ ΜΕ Α' β	1:50
ΧΡΟΝΟΣ ΜΕΛΕΤΗΣ		2010

ΥΠΟΓΡΑΦΗ ΔΑΣΟΛΟΓΟΥ	ΘΕΩΡΗΣΗ ΥΠΗΡΕΣΙΑΣ	ΕΓΚΡΙΣΗ ΥΠΗΡΕΣΙΑΣ
ΝΙΚΟΛΑΟΣ Β. ΓΟΥΝΑΡΗΣ ΔΑΣΟΛΟΓΟΣ - ΜΕΛΕΤΗΤΗΣ Α.Μ. ΓΕΩΤΕΕ 2036 - Α.Μ.Μ. 12713 ΕΥΡΙΠΙΔΟΥ 32 - ΘΕΣ/ΝΙΚΗ - ΤΗΛ. 2310-913150 ΑΦΜ 046401058 - ΔΟΥ: ΚΑΛΑΜΑΡΙΑΣ	ΘΕΩΡΗΘΗΚΕ Θεσσαλονίκη 14 · 10 2014 Ο ΠΡΟΪΣΤΑΜΕΝΟΣ ΔΙΕΥΘΥΝΣΗΣ ΤΕΧΝΙΚΗΣ ΥΠΗΡΕΣΙΑΣ Αστέριος Στεφάνου Αρχιτέκτων - Αναστηλωτής Με Α' β.	ΕΛΕΓΧΘΗΚΕ Θεσσαλονίκη 6/10/2014 Ο Προϊστάμενος Τμήματος Έργων Υποδομής Κώστας Κοντοδίνας Πολιτικός Μηχανικός με Α' β.

ΤΟΠΟΓΡΑΦΙΚΗ ΑΠΟΤΥΠΩΣΗ ΤΕΧΝΙΚΟΥ
ΚΛΙΜΑΚΑ 1 : 100

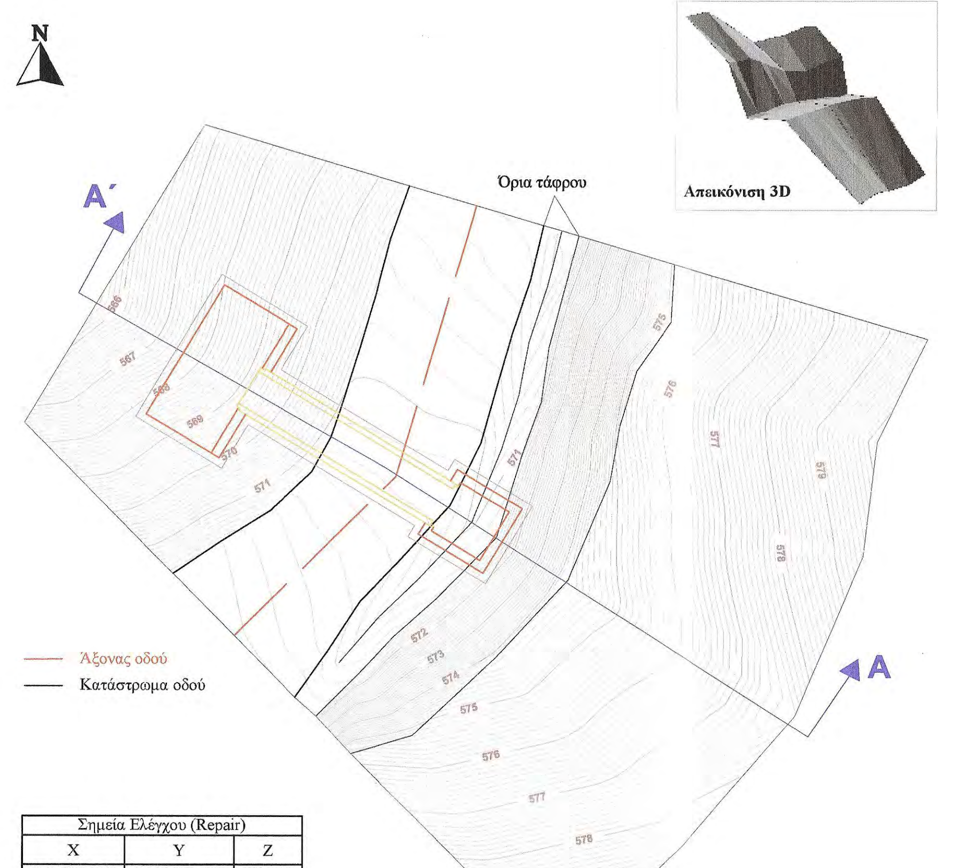

Σημεία Ελέγχου (Repair)		
X	Y	Z
523.071,155	4.452.506,008	570,468
523.069,065	4.452.488,404	571,680

ΤΟΜΗ ΤΕΧΝΙΚΟΥ Α - Α'

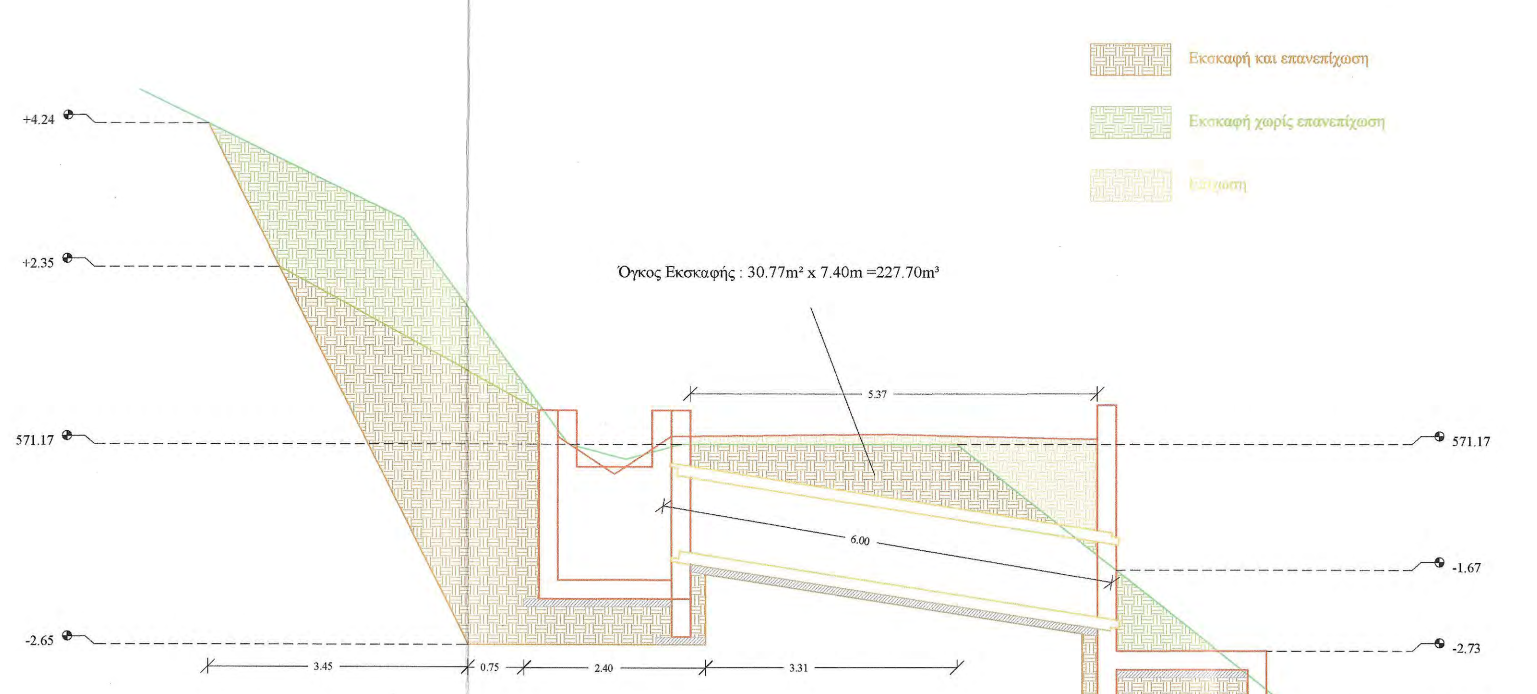

Προδιαγραφές Μόρφωσης πυθμένα και πρανών εκσκαφών
- Η διαμόρφωση των πρανών εκσκαφής θα γίνει με αναλογία 2:1
- Ο πυθμένας των εκσκαφών θα διαμορφώνεται σε στάθμη επαρκή για τη διάστρωση του σκυροδέματος, των εξομαλυντικών στρώσεων ή των στρώσεων έδρασης που προβλέπονται από τη μελέτη.
- Στην περίπτωση γαιωδών υλικών ο πυθμένας θα συμπυκνώνεται με κατάλληλα μέσα, ώστε να επιτευχθεί πυκνότητα 95% κατά την τροποποιημένη μέθοδο Proctor.
- Τα βραχώδη κλπ σκληρά εδάφη θεμελίωσης θα απαλλάσσονται από τα χαλαρά υλικά, θα καθαρίζονται και εν γένει θα διαμορφώνονται σε συμπαγή επιφάνεια στην τελική στάθμη θεμελίωσης, η οποία μπορεί να είναι, είτε ένα ενιαίο επίπεδο, είτε με βαθμίδες ή οδοντώσεις σύμφωνα με τη μελέτη

ΚΑΤΟΨΗ ΕΚΣΚΑΦΩΝ ΚΑΙ ΟΠΛΙΣΜΩΝ

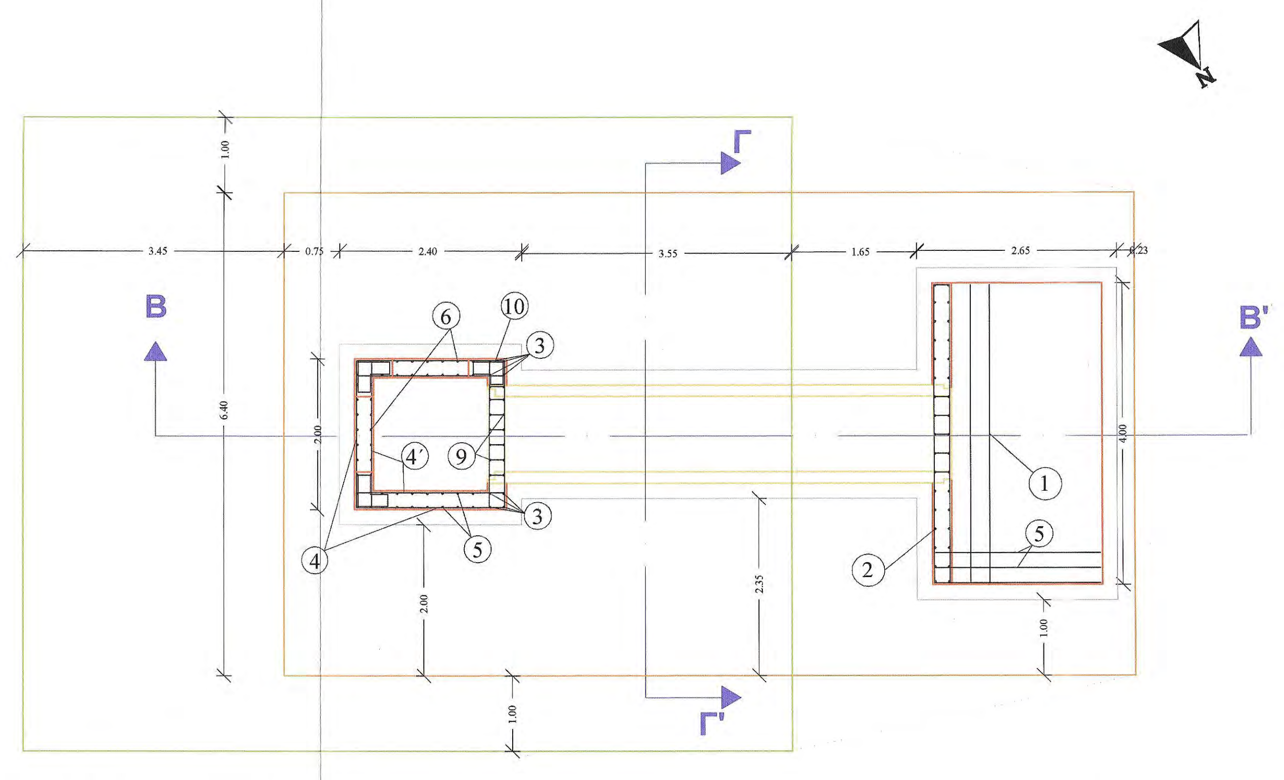

Έλεγχος Υδραυλικής Επάρκειας
Μέγιστη Παροχή Δεκαετίας Q = 1.13 m³/sec

ΤΟΜΗ Β - Β'

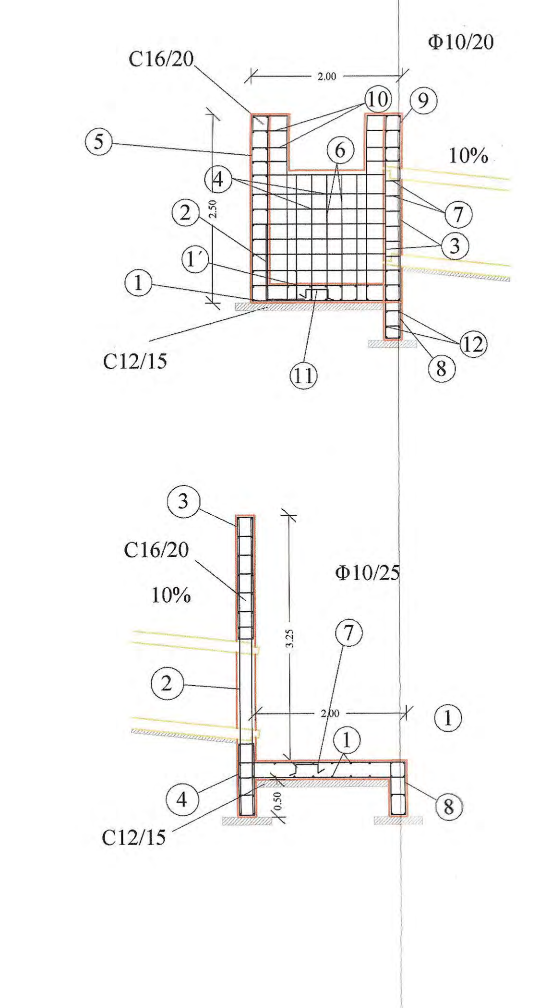

ΤΟΜΗ Γ - Γ'

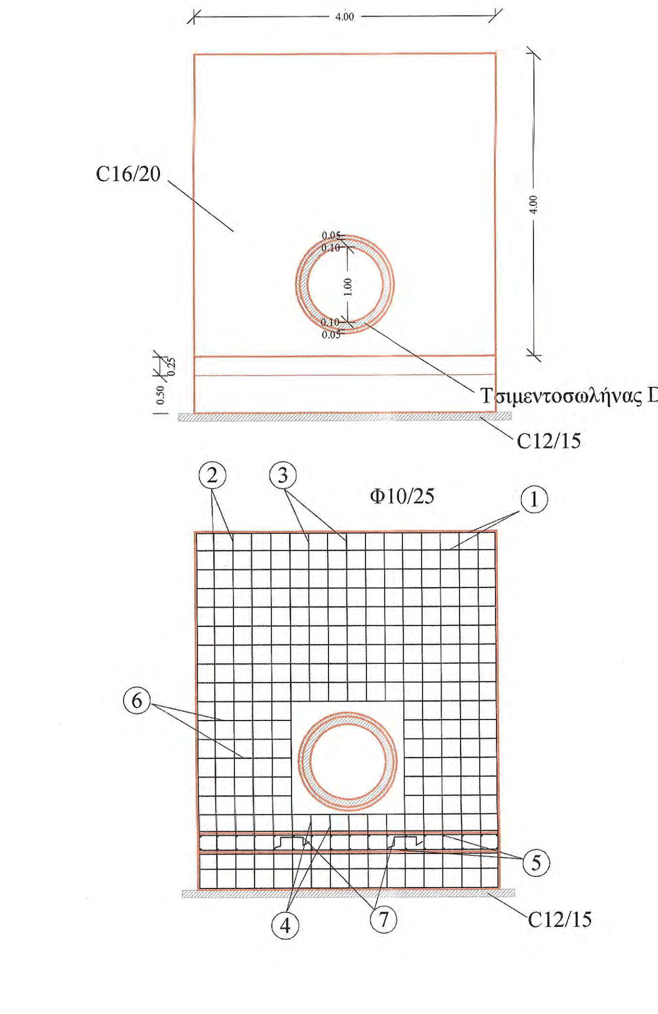

ΠΡΟΜΕΤΡΗΣΗ ΟΠΛΙΣΜΟΥ ΦΡΕΑΤΙΟΥ 2.0*2.0

Α/Α	Μορφή οπλισμού	Οπλισμός	Αριθμός τεμαχίων	Μήκος τεμαχίων (m)	Μονάδα Βάρους	Συνολικό Βάρος (Kgr)
1	0.50 1.95 0.50	Φ10/20	20	2.95	0.62	36.60
1'	0.25 1.95 0.25	Φ10/20	20	2.45	0.62	30.40
2	1.00 0.50	Φ10/20	23	1.50	0.62	21.40
3	0.30 0.20 2.95	Φ10/20	8	3.45	0.62	17.10
4	0.25 1.95 0.25	Φ10/20	30	2.45	0.62	45.60
4΄	0.25 1.55 0.25	Φ10/20	30	2.05	0.62	38.10
5	0.20 2.45	Φ10/20	30	2.65	0.62	49.30
6	0.20 1.65	Φ10/20	20	1.85	0.62	22.90
7	0.30 0.20 0.10 0.10 0.20 0.30	Φ10/20	12	1.20	0.62	8.90
8	0.90 0.20 0.10 0.10 0.20 0.90	Φ10/20	7	2.40	0.62	10.40
9	0.60 0.20 0.10 0.10 0.20 0.60	Φ10/20	7	1.8	0.62	7.80
10	0.40 0.40 0.10 0.10 0.20 0.20 0.20	Φ10/20	12	1.80	0.62	13.40
11	0.20 0.20 0.20 0.20 0.20	3Φ12/m²	12	1.00	0.89	10.70
12	0.30 0.20 1.95	Φ10/20	6	2.45	0.62	9.10
ΣΥΝΟΛΙΚΟ ΒΑΡΟΣ ΟΠΛΙΣΜΟΥ						321.70

ΠΡΟΜΕΤΡΗΣΗ ΟΠΛΙΣΜΟΥ ΕΞΟΔΟΥ

Α/Α	Μορφή οπλισμού	Οπλισμός	Αριθμός τεμαχίων	Μήκος τεμαχίων (m)	Μονάδα Βάρους	Συνολικό Βάρος (Kgr)
1	0.20 3.20 0.20	Φ10/25	52	3.60	0.62	116.10
2	0.20 3.95	Φ10/25	24	4.15	0.62	61.80
3	1.60 0.20 0.10 0.10 0.20 1.60	Φ10/25	5	3.80	0.62	11.80
4	0.95 0.20 0.10 0.10 0.20 0.95	Φ10/25	5	2.50	0.62	7.80
5	0.20 2.20 0.20	Φ10/25	34 α-κ	2.60	0.62	54.80
6	0.20 1.33	Φ10/25	16	1.73	0.62	17.20
7	0.20 0.20 0.20 0.20 0.20	3Φ12/m²	24	1.00	0.89	21.40
8	0.70 0.20 0.10 0.10 0.20 0.70	Φ10/25	17	2.00	0.62	21.10
ΣΥΝΟΛΙΚΟ ΒΑΡΟΣ						312.00

ΕΦΑΡΜΟΖΟΜΕΝΟΙ ΚΑΝΟΝΙΣΜΟΙ
1. Νέος Κανονισμός Τεχνολογίας Χαλύβων Οπλισμού Σκυροδέματος ΚΤΧ 2008 (ΦΕΚ1416/Β/17-07-2008 και ΦΕΚ2113/Β/13-10-2008)
2. Ελληνικός Κανονισμός Ωπλισμένου Σκυροδέματος ΕΚΩΣ 2000 όπως τροποποιήθηκε με την απόφαση Αρ.Πρωτ.Δ17α/01/45/ΦΝ429/ 3-3-2010
3. Προσωρινές Εθνικές ΤΕχνικές Προδιαγραφές - ΠΕΤΕΠ (Τελευταία ενημέρωση 30-08-2010) για τις Χωματουργικές Εργασίες
4. Οδηγίες Μελετών Οδικών Έργων (Ο.Μ.Ο.Ε.) Κεφ.7 Μελέτη Μικρών Τεχνικών Έργων

ΕΡΓΟΔΟΤΗΣ	ΙΕΡΑ ΜΟΝΗ ΙΒΗΡΩΝ
ΕΡΓΟ	ΜΕΛΕΤΗ ΚΑΤΑΣΚΕΥΗΣ ΚΑΙ ΧΩΡΟΘΕΤΗΣΗΣ ΤΕΧΝΙΚΩΝ ΔΡΟΜΟΥ "ΚΤΗΜΑ ΚΕΛΙΟΥ ΑΓ. ΑΝΝΗΣ - ΚΑΡΤΟΥΒΑΡΑ" ΔΑΣΟΚΤΗΜΑΤΟΣ Ι. Μ. ΙΒΗΡΩΝ
ΘΕΣΗ	ΔΑΣΟΚΤΗΜΑ ΙΕΡΑΣ ΜΟΝΗΣ ΙΒΗΡΩΝ ΑΓΙΟ ΟΡΟΣ
ΜΕΛΕΤΗΤΗΣ	ΓΟΥΝΑΡΗΣ Β. ΝΙΚΟΛΑΟΣ ΔΑΣΟΛΟΓΟΣ - ΜΕΛΕΤΗΤΗΣ
ΘΕΜΑ ΣΧΕΔΙΟΥ	ΕΥΘΥΓΡΑΜΜΟ ΡΕΙΘΡΟ L = 12 m
ΑΡ. ΣΧΕΔΙΟΥ	ΤΕ. 28
ΠΑΡΑΓΩΓΗ ΣΧΕΔΙΟΥ	ΤΕΧΝΟΟΜΟΙΟΣΤΑΣΗ ΕΤΑΙΡΕΙΑ ΠΕΡΙΒΑΛΛΟΝΤΙΚΗΣ ΔΙΑΧΕΙΡΙΣΗΣ
ΚΛΙΜΑΚΑ	1:50
ΧΡΟΝΟΣ ΜΕΛΕΤΗΣ	2010

ΕΠΙΒΛΕΠΩΝ ΜΕΛΕΤΗΣ
Θεσ/νίκη 25/9/2014
ΓΚΙΟΛΙΑΣ ΣΤΕΦΑΝΟΣ
ΠΟΛΙΤΙΚΟΣ ΜΗΧΑΝΙΚΟΣ ΜΕ Α' β

ΥΠΟΓΡΑΦΗ ΔΑΣΟΛΟΓΟΥ	ΘΕΩΡΗΣΗ ΥΠΗΡΕΣΙΑΣ	ΕΓΚΡΙΣΗ ΥΠΗΡΕΣΙΑΣ
ΝΙΚΟΛΑΟΣ Β. ΓΟΥΝΑΡΗΣ ΔΑΣΟΛΟΓΟΣ - ΜΕΛΕΤΗΤΗΣ Α.Μ. ΓΕΩΤΕΕ 2036 - Α.Μ.Μ. 12713 ΕΥΡΙΠΙΔΟΥ 32 - ΘΕΣ/ΝΙΚΗ - ΤΗΛ: 2310 913150 ΑΦΜ 046401058 - ΔΟΥ: ΚΑΛΑΜΑΡΙΑΣ	ΘΕΩΡΗΘΗΚΕ Θεσσαλονίκη 14-10-2014 Ο ΠΡΟΪΣΤΑΜΕΝΟΣ ΔΙΕΥΘΥΝΣΗΣ ΤΕΧΝΙΚΗΣ ΥΠΗΡΕΣΙΑΣ Αρχιτέκτων - Αγιογράφος Με Α' β.	ΕΛΕΓΧΘΗΚΕ Θεσσαλονίκη 6/10/2014 Ο Προϊστάμενος Τμήματος Έργων Υποδομής Κώστας Κοντοδίνας Πολιτικός Μηχανικός με Α' β.

ΤΟΠΟΓΡΑΦΙΚΗ ΑΠΟΤΥΠΩΣΗ ΤΕΧΝΙΚΟΥ
ΚΛΙΜΑΚΑ 1 : 100

Σημεία Ελέγχου (Repair)		
X	Y	Z
522.957,818	4.452.396,664	569,877
522.934,732	4.452.381,671	570,939

ΤΟΜΗ ΤΕΧΝΙΚΟΥ Α1 - Α1΄

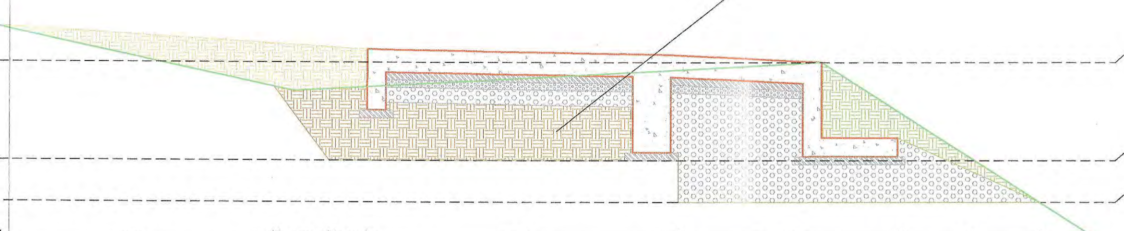

Προδιαγραφές Μόρφωσης πυθμένα και πρανών εκσκαφών
- Η διαμόρφωση των πρανών εκσκαφής θα γίνει με αναλογία 2:1.5
- Ο πυθμένας των εκσκαφών θα διαμορφώνεται σε στάθμη επαρκή για τη διάστρωση του σκυροδέματος, των εξομαλυντικών στρώσεων ή των στρώσεων έδρασης που προβλέπονται από τη μελέτη.
- Στην περίπτωση γαιωδών υλικών ο πυθμένας θα συμπυκνώνεται με κατάλληλα μέσα, ώστε να επιτευχθεί πυκνότητα 95% κατά την τροποποιημένη μέθοδο Proctor.
- Τα βραχώδη κλπ σκληρά εδάφη θεμελίωσης θα απαλλάσσονται από τα χαλαρά υλικά, θα καθαρίζονται και εν γένει θα διαμορφώνονται σε συμπαγή επιφάνεια στην τελική στάθμη θεμελίωσης, η οποία μπορεί να είναι, είτε ένα ενιαίο επίπεδο, είτε με βαθμίδες ή οδοντώσεις σύμφωνα με τη μελέτη

Εκσκαφή και επανεπίχωση
Εκσκαφή χωρίς επανεπίχωση
Επίχωση

ΤΟΜΗ ΤΕΧΝΙΚΟΥ Α2 - Α2΄

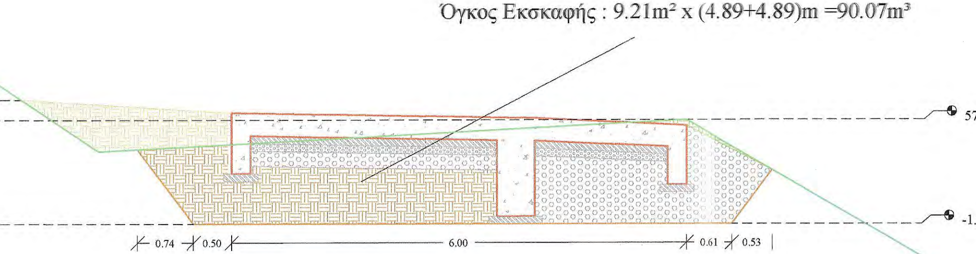

ΚΑΤΟΨΗ ΕΚΣΚΑΦΩΝ ΚΑΙ ΟΠΛΙΣΜΩΝ

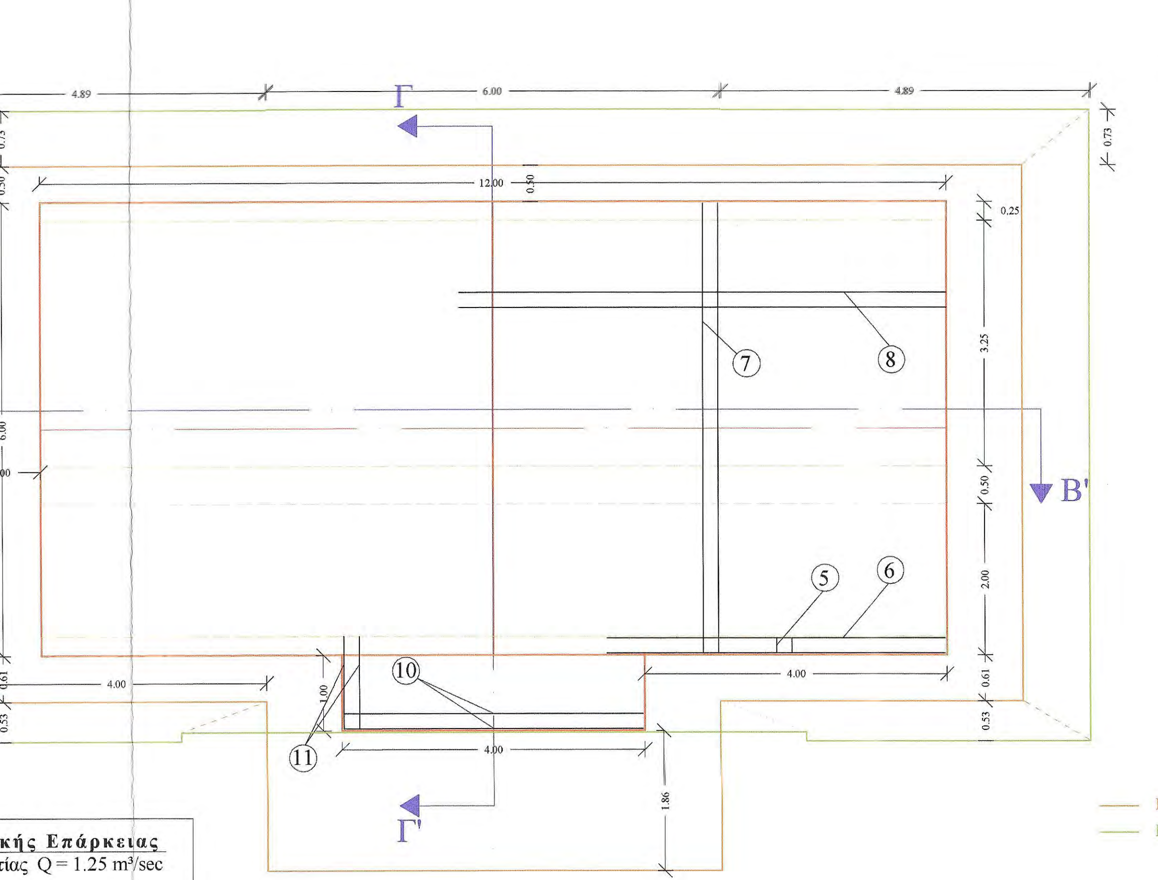

Έλεγχος Υδραυλικής Επάρκειας
Μέγιστη Παροχή Δεκαετίας Q = 1.25 m³/sec

Βάση εκσκαφής
Κορυφή εκσκαφής

ΤΟΜΗ Β - Β΄

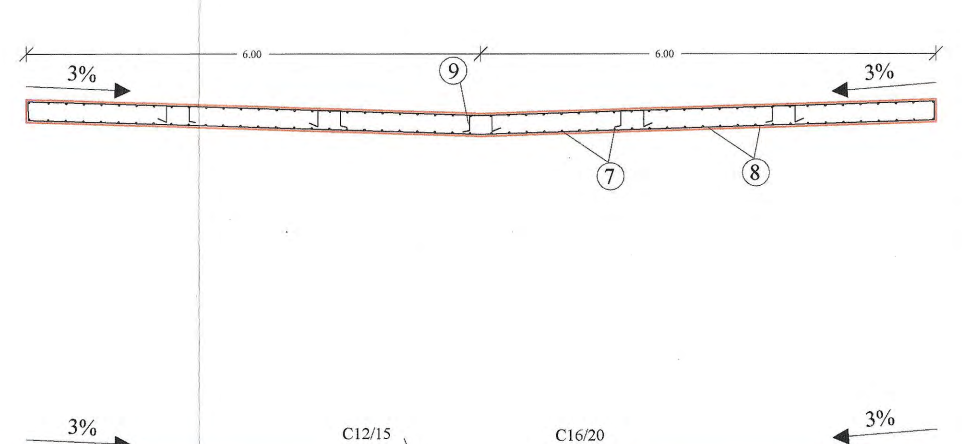

ΤΟΜΗ Γ - Γ΄

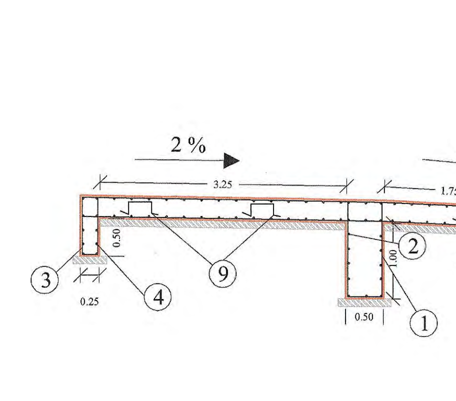

Ανά 4,00m κατά μήκος του άξονα του έργου και κάθετα σε αυτόν αρμός συστολοδιαστολής ο οποίος θα γεμίσει με πίσσα.

ΕΦΑΡΜΟΖΟΜΕΝΟΙ ΚΑΝΟΝΙΣΜΟΙ
1. Νέος Κανονισμός Τεχνολογίας Χαλύβων Οπλισμού Σκυροδέματος ΚΤΧ 2008 (ΦΕΚ1416/Β/17-07-2008 και ΦΕΚ2113/Β/13-10-2008
2. Ελληνικός Κανονισμός Ωπλισμένου Σκυροδέματος ΕΚΩΣ 2000 όπως τροποποιήθηκε με την απόφαση Αρ.Πρωτ.Δ17α/01/45/ΦΝ429/ 3-3-2010
3. Προσωρινές Εθνικές ΤΕχνικές Προδιαγραφές - ΠΕΤΕΠ (Τελευταία ενημέρωση 30-08-2010) για τις Χωματουργικές Εργασίες
4. Οδηγίες Μελετών Οδικών Έργων (Ο.Μ.Ο.Ε.) Κεφ.7 Μελέτη Μικρών Τεχνικών Έργων

ΠΡΟΜΕΤΡΗΣΗ ΟΠΛΙΣΜΟΥ

Α/Α	Μορφή οπλισμού	Οπλισμός	Αριθμός τεμαχίων	Μήκος τεμαχίων (m)	Μονάδα Βάρους	Συνολικό Βάρος (Kgr)
Τοιχείο Ενδιάμεσου Θεμελίου						
1	1.25 / 0.45 / 0.10 / 0.10 / 0.45 / 1.25	Φ10/20	61	3.60	0.62	136.20
2	0.30 / 6.50 / 0.30	Φ10/20	22	7.10	0.62	96.80
Θεμέλιο Ανάντι						
3	0.75 / 0.20 / 0.10 / 0.10 / 0.20 / 0.75	Φ10/20	61	2.10	0.62	79.40
4	0.15 / 6.50 / 0.15	Φ10/20	12	6.80	0.62	50.60
Θεμέλιο Κατάντι						
5	0.75 / 0.20 / 0.10 / 0.10 / 0.20 / 0.75	Φ10/20	42	2.10	0.62	54.70
6	0.15 / 4.50 / 0.15	Φ10/20	12	4.80	0.62	35.70
Πλάκα Ρείθρου						
7	0.25 / 5.95 / 0.25	Φ10/20	124 α-κ	6.45 κάθετα	0.62	495.90
8	0.25 / 6.45 / 0.25	Φ10/20	124 α-κ	6.95 παράλληλα	0.62	534.30
9	0.20 / 0.20 / 0.20 / 0.20 / 0.20	$3Φ12/m^2$	216	1.00	0.89	192.20
Ποδιά Ρείθρου						
10	0.15 / 3.95 / 0.15	Φ10/20	20	4.25	0.62	52.70
11	0.15 / 1.20 / 0.15	Φ10/20	42 α-κ	1.50	0.62	39.10
12	1.25 / 0.20 / 0.10 / 0.10 / 0.20 / 1.25	Φ10/20	21	3.10	0.62	40.40
13	0.20 / 0.20 / 0.20 / 0.20 / 0.20	$3Φ12/m^2$	8	1.00	0.89	10.70
ΣΥΝΟΛΙΚΟ ΒΑΡΟΣ ΟΠΛΙΣΜΟΥ						1818.70

ΕΡΓΟΔΟΤΗΣ	ΙΕΡΑ ΜΟΝΗ ΙΒΗΡΩΝ
ΕΡΓΟ	ΜΕΛΕΤΗ ΚΑΤΑΣΚΕΥΗΣ ΚΑΙ ΧΩΡΟΘΕΤΗΣΗΣ ΤΕΧΝΙΚΩΝ ΔΡΟΜΟΥ "ΚΤΗΜΑ ΚΕΛΙΟΥ ΑΓ. ΑΝΝΗΣ - ΚΑΡΤΟΥΒΑΡΑ" ΔΑΣΟΚΤΗΜΑΤΟΣ Ι. Μ. ΙΒΗΡΩΝ
ΘΕΣΗ	ΔΑΣΟΚΤΗΜΑ ΙΕΡΑΣ ΜΟΝΗΣ ΙΒΗΡΩΝ ΑΓΙΟ ΟΡΟΣ
ΜΕΛΕΤΗΤΗΣ	ΓΟΥΝΑΡΗΣ Β. ΝΙΚΟΛΑΟΣ ΔΑΣΟΛΟΓΟΣ - ΜΕΛΕΤΗΤΗΣ
ΘΕΜΑ ΣΧΕΔΙΟΥ / ΠΑΡΑΓΩΓΗ ΣΧΕΔΙΟΥ	ΕΥΘΥΓΡΑΜΜΟ ΡΕΙΘΡΟ L = 12 m
ΑΡ. ΣΧΕΔΙΟΥ	ΤΕ. 29
ΚΛΙΜΑΚΑ	1:50
ΧΡΟΝΟΣ ΜΕΛΕΤΗΣ	2010

ΤΕΧΝΟΟΜΟΙΟΣΤΑΣΗ ΕΤΑΙΡΕΙΑ ΠΕΡΙΒΑΛΛΟΝΤΙΚΗΣ ΔΙΑΧΕΙΡΙΣΗΣ

ΕΠΙΒΛΕΠΩΝ ΜΕΛΕΤΗΣ
Θεσ/νίκη 25/3/2014
ΓΚΙΟΛΙΑΣ ΣΤΕΦΑΝΟΣ ΠΟΛΙΤΙΚΟΣ ΜΗΧΑΝΙΚΟΣ ΜΕ Α' Β

ΥΠΟΓΡΑΦΗ ΔΑΣΟΛΟΓΟΥ	ΘΕΩΡΗΣΗ ΥΠΗΡΕΣΙΑΣ	ΕΓΚΡΙΣΗ ΥΠΗΡΕΣΙΑΣ
ΝΙΚΟΛΑΟΣ Β. ΓΟΥΝΑΡΗΣ ΔΑΣΟΛΟΓΟΣ - ΜΕΛΕΤΗΤΗΣ Α.Μ. ΓΕΩΤΕΕ 2036 - Α.Μ.Μ. 12713 ΕΥΡΙΠΙΔΟΥ 32 - ΘΕΣ/ΝΙΚΗ - ΤΗΛ: 2310 913150 ΑΦΜ 046401058 - ΔΟΥ: ΚΑΛΑΜΑΡΙΑΣ	ΘΕΩΡΗΘΗΚΕ Θεσσαλονίκη 14.10.2014 Ο ΠΡΟΪΣΤΑΜΕΝΟΣ ΔΙΕΥΘΥΝΣΗΣ ΤΕΧΝΙΚΗΣ ΥΠΗΡΕΣΙΑΣ Αστέριος Στεφάνου Αρχιτέκτων - Αναστηλωτής	ΕΛΕΓΧΘΗΚΕ Θεσσαλονίκη 6/10/2014 Ο Προϊστάμενος Τμήματος Έργων Υποδομής Κώστας Κοντοδίνας Πολιτικός Μηχανικός με Β β.

ΤΟΠΟΓΡΑΦΙΚΗ ΑΠΟΤΥΠΩΣΗ ΤΕΧΝΙΚΟΥ
ΚΛΙΜΑΚΑ 1 : 100

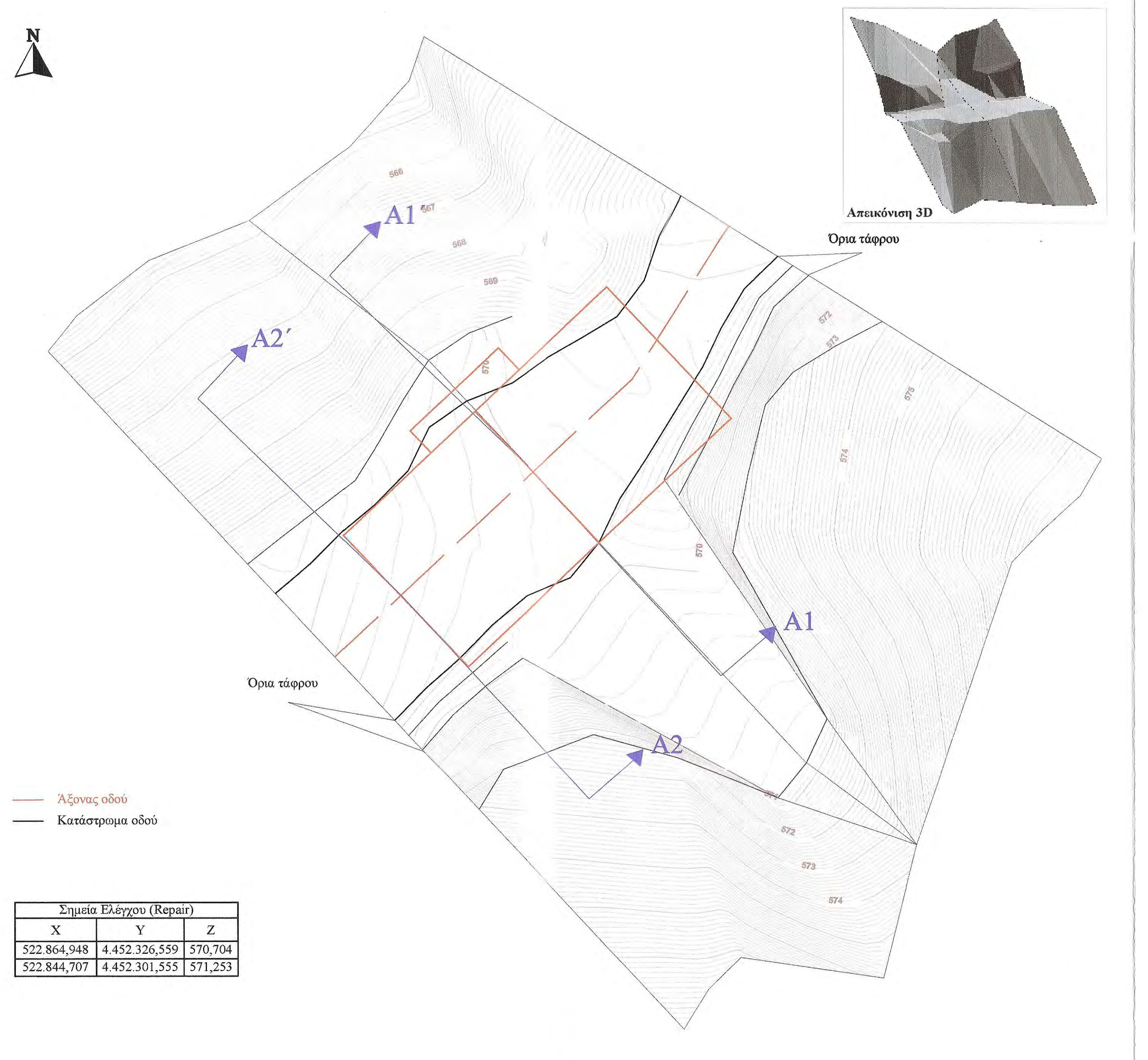

Σημεία Ελέγχου (Repair)		
X	Y	Z
522.864,948	4.452.326,559	570,704
522.844,707	4.452.301,555	571,253

ΤΟΜΗ ΤΕΧΝΙΚΟΥ Α1 - Α1΄

ΤΟΜΗ ΤΕΧΝΙΚΟΥ Α2 - Α2΄

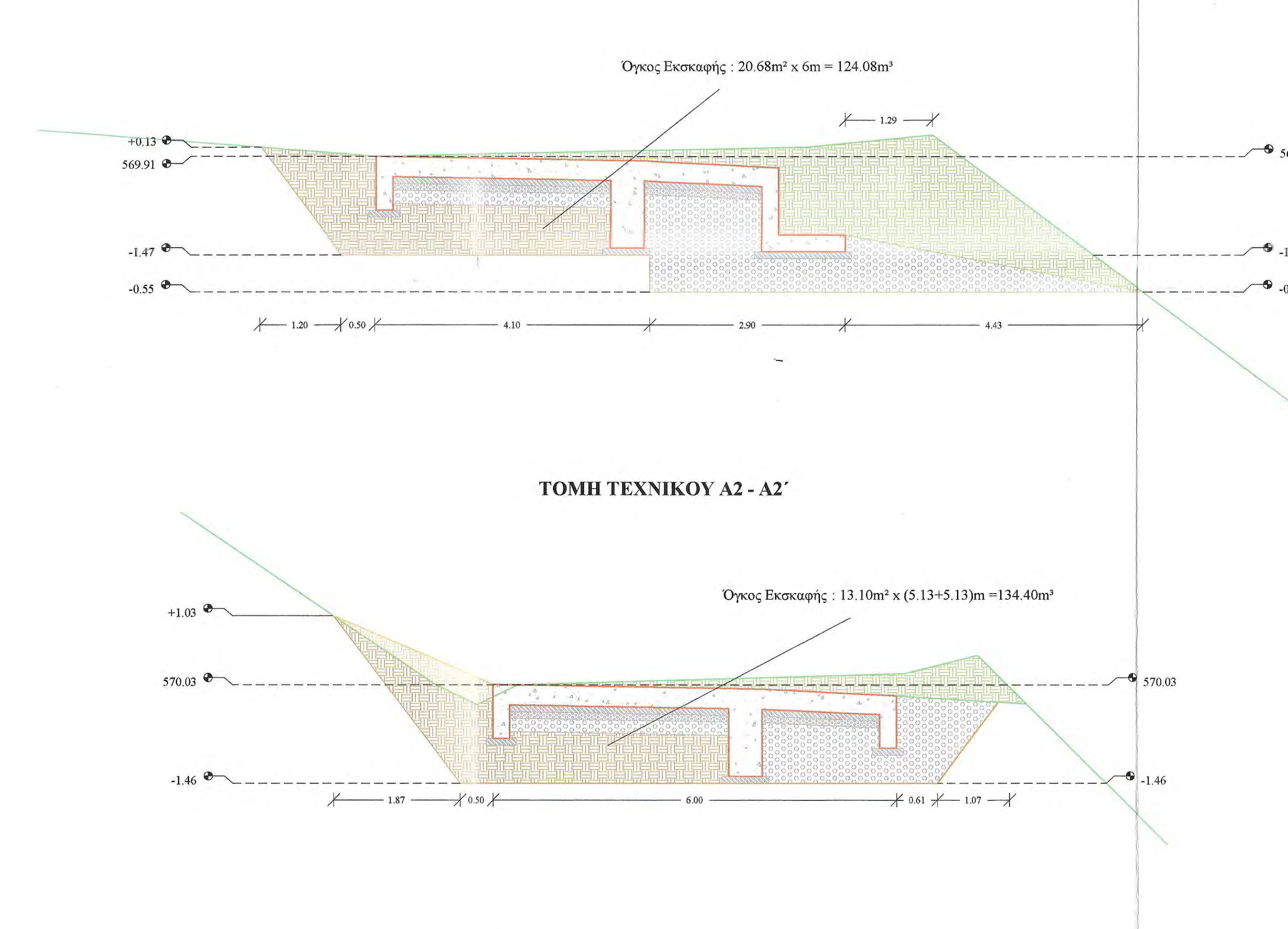

Προδιαγραφές Μόρφωσης πυθμένα και πρανών εκσκαφών
- Η διαμόρφωση των πρανών εκσκαφής θα γίνει με αναλογία 2:1.5
- Ο πυθμένας των εκσκαφών θα διαμορφώνεται σε στάθμη επαρκή για τη διάστρωση του σκυροδέματος, των εξομαλυντικών στρώσεων ή των στρώσεων έδρασης που προβλέπονται από τη μελέτη.
- Στην περίπτωση γαιωδών υλικών ο πυθμένας θα συμπυκνώνεται με κατάλληλα μέσα, ώστε να επιτευχθεί πυκνότητα 95% κατά την τροποποιημένη μέθοδο Proctor.
- Τα βραχώδη κλπ σκληρά εδάφη θεμελίωσης θα απαλλάσσονται από τα χαλαρά υλικά, θα καθαρίζονται και εν γένει θα διαμορφώνονται σε συμπαγή επιφάνεια στην τελική στάθμη θεμελίωσης, η οποία μπορεί να είναι, είτε ένα ενιαίο επίπεδο, είτε με βαθμίδες ή οδοντώσεις σύμφωνα με τη μελέτη

Εκσκαφή και επανεπίχωση
Εκσκαφή χωρίς επανεπίχωση
Επίχωση

ΚΑΤΟΨΗ ΕΚΣΚΑΦΩΝ ΚΑΙ ΟΠΛΙΣΜΩΝ

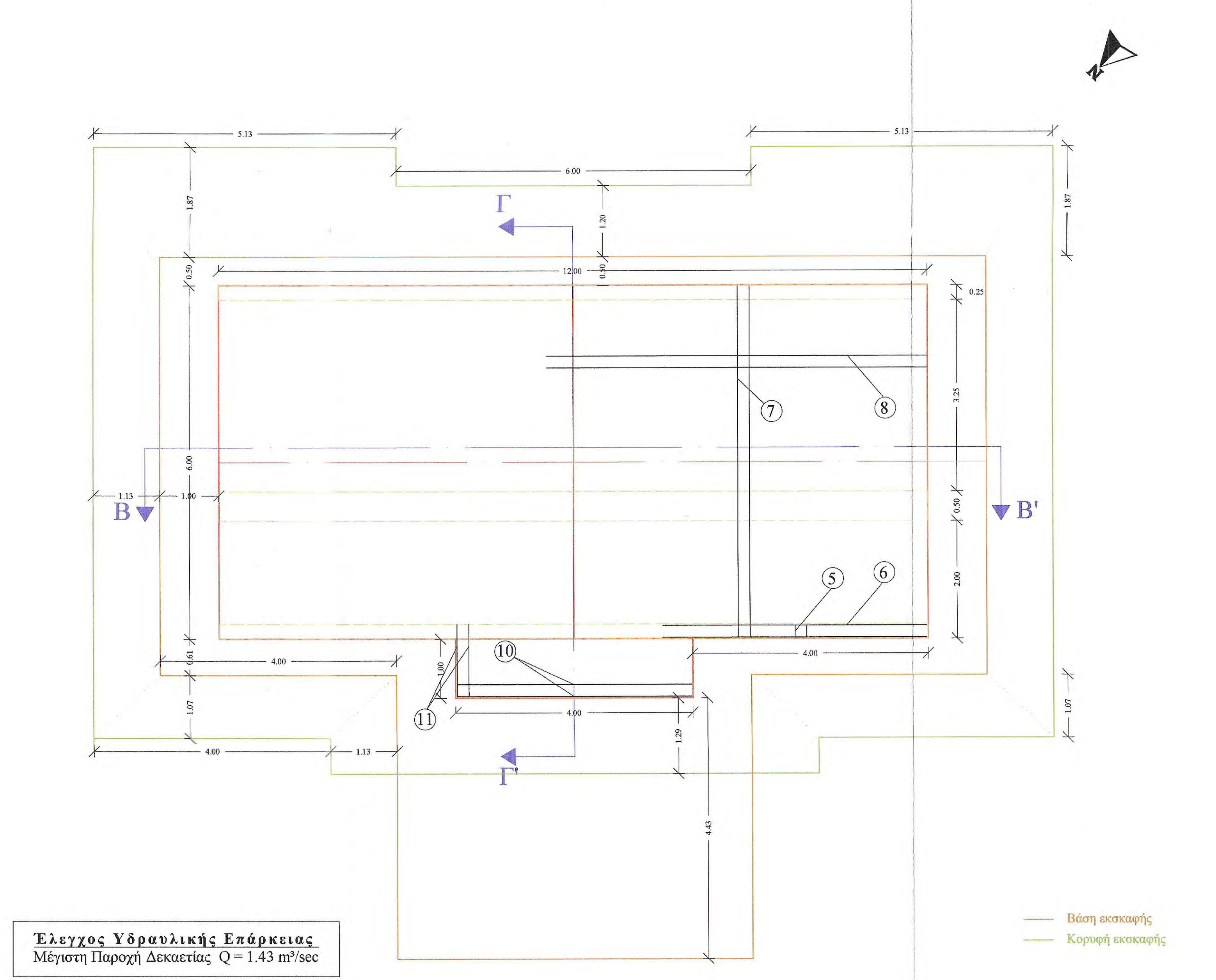

Έλεγχος Υδραυλικής Επάρκειας
Μέγιστη Παροχή Δεκαετίας Q = 1.43 m³/sec

Βάση εκσκαφής
Κορυφή εκσκαφής

ΤΟΜΗ Β - Β΄

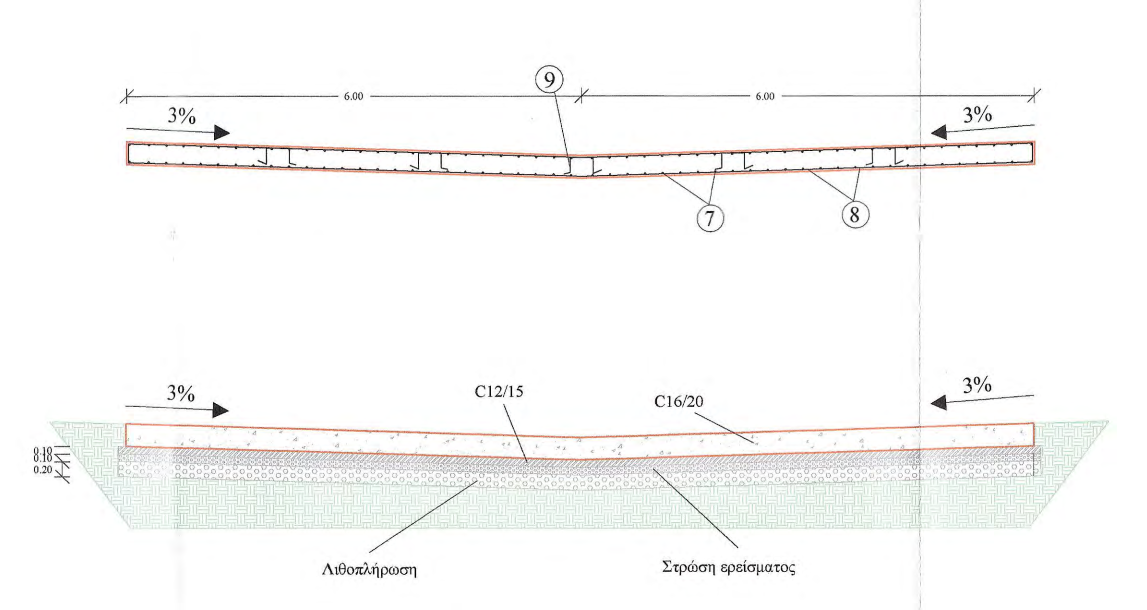

ΤΟΜΗ Γ - Γ΄

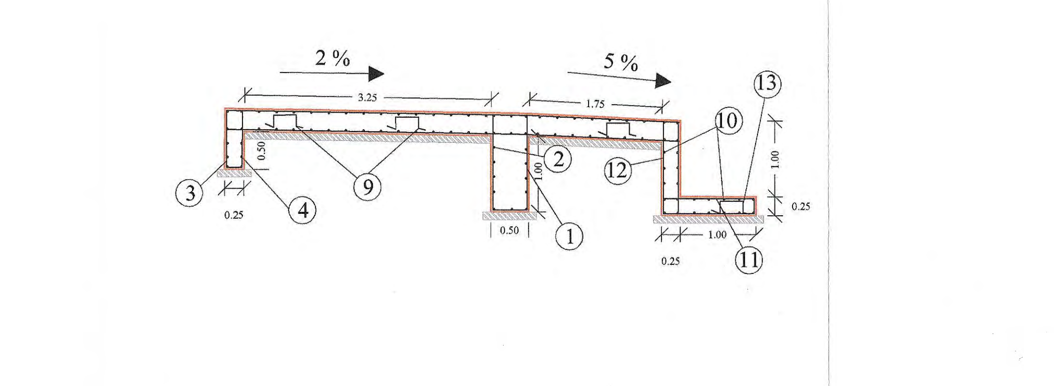

ΠΡΟΜΕΤΡΗΣΗ ΟΠΛΙΣΜΟΥ

Α/Α	Μορφή οπλισμού	Οπλισμός	Αριθμός τεμαχίων	Μήκος τεμαχίων (m)	Μονάδα Βάρους	Συνολικό Βάρος (Kgr)
Τοιχείο Ενδιάμεσου Θεμελίου						
1	0.45 / 1.25 / 0.10 / 0.10 / 0.45 / 1.25	Φ10/20	61	3.60	0.62	136.20
2	0.30 / 6.50 / 0.30	Φ10/20	22	7.10	0.62	96.80
Θεμέλιο Ανάντι						
3	0.20 / 0.75 / 0.10 / 0.10 / 0.20 / 0.75	Φ10/20	61	2.10	0.62	79.40
4	0.15 / 6.50 / 0.15	Φ10/20	12	6.80	0.62	50.60
Θεμέλιο Κατάντι						
5	0.20 / 0.75 / 0.10 / 0.10 / 0.20 / 0.75	Φ10/20	42	2.10	0.62	54.70
6	0.15 / 4.50 / 0.15	Φ10/20	12	4.80	0.62	35.70
Πλάκα Ρείθρου						
7	0.25 / 5.95 / 0.25	Φ10/20	124 α-κ	6.45 κάθετα	0.62	495.90
8	0.25 / 6.45 / 0.25	Φ10/20	124 α-κ	6.95 παράλληλα	0.62	534.30
9	0.20 / 0.20 / 0.20 / 0.20 / 0.20	$3Φ12/m^2$	216	1.00	0.89	192.20
Ποδιά Ρείθρου						
10	0.15 / 3.95 / 0.15	Φ10/20	20	4.25	0.62	52.70
11	0.15 / 1.20 / 0.15	Φ10/20	42 α-κ	1.50	0.62	39.10
12	0.20 / 1.25 / 0.10 / 0.10 / 0.20 / 1.25	Φ10/20	21	3.10	0.62	40.40
13	0.20 / 0.20 / 0.20 / 0.20 / 0.20	$3Φ12/m^2$	8	1.00	0.89	10.70
ΣΥΝΟΛΙΚΟ ΒΑΡΟΣ ΟΠΛΙΣΜΟΥ						1818.70

Ανά 4,00m κατά μήκος του άξονα του έργου και κάθετα σε αυτόν αρμός συστολοδιαστολής ο οποίος θα γεμίσει με πίσσα.

ΕΦΑΡΜΟΖΟΜΕΝΟΙ ΚΑΝΟΝΙΣΜΟΙ
1. Νέος Κανονισμός Τεχνολογίας Χαλύβων Οπλισμού Σκυροδέματος ΚΤΧ 2008 (ΦΕΚ1416/Β/17-07-2008 και ΦΕΚ2113/Β/13-10-2008
2. Ελληνικός Κανονισμός Ωπλισμένου Σκυροδέματος ΕΚΩΣ 2000 όπως τροποποιήθηκε με την απόφαση Αρ.Πρωτ.Δ17α/01/45/ΦΝ429/ 3-3-2010
3. Προσωρινές Εθνικές ΤΕχνικές Προδιαγραφές - ΠΕΤΕΠ (Τελευταία ενημέρωση 30-08-2010) για τις Χωματουργικές Εργασίες
4. Οδηγίες Μελετών Οδικών Έργων (Ο.Μ.Ο.Ε.) Κεφ.7 Μελέτη Μικρών Τεχνικών Έργων

ΕΡΓΟΔΟΤΗΣ	ΙΕΡΑ ΜΟΝΗ ΙΒΗΡΩΝ
ΕΡΓΟ	ΜΕΛΕΤΗ ΚΑΤΑΣΚΕΥΗΣ ΚΑΙ ΧΩΡΟΘΕΤΗΣΗΣ ΤΕΧΝΙΚΩΝ ΔΡΟΜΟΥ "ΚΤΗΜΑ ΚΕΛΙΟΥ ΑΓ. ΑΝΝΗΣ - ΚΑΡΤΟΥΒΑΡΑ" ΔΑΣΟΚΤΗΜΑΤΟΣ Ι. Μ. ΙΒΗΡΩΝ
ΘΕΣΗ	ΔΑΣΟΚΤΗΜΑ ΙΕΡΑΣ ΜΟΝΗΣ ΙΒΗΡΩΝ ΑΓΙΟ ΟΡΟΣ
ΜΕΛΕΤΗΤΗΣ	ΓΟΥΝΑΡΗΣ Β. ΝΙΚΟΛΑΟΣ ΔΑΣΟΛΟΓΟΣ - ΜΕΛΕΤΗΤΗΣ
ΘΕΜΑ ΣΧΕΔΙΟΥ / ΠΑΡΑΓΩΓΗ ΣΧΕΔΙΟΥ	ΡΕΙΘΡΟ L = 34.50 m
ΑΡ. ΣΧΕΔΙΟΥ	ΤΕ. 30
ΚΛΙΜΑΚΑ	1:50
ΧΡΟΝΟΣ ΜΕΛΕΤΗΣ	2010

ΤΕΧΝΟΟΙΚΟΣΥΣΤΑΣΗ ΕΤΑΙΡΕΙΑ ΠΕΡΙΒΑΛΛΟΝΤΙΚΗΣ ΔΙΑΧΕΙΡΙΣΗΣ

ΕΠΙΒΛΕΠΩΝ ΜΕΛΕΤΗΣ
Θεσ/νίκη 25/3/2014
ΓΚΙΟΛΙΑΣ ΣΤΕΦΑΝΟΣ
ΠΟΛΙΤΙΚΟΣ ΜΗΧΑΝΙΚΟΣ ΜΕ Α' β

ΥΠΟΓΡΑΦΗ ΔΑΣΟΛΟΓΟΥ	ΘΕΩΡΗΣΗ ΥΠΗΡΕΣΙΑΣ	ΕΓΚΡΙΣΗ ΥΠΗΡΕΣΙΑΣ
ΝΙΚΟΛΑΟΣ Β. ΓΟΥΝΑΡΗΣ ΔΑΣΟΛΟΓΟΣ - ΜΕΛΕΤΗΤΗΣ Α.Μ. ΓΕΩΤΕΕ 2036 - Α.Μ.Μ. 12713 ΕΥΡΙΠΙΔΟΥ 32 - ΘΕΣ/ΝΙΚΗ - ΤΗΛ: 2310 913150 ΑΦΜ 046401058 - ΔΟΥ: ΚΑΛΑΜΑΡΙΑΣ	ΘΕΩΡΗΘΗΚΕ Θεσσαλονίκη 14. 10. 2014 Ο ΠΡΟΪΣΤΑΜΕΝΟΣ ΔΙΕΥΘΥΝΣΗΣ ΤΕΧΝΙΚΗΣ ΥΠΗΡΕΣΙΑΣ Αστέριος Στεφάνου Αρχιτέκτων - Αναστηλωτής Με Β' β.	ΕΛΕΓΧΘΗΚΕ Θεσσαλονίκη 6/10/2014 Ο Προϊστάμενος Τμήματος Έργων Υποδομής Κώστας Κοντοδίνας Πολιτικός Μηχανικός με Α' β

ΤΟΠΟΓΡΑΦΙΚΗ ΑΠΟΤΥΠΩΣΗ ΤΕΧΝΙΚΟΥ
ΚΛΙΜΑΚΑ 1 : 100

Σημεία Ελέγχου (Repair)		
X	Y	Z
522.830,989	4.452.276,203	565,665
522.805,212	4.452.284,841	566,364
522.817,804	4.452.307,096	566,479

Άξονας οδού
Κατάστρωμα οδού

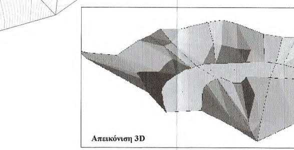

Απεικόνιση 3D

ΚΑΤΟΨΗ ΕΚΣΚΑΦΩΝ
ΚΛΙΜΑΚΑ 1 : 100

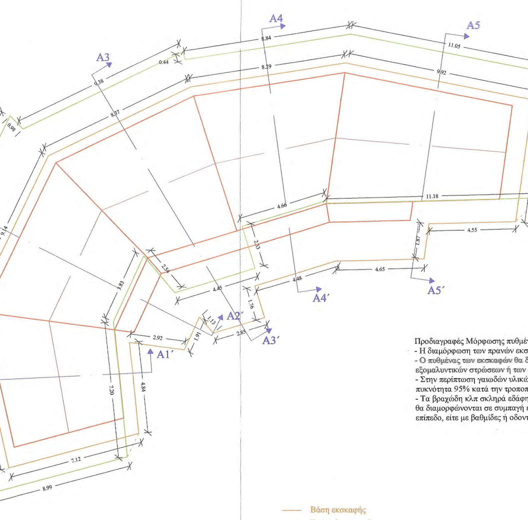

Προδιαγραφές Μόρφωσης πυθμένα και πρανών εκσκαφών
- Η διαμόρφωση των πρανών εκσκαφής θα γίνει με αναλογία 2:1.5
- ~~Ο πυθμένας των εκσκαφών θα διαμορφώνεται~~ σε στάθμη επαρκή για τη διάστρωση του σκυροδέματος, των εξομαλυντικών στρώσεων ή των στρώσεων έδρασης που προβλέπονται από τη μελέτη.
- Στην περίπτωση γαιωδών υλικών ο πυθμένας θα συμπυκνώνεται με κατάλληλα μέσα, ώστε να επιτευχθεί πυκνότητα 95% κατά την τροποποιημένη μέθοδο Proctor.
- Τα βραχώδη κλπ σκληρά εδάφη θεμελίωσης θα απαλλάσσονται από τα χαλαρά υλικά, θα καθαρίζονται και εν γένει θα διαμορφώνονται σε συμπαγή επιφάνεια στην τελική στάθμη θεμελίωσης, η οποία μπορεί να είναι, είτε ένα ενιαίο επίπεδο, είτε με βαθμίδες ή οδοντώσεις σύμφωνα με τη μελέτη

Βάση εκσκαφής
Κορυφή εκσκαφής

Εκσκαφή και επανεπίχωση
Εκσκαφή χωρίς επανεπίχωση
Επίχωση

ΤΟΜΗ ΤΕΧΝΙΚΟΥ Α1 - Α1´

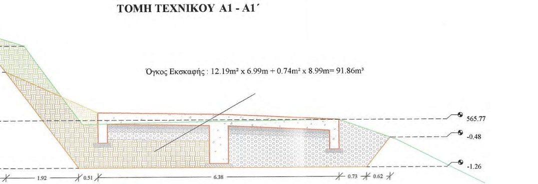

ΤΟΜΗ ΤΕΧΝΙΚΟΥ Α2 - Α2´

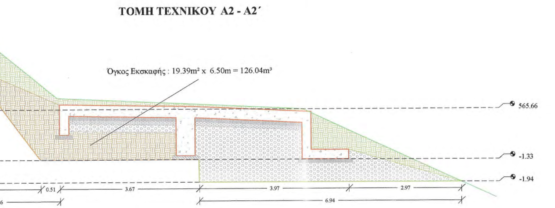

ΤΟΜΗ ΤΕΧΝΙΚΟΥ Α3 - Α3´

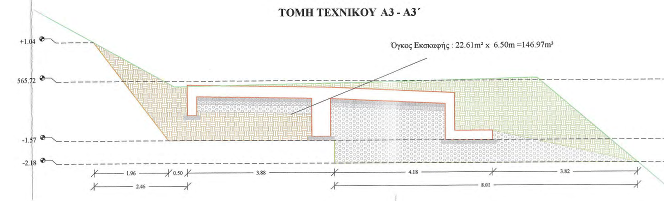

ΤΟΜΗ ΤΕΧΝΙΚΟΥ Α4 - Α4´

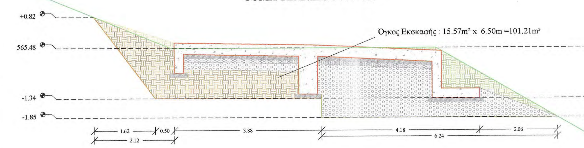

ΤΟΜΗ ΤΕΧΝΙΚΟΥ Α5 - Α5´

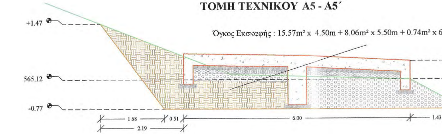

ΚΑΤΟΨΗ ΟΠΛΙΣΜΩΝ

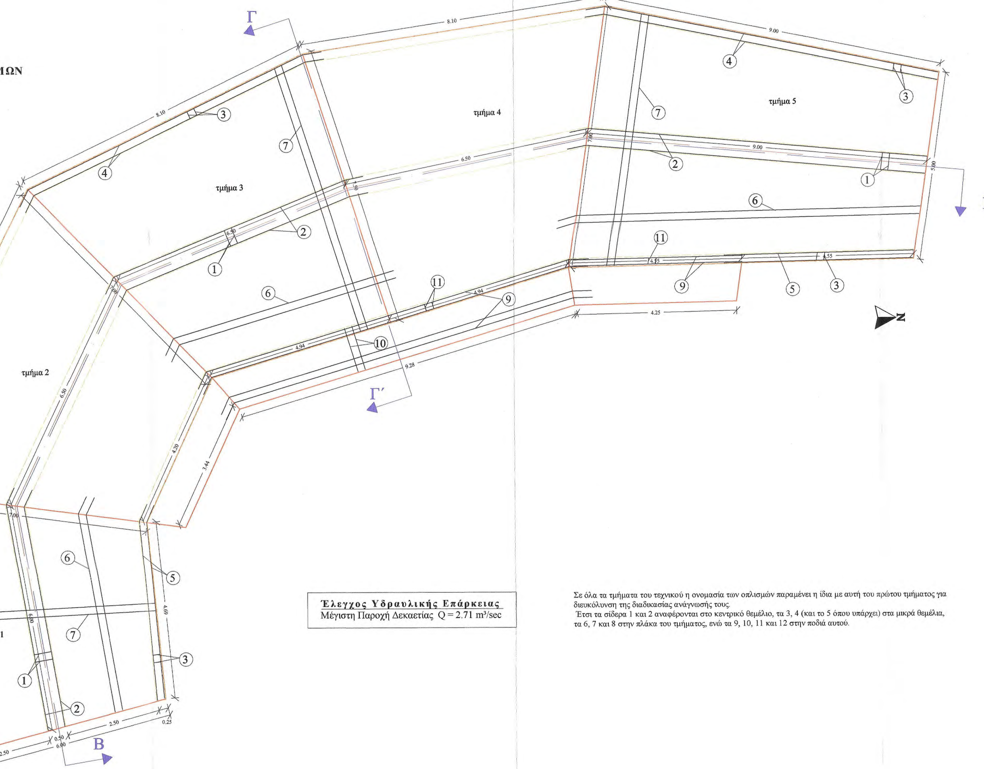

Έλεγχος Υδραυλικής Επάρκειας
Μέγιστη Παροχή Δεκαετίας Q = 2.71 m³/sec

ΤΟΜΗ Β - Β´

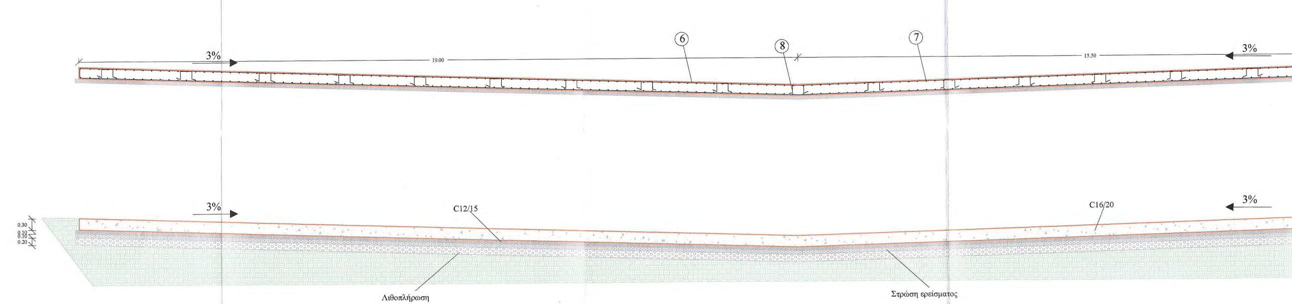

ΤΟΜΗ Γ - Γ´

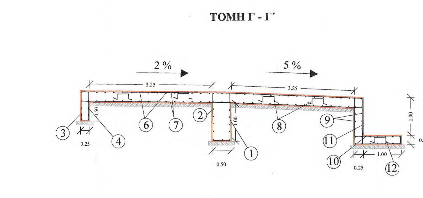

ΠΡΟΜΕΤΡΗΣΗ ΟΠΛΙΣΜΟΥ 1ου ΤΜΗΜΑΤΟΣ

Α/Α	Μορφή οπλισμού	Οπλισμός	Αριθμός τεμαχίων	Μήκος τεμαχίων (m)	Μονάδα Βάρους	Συνολικό Βάρος (Kgr)
Τοιχείο Ενδιάμεσου Θεμελίου						
1	0.45 / 1.25 / 0.10 / 0.10 / 0.45 / 1.25	Φ10/20	31	3.60	0.62	69.20
2	0.30 / 6.00 / 0.50	Φ10/20	11	6.80	0.62	46.40
Μικρά Θεμέλια						
3	0.20 / 0.75 / 0.10 / 0.10 / 0.20 / 0.75	Φ10/20	62	2.10	0.62	80.70
4	0.15 / 7.30 / 0.50	Φ10/20	6	7.95	0.62	29.60
5	0.15 / 4.80 / 0.50	Φ10/20	6	5.45	0.62	20.30
Πλάκα τμήματος						
6	0.25 / 4.80 -7.30 / 0.50 / 0.25	Φ10/20 (παράλληλα)	72 α - κ	5.80 - 8.30	0.62	314.70
7	0.25 / 6.00 - 7.00 / 0.25	Φ10/20 (κάθετα)	74 α - κ	6.50 - 7.50	0.62	321.20
8	0.20 / 0.20 / 0.20 / 0.20 / 0.20	3Φ12/m²	114	1.00	0.89	101.50
ΣΥΝΟΛΙΚΟ ΒΑΡΟΣ ΟΠΛΙΣΜΟΥ ΤΜΗΜΑΤΟΣ						983.60

ΕΦΑΡΜΟΖΟΜΕΝΟΙ ΚΑΝΟΝΙΣΜΟΙ
1. Νέος Κανονισμός Τεχνολογίας Χαλύβων Οπλισμού Σκυροδέματος ΚΤΧ 2008 (ΦΕΚ1416/Β/17-07-2008 και ΦΕΚ2113/Β/13-10-2008
2. Ελληνικός Κανονισμός Ωπλισμένου Σκυροδέματος ΕΚΩΣ 2000 όπως τροποποιήθηκε με την απόφαση Αρ.Πρωτ.Δ17α/01/45/ΦΝ429/ 3-3-2010
3. Προσωρινές Εθνικές ΤΕχνικές Προδιαγραφές - ΠΕΤΕΠ (Τελευταία ενημέρωση 30-08-2010) για τις Χωματουργικές Εργασίες
4. Οδηγίες Μελετών Οδικών Έργων (Ο.Μ.Ο.Ε.) Κεφ.7 Μελέτη Μικρών Τεχνικών Έργων

ΠΡΟΜΕΤΡΗΣΗ ΟΠΛΙΣΜΟΥ 2ου ΤΜΗΜΑΤΟΣ

Α/Α	Μορφή οπλισμού	Οπλισμός	Αριθμός τεμαχίων	Μήκος τεμαχίων (m)	Μονάδα Βάρους	Συνολικό Βάρος (Kgr)
Τοιχείο Ενδιάμεσου Θεμελίου						
1	0.45 / 1.25 / 0.10 / 0.10 / 0.45 / 1.25	Φ10/20	33	3.60	0.62	73.70
2	0.50 / 6.70 / 0.50	Φ10/20	11	7.70	0.62	52.50
Μικρά Θεμέλια						
3	0.20 / 0.75 / 0.10 / 0.10 / 0.20 / 0.75	Φ10/20	45	2.10	0.62	58.60
4	0.50 / 8.80 / 0.50	Φ10/20	6	9.80	0.62	35.60
5		0	0	0.00	0.00	0.00
Πλάκα τμήματος						
6	0.50 / 0.25 / 4.20 - 8.80 / 0.50 / 0.25	Φ10/20 (παράλληλα)	72 α - κ	5.20 - 10.30	0.62	346.00
7	0.25 / 7.00 / 0.25	Φ10/20 (κάθετα)	90 α - κ	7.50	0.62	418.50
8	0.20 / 0.20 / 0.20 / 0.20 / 0.20	3Φ12/m²	129	1.00	0.89	114.80
Ποδιά τμήματος						
9	0.15 / 3.45 -4.20 / 0.50	Φ10/20 (παράλληλα)	20	4.10 - 4.85	0.62	55.50
10	0.15 / 1.20 / 0.15	Φ10/20 (κάθετα)	44 α - κ	1.50	0.62	40.90
11	0.20 / 1.25 / 0.10 / 0.10 / 0.20 / 1.25	Φ10/20	22	3.10	0.62	42.30
12	0.20 / 0.20 / 0.20 / 0.20 / 0.20	3Φ12/m²	12	1.00	0.89	10.70
ΣΥΝΟΛΙΚΟ ΒΑΡΟΣ ΟΠΛΙΣΜΟΥ ΤΜΗΜΑΤΟΣ						1249.10

Σε όλα τα τμήματα του τεχνικού η ονομασία των οπλισμών παραμένει η ίδια με αυτή του πρώτου τμήματος για διευκόλυνση της διαδικασίας ανάγνωσής τους.
Έτσι τα σίδερα 1 και 2 αναφέρονται στο κεντρικό θεμέλιο, τα 3, 4 (και το 5 όπου υπάρχει) στα μικρά θεμέλια, τα 6, 7 και 8 στην πλάκα του τμήματος, ενώ τα 9, 10, 11 και 12 στην ποδιά αυτού.

Ανά 4,00m κατά μήκος του άξονα του έργου και κάθετα σε αυτόν αρμός συστολοδιαστολής ο οποίος θα γεμίσει με πίσσα

ΠΡΟΜΕΤΡΗΣΗ ΟΠΛΙΣΜΟΥ 3ου ΤΜΗΜΑΤΟΣ

Α/Α	Μορφή οπλισμού	Οπλισμός	Αριθμός τεμαχίων	Μήκος τεμαχίων (m)	Μονάδα Βάρους	Συνολικό Βάρος (Kgr)
Τοιχείο Ενδιάμεσου Θεμελίου						
1	0.45 / 1.25 / 0.10 / 0.10 / 0.45 / 1.25	Φ10/20	33	3.60	0.62	73.70
2	0.50 / 6.70 / 0.50	Φ10/20	11	7.70	0.62	52.50
Μικρά Θεμέλια						
3	0.20 / 0.75 / 0.10 / 0.10 / 0.20 / 0.75	Φ10/20	41	2.10	0.62	53.40
4	0.50 / 8.10 / 0.50	Φ10/20	6	9.10	0.62	33.90
5		0	0	0.00	0.00	0.00
Πλάκα τμήματος						
6	0.50 / 0.25 / 4.90 - 8.10 / 0.50 / 0.25	Φ10/20 (παράλληλα)	74 α - κ	6.40 - 9.60	0.62	367.00
7	0.25 / 7.00 -7.50 / 0.25	Φ10/20 (κάθετα)	82 α - κ	7.50 - 8.00	0.62	394.00
8	0.20 / 0.20 / 0.20 / 0.20 / 0.20	3Φ12/m²	137	1.00	0.89	121.90
ΣΥΝΟΛΙΚΟ ΒΑΡΟΣ ΟΠΛΙΣΜΟΥ ΤΜΗΜΑΤΟΣ						1096.40

ΠΡΟΜΕΤΡΗΣΗ ΟΠΛΙΣΜΟΥ 4ου ΤΜΗΜΑΤΟΣ

Α/Α	Μορφή οπλισμού	Οπλισμός	Αριθμός τεμαχίων	Μήκος τεμαχίων (m)	Μονάδα Βάρους	Συνολικό Βάρος (Kgr)
Τοιχείο Ενδιάμεσου Θεμελίου						
1	0.45 / 1.25 / 0.10 / 0.10 / 0.45 / 1.25	Φ10/20	33	3.60	0.62	73.70
2	0.50 / 6.70 / 0.50	Φ10/20	11	7.70	0.62	52.50
Μικρά Θεμέλια						
3	0.20 / 0.75 / 0.10 / 0.10 / 0.20 / 0.75	Φ10/20	41	2.10	0.62	53.40
4	0.50 / 8.10 / 0.50	Φ10/20	6	9.10	0.62	33.90
5		0	0	0.00	0.00	0.00
Πλάκα τμήματος						
6	0.50 / 0.25 / 4.90 - 8.10 / 0.50 / 0.25	Φ10/20 (παράλληλα)	74 α - κ	6.40 - 9.60	0.62	367.00
7	0.25 / 7.00 -7.50 / 0.25	Φ10/20 (κάθετα)	82 α - κ	7.50 - 8.00	0.62	394.00
8	0.20 / 0.20 / 0.20 / 0.20 / 0.20	3Φ12/m²	137	1.00	0.89	121.90
ΣΥΝΟΛΙΚΟ ΒΑΡΟΣ ΟΠΛΙΣΜΟΥ ΤΜΗΜΑΤΟΣ						1096.40

Ποδιά 3ου και 4ου τμήματος						
9	0.50 / 9.30 -10.10 / 0.50	Φ10/20 (παράλληλα)	20	10.30 - 11.10	0.62	132.70
10	0.15 / 1.20 / 0.15	Φ10/20 (κάθετα)	102 α - κ	1.50	0.62	94.90
11	0.20 / 1.25 / 0.10 / 0.10 / 0.20 / 1.25	Φ10/20	51	3.10	0.62	98.00
12	0.20 / 0.20 / 0.20 / 0.20 / 0.20	3Φ12/m²	29	1.00	0.89	25.80
ΣΥΝΟΛΙΚΟ ΒΑΡΟΣ ΠΟΔΙΑΣ 3ου ΚΑΙ 4ου ΤΜΗΜΑΤΟΣ						351.40

ΠΡΟΜΕΤΡΗΣΗ ΟΠΛΙΣΜΟΥ 5ου ΤΜΗΜΑΤΟΣ

Α/Α	Μορφή οπλισμού	Οπλισμός	Αριθμός τεμαχίων	Μήκος τεμαχίων (m)	Μονάδα Βάρους	Συνολικό Βάρος (Kgr)
Τοιχείο Ενδιάμεσου Θεμελίου						
1	0.45 / 1.25 / 0.10 / 0.10 / 0.45 / 1.25	Φ10/20	46	3.60	0.62	102.70
2	0.50 / 9.00 / 0.30	Φ10/20	11	9.80	0.62	66.80
Μικρά Θεμέλια						
3	0.20 / 0.75 / 0.10 / 0.10 / 0.20 / 0.75	Φ10/20	69	2.10	0.62	89.80
4	0.50 / 9.00 / 0.15	Φ10/20	6	9.65	0.62	35.90
5	5.05 / 0.15	Φ10/20	6	5.20	0.62	19.30
Πλάκα τμήματος						
6	0.50 / 0.25 / 9.00 / 0.25	Φ10/20 (παράλληλα)	72 α - κ	10.00	0.62	446.40
7	0.25 / 5.00 - 7.00 / 0.25	Φ10/20 (κάθετα)	92 α - κ	5.50 - 7.50	0.62	370.80
8	0.20 / 0.20 / 0.20 / 0.20 / 0.20	3Φ12/m²	162	1.00	0.89	144.20
Ποδιά τμήματος						
9	0.50 / 4.25 - 4.55 / 0.15	Φ10/20 (παράλληλα)	20	4.90 - 5.20	0.62	62.60
10	0.15 / 1.20 / 0.15	Φ10/20 (κάθετα)	46 α - κ	1.50	0.62	42.80
11	0.20 / 1.25 / 0.10 / 0.10 / 0.20 / 1.25	Φ10/20	23	3.10	0.62	44.20
12	0.20 / 0.20 / 0.20 / 0.20 / 0.20	3Φ12/m²	13	1.00	0.89	11.60
ΣΥΝΟΛΙΚΟ ΒΑΡΟΣ ΟΠΛΙΣΜΟΥ ΤΜΗΜΑΤΟΣ						1437.10

ΣΥΝΟΛΙΚΟ ΒΑΡΟΣ ΟΠΛΙΣΜΟΥ ΤΕΧΝΙΚΟΥ 31	
Συνολικό βάρος οπλισμού 1ου τμήματος	983.60
Συνολικό βάρος οπλισμού 2ου τμήματος	1249.10
Συνολικό βάρος οπλισμού 3ου τμήματος	1096.40
Συνολικό βάρος οπλισμού 4ου τμήματος	1096.40
Συνολικό βάρος οπλισμού ποδιάς 3ου και 4ου τμήματος	351.40
Συνολικό βάρος οπλισμού 5ου τμήματος	1437.10
ΣΥΝΟΛΙΚΟ ΒΑΡΟΣ	**6214.00**

ΕΡΓΟΔΟΤΗΣ	ΙΕΡΑ ΜΟΝΗ ΙΒΗΡΩΝ
ΕΡΓΟ	ΜΕΛΕΤΗ ΚΑΤΑΣΚΕΥΗΣ ΚΑΙ ΧΩΡΟΘΕΤΗΣΗΣ ΤΕΧΝΙΚΩΝ ΔΡΟΜΟΥ "ΚΤΗΜΑ ΚΕΛΙΟΥ ΑΓ. ΑΝΝΗΣ - ΚΑΡΤΟΥΒΑΡΑ" ΔΑΣΟΚΤΗΜΑΤΟΣ Ι. Μ. ΙΒΗΡΩΝ
ΘΕΣΗ	ΔΑΣΟΚΤΗΜΑ ΙΕΡΑΣ ΜΟΝΗΣ ΙΒΗΡΩΝ ΑΓΙΟ ΟΡΟΣ
ΜΕΛΕΤΗΤΗΣ	ΓΟΥΝΑΡΗΣ Β. ΝΙΚΟΛΑΟΣ ΔΑΣΟΛΟΓΟΣ - ΜΕΛΕΤΗΤΗΣ
ΘΕΜΑ ΣΧΕΔΙΟΥ / ΠΑΡΑΓΩΓΗ ΣΧΕΔΙΟΥ	ΡΕΙΘΡΟ L = 8 m
ΑΡ. ΣΧΕΔΙΟΥ	ΤΕ. 31
ΚΛΙΜΑΚΑ	1:50
ΧΡΟΝΟΣ ΜΕΛΕΤΗΣ	2010

ΤΕΧΝΟΟΜΟΙΟΣΤΑΣΗ ΕΤΑΙΡΕΙΑ ΠΕΡΙΒΑΛΛΟΝΤΙΚΗΣ ΔΙΑΧΕΙΡΙΣΗΣ

ΕΠΙΒΛΕΠΩΝ ΜΕΛΕΤΗΣ
Θεσ/νίκη 25/9/2014
ΓΚΙΟΛΙΑΣ ΣΤΕΦΑΝΟΣ
ΠΟΛΙΤΙΚΟΣ ΜΗΧΑΝΙΚΟΣ ΜΕ Α' β

ΥΠΟΓΡΑΦΗ ΔΑΣΟΛΟΓΟΥ	ΘΕΩΡΗΣΗ ΥΠΗΡΕΣΙΑΣ	ΕΓΚΡΙΣΗ ΥΠΗΡΕΣΙΑΣ
ΝΙΚΟΛΑΟΣ Β. ΓΟΥΝΑΡΗΣ ΔΑΣΟΛΟΓΟΣ - ΜΕΛΕΤΗΤΗΣ Α.Μ. ΓΕΩΤΕΕ 2036 - Α.Μ.Μ. 12713 ΕΥΡΙΠΙΔΟΥ 32 - ΘΕΣ/ΝΙΚΗ - ΤΗΛ: 2310 913150 ΑΦΜ 046401058 - ΔΟΥ: ΚΑΛΑΜΑΡΙΑΣ		ΘΕΩΡΗΘΗΚΕ Θεσσαλονίκη 200 Ο ΠΡΟΪ. ΤΜΗΜΑΤΟΣ ΔΙΕΥΘΥΝΣΗΣ ΤΕΧΝΙΚΗΣ ΥΠΗΡΕΣΙΑΣ

Αστέριος Στεφάνου
Αρχιτέκτων - Πολεοδόμος
Με Α' β.

ΤΟΠΟΓΡΑΦΙΚΗ ΑΠΟΤΥΠΩΣΗ ΤΕΧΝΙΚΟΥ
ΚΛΙΜΑΚΑ 1 : 100

Σημείο Ελέγχου (Repair)		
X	Y	Z
522.678,285	4.452.078,727	580,384

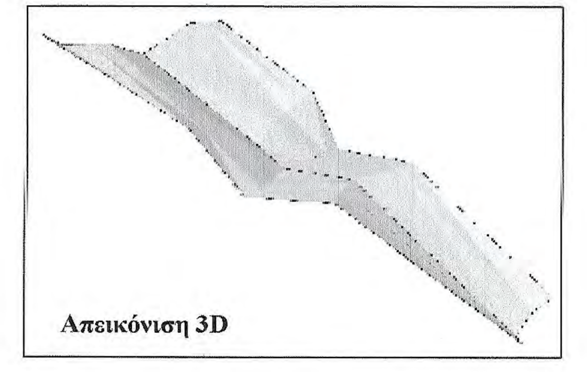
Απεικόνιση 3D

Άξονας οδού
Κατάστρωμα οδού

ΤΟΜΗ ΤΕΧΝΙΚΟΥ Α - Α΄

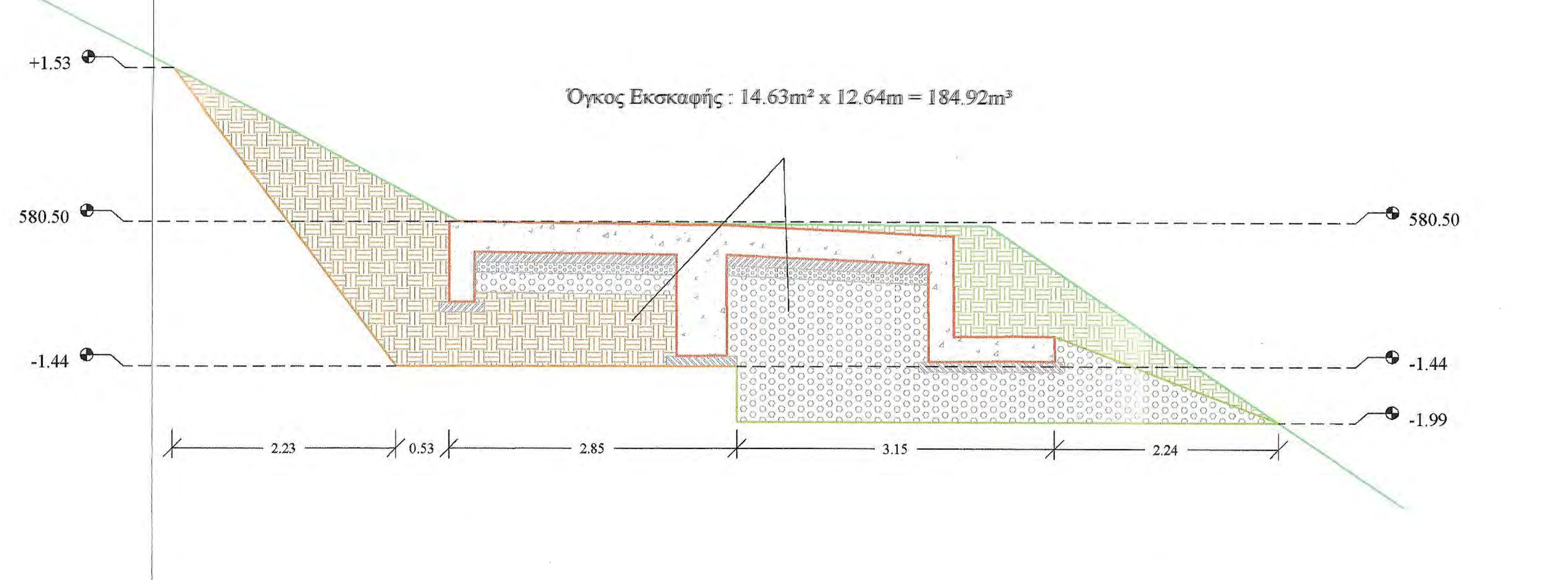

Εκσκαφή και επανεπίχωση
Εκσκαφή χωρίς επανεπίχωση

Προδιαγραφές Μόρφωσης πυθμένα και πρανών εκσκαφών
- Η διαμόρφωση των πρανών εκσκαφής θα γίνει με αναλογία 2:1.5
- Ο πυθμένας των εκσκαφών θα διαμορφώνεται σε στάθμη επαρκή για τη διάστρωση του σκυροδέματος, των εξομαλυντικών στρώσεων ή των στρώσεων έδρασης που προβλέπονται από τη μελέτη.
- Στην περίπτωση γαιωδών υλικών ο πυθμένας θα συμπυκνώνεται με κατάλληλα μέσα, ώστε να επιτευχθεί πυκνότητα 95% κατά την τροποποιημένη μέθοδο Proctor.
- Τα βραχώδη κλπ σκληρά εδάφη θεμελίωσης θα απαλλάσσονται από τα χαλαρά υλικά, θα καθαρίζονται και εν γένει θα διαμορφώνονται σε συμπαγή επιφάνεια στην τελική στάθμη θεμελίωσης, η οποία μπορεί να είναι, είτε ένα ενιαίο επίπεδο, είτε με βαθμίδες ή οδοντώσεις σύμφωνα με τη μελέτη

Έλεγχος Υδραυλικής Επάρκειας
Μέγιστη Παροχή Διοχέτευσης Q = 1.56 m³/sec

ΚΑΤΟΨΗ ΕΚΣΚΑΦΩΝ ΚΑΙ ΟΠΛΙΣΜΩΝ

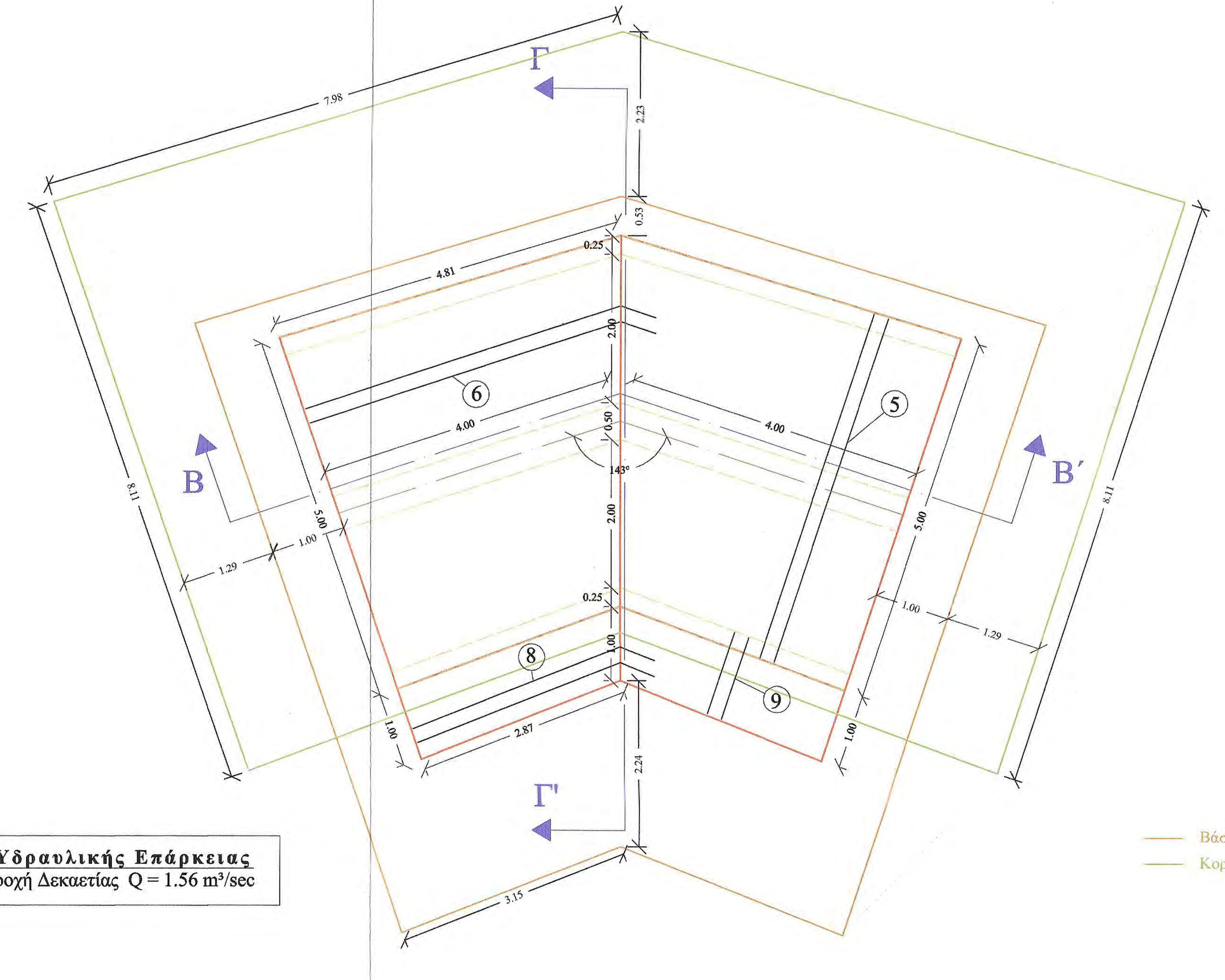

ΤΟΜΗ Β - Β΄

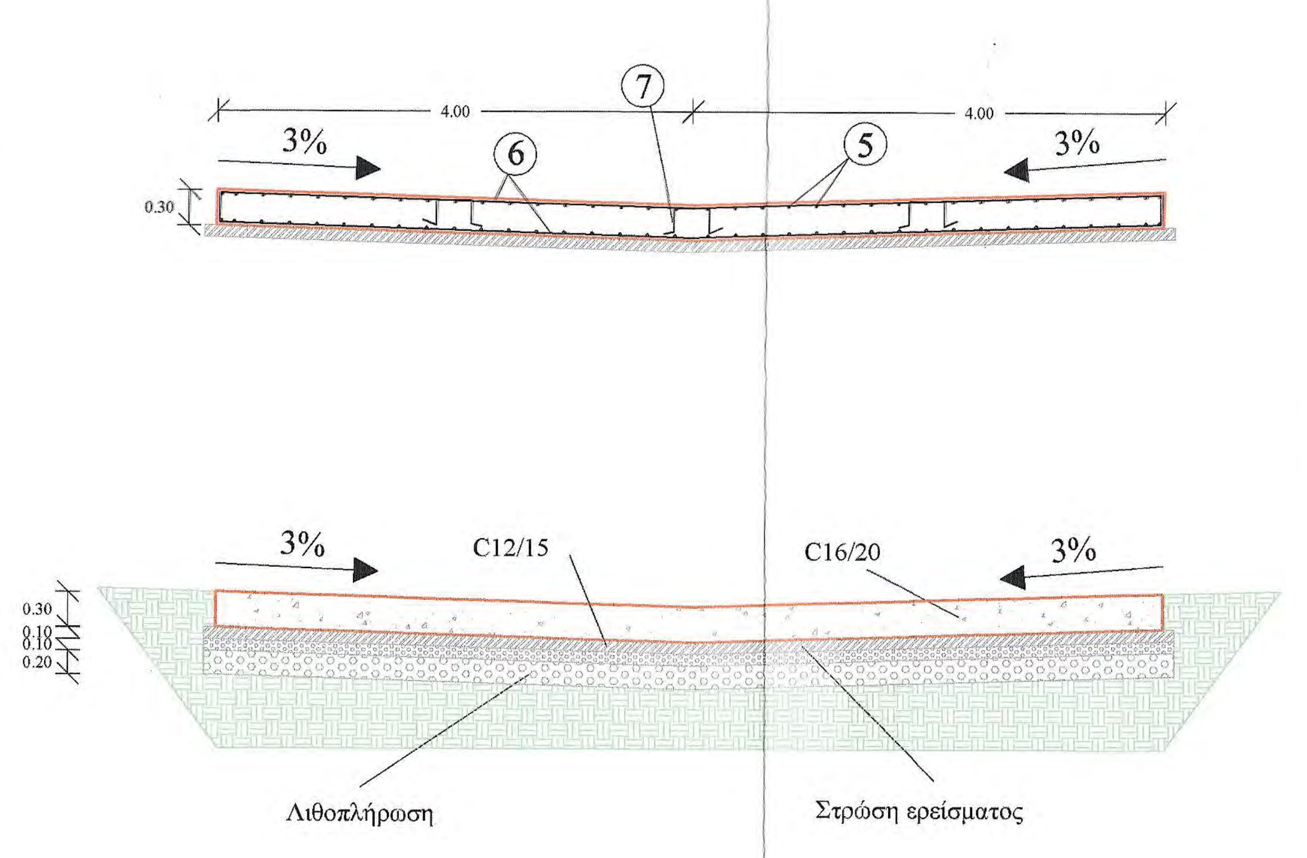

ΤΟΜΗ Γ - Γ΄

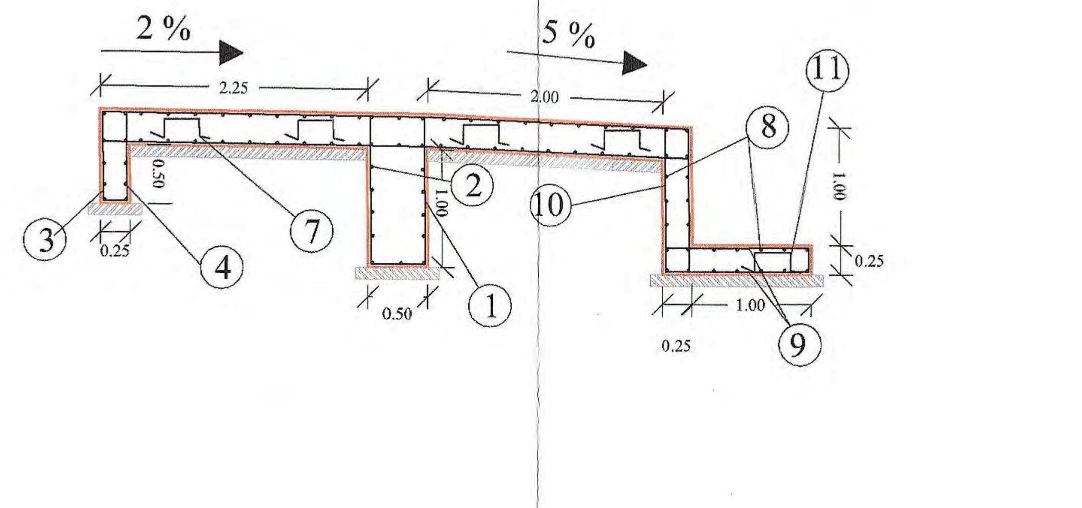

ΠΡΟΜΕΤΡΗΣΗ ΟΠΛΙΣΜΟΥ

Α/Α	Μορφή οπλισμού	Οπλισμός	Αριθμός τεμαχίων	Μήκος τεμαχίων (m)	Μονάδα Βάρους	Συνολικό Βάρος (Kgr)
Τοιχείο Ενδιάμεσου Θεμελίου						
1	1.25 / 0.45 / 0.10 / 0.10 / 0.45 / 1.25	Φ10/20	41	3.60	0.62	91.50
2	3.75 / 0.50 / 0.30 / 0.30	Φ10/20	22	4.85	0.62	66.20
Θεμέλιο Ανάντι						
3	0.75 / 0.20 / 0.10 / 0.10 / 0.20 / 0.75	Φ10/20	48	2.10	0.62	62.50
4	4.65 / 0.50 / 0.15 / 0.15	Φ10/20	12	5.45	0.62	40.50
Πλάκα Ρείθρου						
5	4.95 / 0.25 / 0.25	Φ10/20	96 α-κ	4.95	0.62	294.60
6	3.15 - 4.75 / 0.50 / 0.25 / 0.25	Φ10/20	104 α-κ	4.15 - 5.75 οριζόντια	0.62	319.20
7	0.20 / 0.20 / 0.20 / 0.20 / 0.20	$3Φ12/m^2$	117	1.00	0.89	104.10
Ποδιά Ρείθρου						
8	3.15 - 3.85 / 0.50 / 0.15 / 0.15	Φ10/20	40	3.95 - 4.65 οριζόντια	0.62	106.60
9	1.20 / 0.15 / 0.15	Φ10/20	66 α-κ	1.50	0.62	61.40
10	1.25 / 0.20 / 0.10 / 0.10 / 0.20 / 1.25	Φ10/20	33	3.10	0.62	63.40
11	0.20 / 0.20 / 0.20 / 0.20 / 0.20	$3Φ12/m^2$	18	1.00	0.89	16.00
ΣΥΝΟΛΙΚΟ ΒΑΡΟΣ ΟΠΛΙΣΜΟΥ						1226.00

Ανά 4,00m κατά μήκος του άξονα του έργου και κάθετα σε αυτόν αρμός συστολοδιαστολής ο οποίος θα γεμίσει με πίσσα.

ΕΦΑΡΜΟΖΟΜΕΝΟΙ ΚΑΝΟΝΙΣΜΟΙ
1. Νέος Κανονισμός Τεχνολογίας Χαλύβων Οπλισμού Σκυροδέματος ΚΤΧ 2008 (ΦΕΚ1416/Β/17-07-2008 και ΦΕΚ2113/Β/13-10-2008
2. Ελληνικός Κανονισμός Ωπλισμένου Σκυροδέματος ΕΚΩΣ 2000 όπως τροποποιήθηκε με την απόφαση Αρ.Πρωτ.Δ17α/01/45/ΦΝ429/ 3-3-2010
3. Προσωρινές Εθνικές ΤΕχνικές Προδιαγραφές - ΠΕΤΕΠ (Τελευταία ενημέρωση 30-08-2010) για τις Χωματουργικές Εργασίες
4. Οδηγίες Μελετών Οδικών Έργων (Ο.Μ.Ο.Ε.) Κεφ.7 Μελέτη Μικρών Τεχνικών Έργων

ΕΡΓΟΔΟΤΗΣ	**ΙΕΡΑ ΜΟΝΗ ΙΒΗΡΩΝ**
ΕΡΓΟ	**ΜΕΛΕΤΗ ΚΑΤΑΣΚΕΥΗΣ ΚΑΙ ΧΩΡΟΘΕΤΗΣΗΣ ΤΕΧΝΙΚΩΝ ΔΡΟΜΟΥ "ΚΤΗΜΑ ΚΕΛΙΟΥ ΑΓ. ΑΝΝΗΣ - ΚΑΡΤΟΥΒΑΡΑ" ΔΑΣΟΚΤΗΜΑΤΟΣ Ι. Μ. ΙΒΗΡΩΝ**
ΘΕΣΗ	**ΔΑΣΟΚΤΗΜΑ ΙΕΡΑΣ ΜΟΝΗΣ ΙΒΗΡΩΝ ΑΓΙΟ ΟΡΟΣ**
ΜΕΛΕΤΗΤΗΣ	**ΓΟΥΝΑΡΗΣ Β. ΝΙΚΟΛΑΟΣ ΔΑΣΟΛΟΓΟΣ - ΜΕΛΕΤΗΤΗΣ**
ΘΕΜΑ ΣΧΕΔΙΟΥ	**ΡΕΙΘΡΟ L = 10.10 m**
ΑΡ. ΣΧΕΔΙΟΥ	**ΤΕ. 2**
ΠΑΡΑΓΩΓΗ ΣΧΕΔΙΟΥ	ΤΕΧΝΟΟΜΟΙΟΣΤΑΣΗ ΕΤΑΙΡΕΙΑ ΠΕΡΙΒΑΛΛΟΝΤΙΚΗΣ ΔΙΑΧΕΙΡΙΣΗΣ
ΚΛΙΜΑΚΑ	1:50
ΧΡΟΝΟΣ ΜΕΛΕΤΗΣ	2010

ΕΠΙΒΛΕΠΩΝ ΜΕΛΕΤΗΣ
Θεσ/νίκη 25/9/2014
ΓΚΙΟΛΙΑΣ ΣΤΕΦΑΝΟΣ
ΠΟΛΙΤΙΚΟΣ ΜΗΧΑΝΙΚΟΣ ΜΕ Α' Β.

ΥΠΟΓΡΑΦΗ ΔΑΣΟΛΟΓΟΥ	**ΘΕΩΡΗΣΗ ΥΠΗΡΕΣΙΑΣ**	**ΕΓΚΡΙΣΗ ΥΠΗΡΕΣΙΑΣ**
ΝΙΚΟΛΑΟΣ Β. ΓΟΥΝΑΡΗΣ ΔΑΣΟΛΟΓΟΣ - ΜΕΛΕΤΗΤΗΣ Α.Μ. ΓΕΩΤΕΕ 2036 - Α.Μ.Μ. 12713 ΕΥΡΙΠΙΔΟΥ 32 - ΘΕΣ/ΝΙΚΗ - ΤΗΛ: 2310 913150 ΑΦΜ 046401058 - ΔΟΥ: ΚΑΛΑΜΑΡΙΑΣ	ΘΕΩΡΗΘΗΚΕ Θεσσαλονίκη 14.10. 2014 Ο ΠΡΟΪΣΤΑΜΕΝΟΣ ΔΙΕΥΘΥΝΣΗΣ ΤΕΧΝΙΚΗΣ ΥΠΗΡΕΣΙΑΣ Αστέριος Στεφάνου Αρχιτέκτων - Αναστηλωτής Με Α' β.	ΕΛΕΓΧΘΗΚΕ Θεσσαλονίκη 6.10.2014 Ο Προϊστάμενος Τμήματος Έργων Υποδομής Κώστας Κουτσοδίνας Πολιτικός Μηχανικός με Α' β.

ΤΟΠΟΓΡΑΦΙΚΗ ΑΠΟΤΥΠΩΣΗ ΤΕΧΝΙΚΟΥ
ΚΛΙΜΑΚΑ 1 : 100

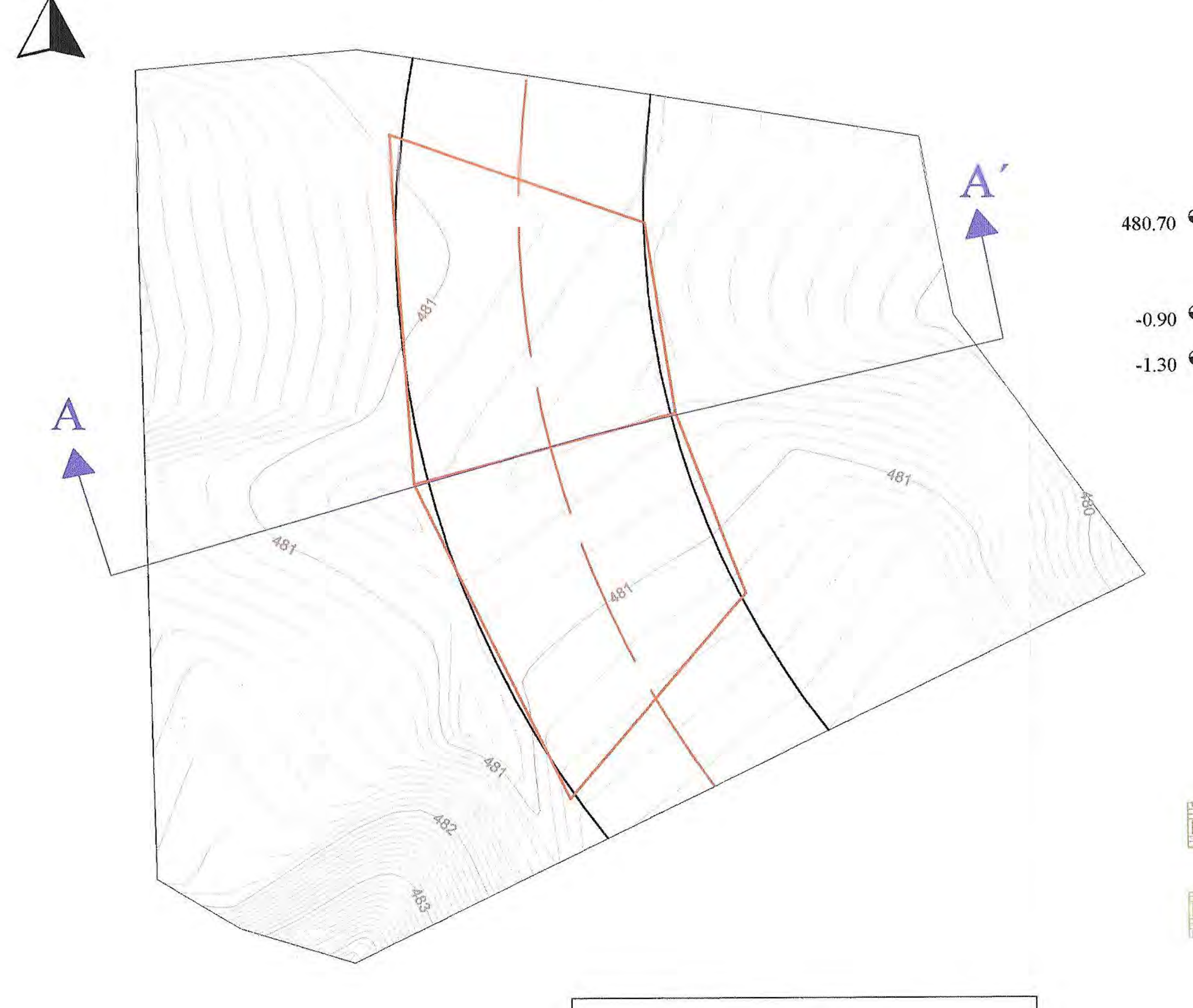

Άξονας οδού
Κατάστρωμα οδού

Σημείο Ελέγχου (Repair)		
X	Y	Z
521.692,386	4.453.923,547	459,093

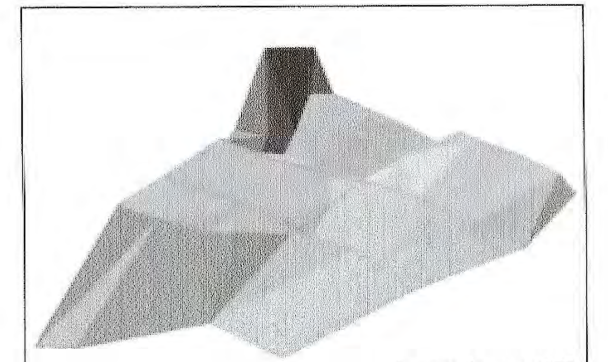
Απεικόνιση 3D

ΤΟΜΗ ΤΕΧΝΙΚΟΥ Α - Α΄

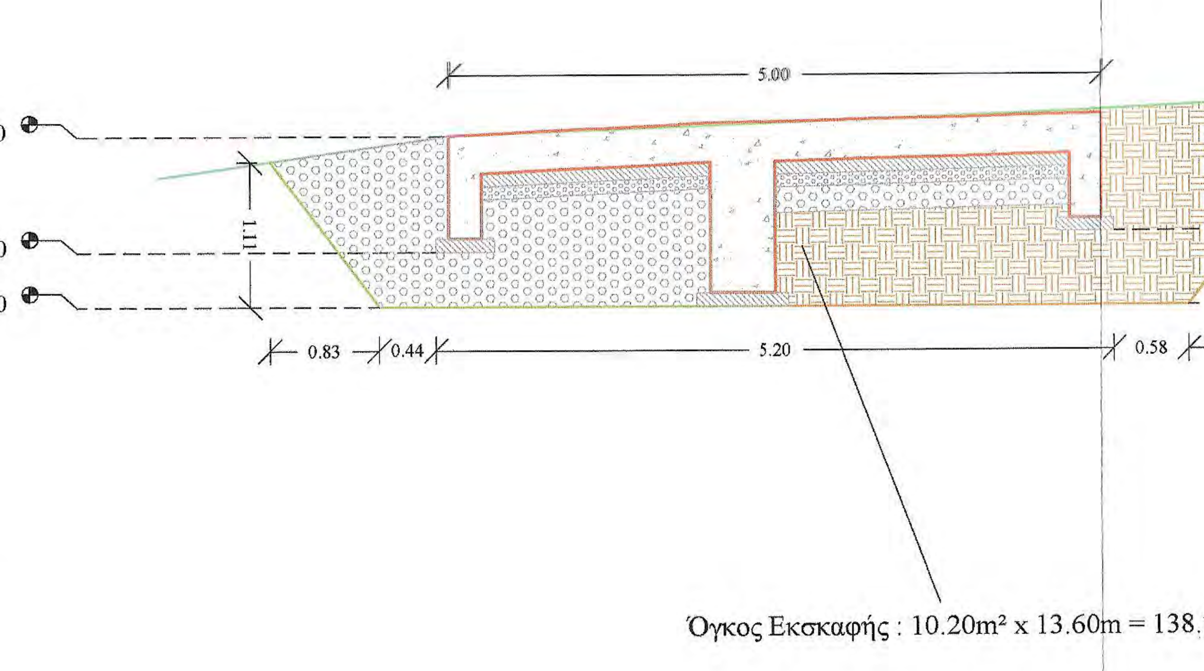

Όγκος Εκσκαφής : 10.20m² x 13.60m = 138.72m³

Εκσκαφή και επανεπίχωση

Εκσκαφή χωρίς επανεπίχωση

Προδιαγραφές Μόρφωσης πυθμένα και πρανών εκσκαφών
- Η διαμόρφωση των πρανών εκσκαφής θα γίνει με αναλογία 2:1,5
- Ο πυθμένας των εκσκαφών θα διαμορφώνεται σε στάθμη επαρκή για τη διάστρωση του σκυροδέματος, των εξομαλυντικών στρώσεων ή των στρώσεων έδρασης που προβλέπονται από τη μελέτη.
- Στην περίπτωση γαιωδών υλικών ο πυθμένας θα συμπυκνώνεται με κατάλληλα μέσα, ώστε να επιτευχθεί πυκνότητα 95% κατά την τροποποιημένη μέθοδο Proctor.
- Τα βραχώδη κλπ σκληρά εδάφη θεμελίωσης θα απαλλάσσονται από τα χαλαρά υλικά, θα καθαρίζονται και εν γένει θα διαμορφώνονται σε συμπαγή επιφάνεια στην τελική στάθμη θεμελίωσης, η οποία μπορεί να είναι, είτε ένα ενιαίο επίπεδο, είτε με βαθμίδες ή οδοντώσεις σύμφωνα με τη μελέτη

ΚΑΤΟΨΗ ΕΚΣΚΑΦΩΝ ΚΑΙ ΟΠΛΙΣΜΩΝ

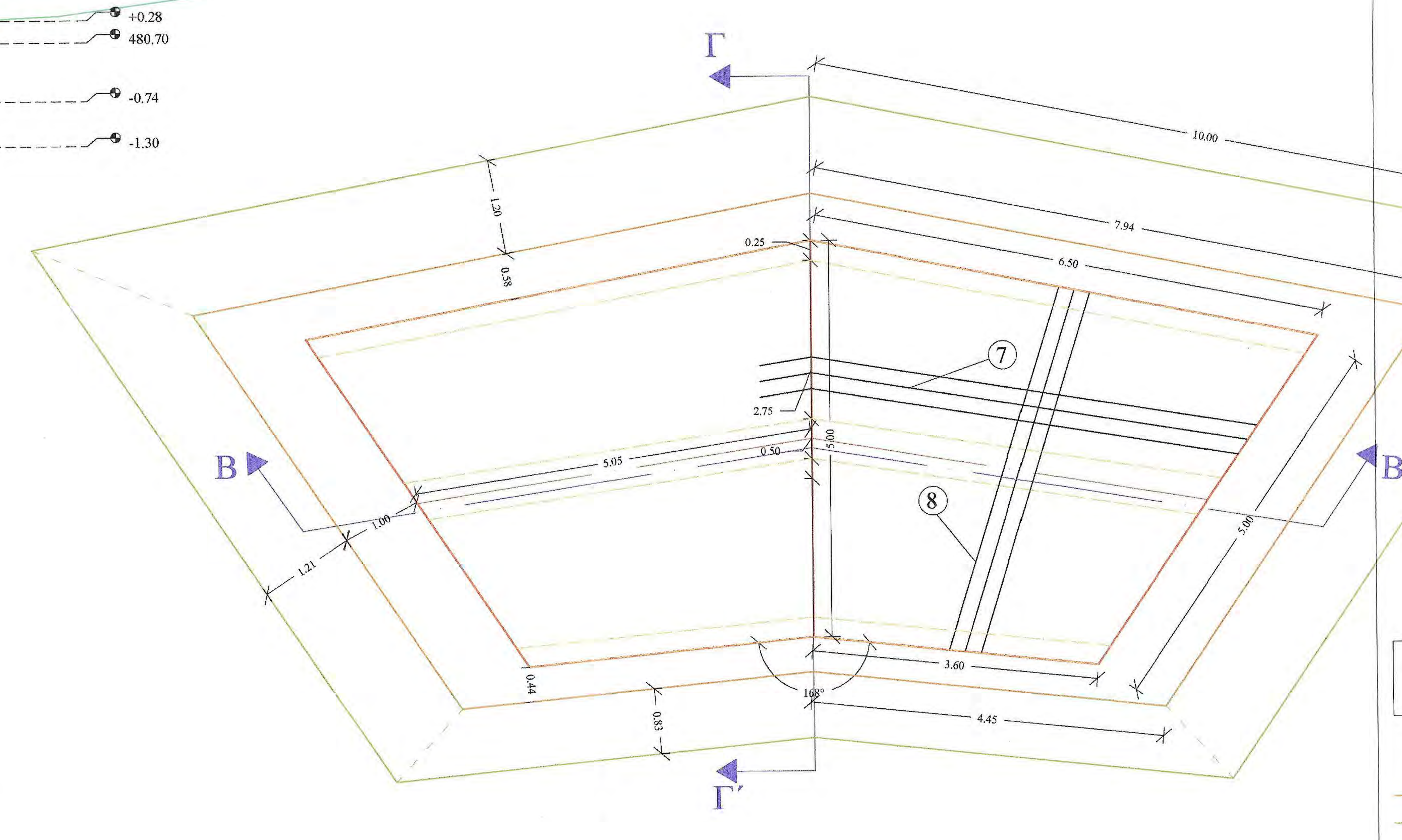

Έλεγχος Υδραυλικής Επάρκειας
Μέγιστη Παροχή Δεκαετίας Q = 2.65 m³/sec

Βάση εκσκαφής
Κορυφή εκσκαφής

ΤΟΜΗ Β - Β΄

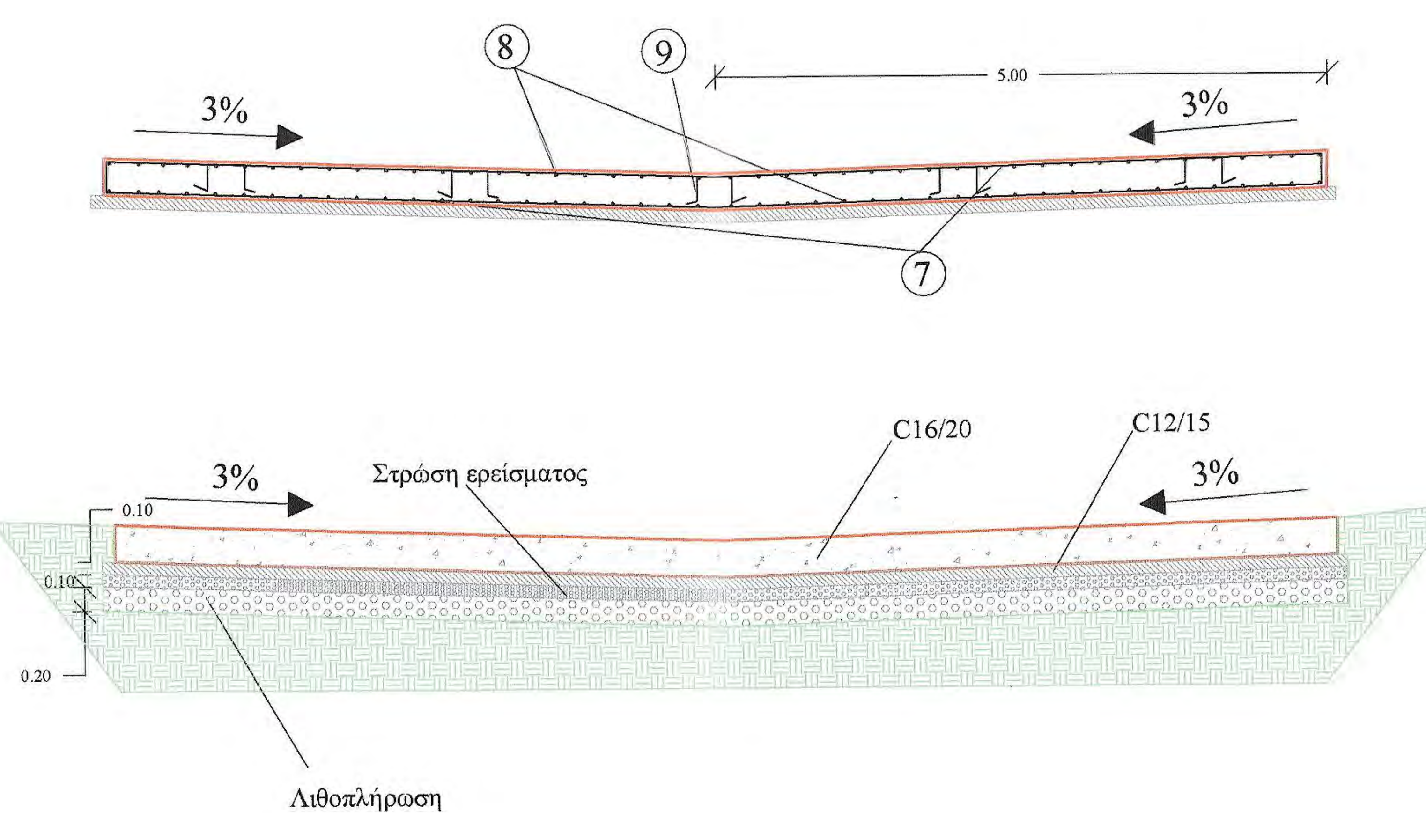

ΤΟΜΗ Γ - Γ΄

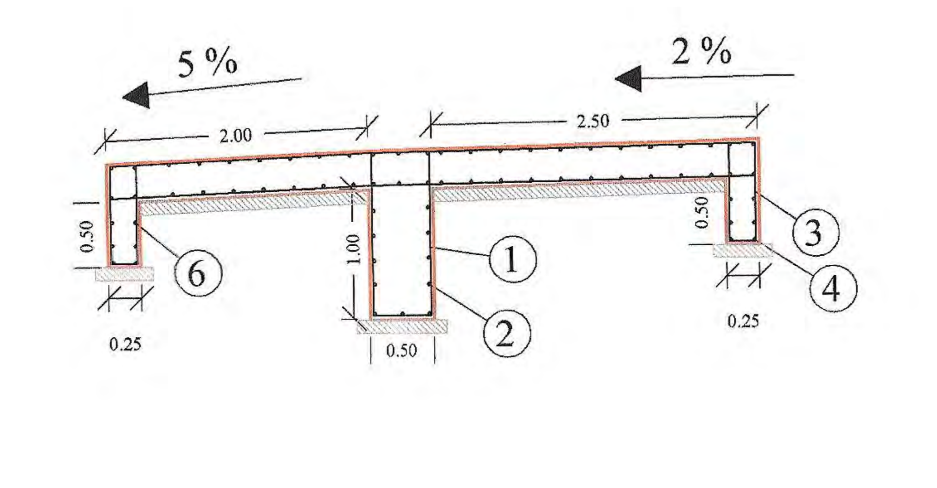

ΠΡΟΜΕΤΡΗΣΗ ΟΠΛΙΣΜΟΥ

Α/Α	Μορφή οπλισμού	Οπλισμός	Αριθμός τεμαχίων	Μήκος τεμαχίων (m)	Μονάδα Βάρους	Συνολικό Βάρος (Kgr)
Τοιχείο Ενδιάμεσου Θεμελίου						
1	1.25 / 0.45 / 0.10 / 0.10 / 0.45 / 1.25	Φ10/20	49	3.60	0.62	109.40
2	4.55 / 0.50 / 0.30 / 0.30	Φ10/20	22	5.65	0.62	77.10
Θεμέλιο Ανάντι						
3	0.75 / 0.20 / 0.10 / 0.10 / 0.20 / 0.75	Φ10/20	66	2.10	0.62	85.90
4	6.45 / 0.50 / 0.15 / 0.15	Φ10/20	12	7.25	0.62	53.90
Θεμέλιο Κατάντι						
5	0.75 / 0.20 / 0.10 / 0.10 / 0.20 / 0.75	Φ10/20	37	2.10	0.62	48.20
6	3.65 / 0.50 / 0.15 / 0.15	Φ10/20	12	4.35	0.62	33.10
Πλάκα Ρείθρου						
7	3.55 - 6.45 / 0.50 / 0.15 / 0.15	Φ10/20 (οριζόντια)	124 α - κ	4.35 - 7.25	0.62	445.90
8	4.95 / 0.25 / 0.25	Φ10/20 (κάθετα)	132 α - κ	5.45	0.62	446.00
9	0.20 / 0.20 / 0.20 / 0.20 / 0.20	$3Φ12/m^2$	143	1.00	0.89	127.30
ΣΥΝΟΛΙΚΟ ΒΑΡΟΣ ΟΠΛΙΣΜΟΥ						1.426.80

Ανά 4,00m κατά μήκος του άξονα του έργου και κάθετα σε αυτόν αρμός συστολοδιαστολής ο οποίος θα γεμίσει με πίσσα

ΕΦΑΡΜΟΖΟΜΕΝΟΙ ΚΑΝΟΝΙΣΜΟΙ

1. Νέος Κανονισμός Τεχνολογίας Χαλύβων Οπλισμού Σκυροδέματος ΚΤΧ 2008 (ΦΕΚ1416/Β/17-07-2008 και ΦΕΚ2113/Β/13-10-2008)

2. Ελληνικός Κανονισμός Ωπλισμένου Σκυροδέματος ΕΚΩΣ 2000 όπως τροποποιήθηκε με την απόφαση Αρ.Πρωτ.Δ17α/01/45/ΦΝ429/ 3-3-2010

3. Προσωρινές Εθνικές ΤΕχνικές Προδιαγραφές - ΠΕΤΕΠ (Τελευταία ενημέρωση 30-08-2010) για τις Χωματουργικές Εργασίες

4. Οδηγίες Μελετών Οδικών Έργων (Ο.Μ.Ο.Ε.) Κεφ.7 Μελέτη Μικρών Τεχνικών Έργων

ΕΡΓΟΔΟΤΗΣ	ΙΕΡΑ ΜΟΝΗ ΙΒΗΡΩΝ
ΕΡΓΟ	ΜΕΛΕΤΗ ΚΑΤΑΣΚΕΥΗΣ ΚΑΙ ΧΩΡΟΘΕΤΗΣΗΣ ΤΕΧΝΙΚΩΝ ΔΡΟΜΟΥ "ΚΤΗΜΑ ΚΕΛΙΟΥ ΑΓ. ΑΝΝΗΣ - ΚΑΡΤΟΥΒΑΡΑ" ΔΑΣΟΚΤΗΜΑΤΟΣ Ι. Μ. ΙΒΗΡΩΝ
ΘΕΣΗ	ΔΑΣΟΚΤΗΜΑ ΙΕΡΑΣ ΜΟΝΗΣ ΙΒΗΡΩΝ ΑΓΙΟ ΟΡΟΣ
ΜΕΛΕΤΗΤΗΣ	ΓΟΥΝΑΡΗΣ Β. ΝΙΚΟΛΑΟΣ ΔΑΣΟΛΟΓΟΣ - ΜΕΛΕΤΗΤΗΣ
ΘΕΜΑ ΣΧΕΔΙΟΥ	ΣΩΛΗΝΩΤΟΣ ΟΧΕΤΟΣ L=12 m, D=1 m ΜΕ ΦΡΕΑΤΙΟ 2*2 m
ΑΡ. ΣΧΕΔΙΟΥ	ΤΕ. 3
ΠΑΡΑΓΩΓΗ ΣΧΕΔΙΟΥ	ΤΕΧΝΟΟΜΟΙΟΣΤΑΣΗ ΕΤΑΙΡΕΙΑ ΠΕΡΙΒΑΛΛΟΝΤΙΚΗΣ ΔΙΑΧΕΙΡΙΣΗΣ
ΚΛΙΜΑΚΑ	1:50
ΧΡΟΝΟΣ ΜΕΛΕΤΗΣ	2010

ΕΠΙΒΛΕΠΩΝ ΜΕΛΕΤΗΣ
Θεσ/νίκη 25/9/2014
ΓΚΙΟΛΙΑΣ ΣΤΕΦΑΝΟΣ
ΠΟΛΙΤΙΚΟΣ ΜΗΧΑΝΙΚΟΣ ΜΕ Α' Β

ΥΠΟΓΡΑΦΗ ΔΑΣΟΛΟΓΟΥ	ΘΕΩΡΗΣΗ ΥΠΗΡΕΣΙΑΣ	ΕΓΚΡΙΣΗ ΥΠΗΡΕΣΙΑΣ
ΝΙΚΟΛΑΟΣ Β. ΓΟΥΝΑΡΗΣ ΔΑΣΟΛΟΓΟΣ - ΜΕΛΕΤΗΤΗΣ Α.Μ. ΓΕΩΤΕΕ 2036 - Α.Μ.Μ. 12713 ΕΥΡΙΠΙΔΟΥ 32 - ΘΕΣ/ΝΙΚΗ - ΤΗΛ: 2310 913150 ΑΦΜ 046401058 - ΔΟΥ ΚΑΛΑΜΑΡΙΑΣ	ΘΕΩΡΗΘΗΚΕ Θεσσαλονίκη 19-10 2010 Ο ΠΡΟΪΣΤΑΜΕΝΟΣ ΔΙΕΥΘΥΝΣΗΣ ΤΕΧΝΙΚΗΣ ΥΠΗΡΕΣΙΑΣ Αρτέμιος Στεφάνου Αρχιτέκτων - Αναστηλωτής Με Β' β.	ΕΛΕΓΧΘΗΚΕ Θεσσαλονίκη 6/10/2010 Ο Προϊστάμενος Τμήματος Έργων Υποδομής Κώστας Κοντοδίνας Πολιτικός Μηχανικός με Β β.

ΤΟΠΟΓΡΑΦΙΚΗ ΑΠΟΤΥΠΩΣΗ ΤΕΧΝΙΚΟΥ
ΚΛΙΜΑΚΑ 1 : 100

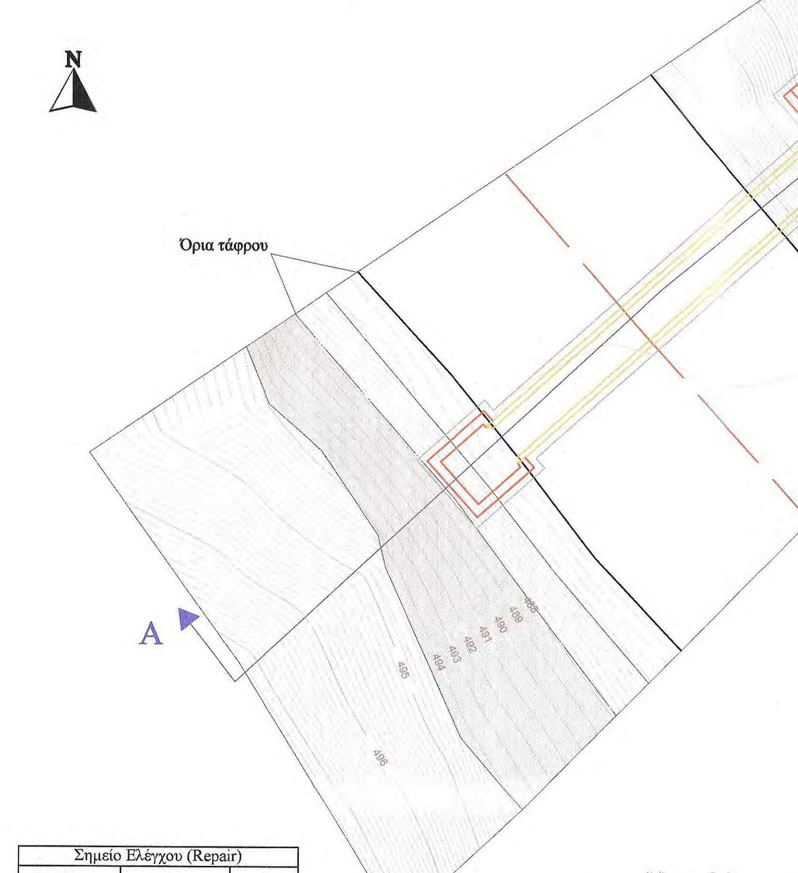

Σημείο Ελέγχου (Repair)		
X	Y	Z
521.826,455	4.453.806,146	487,558

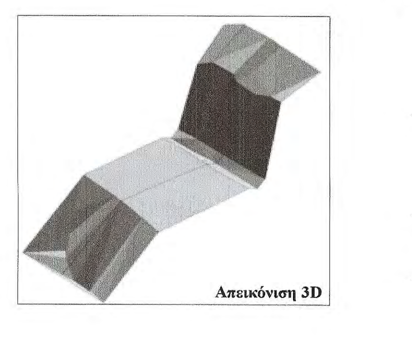

Απεικόνιση 3D

ΤΟΜΗ ΤΕΧΝΙΚΟΥ Α - Α΄

Προδιαγραφές Μόρφωσης πυθμένα και πρανών εκσκαφών
- Η διαμόρφωση των πρανών εκσκαφής θα γίνει με αναλογία 2:1
- Ο πυθμένας των εκσκαφών θα διαμορφώνεται σε στάθμη επαρκή για τη διάστρωση του σκυροδέματος, των εξομαλυντικών στρώσεων ή των στρώσεων έδρασης που προβλέπονται από τη μελέτη.
- Στην περίπτωση γαιωδών υλικών ο πυθμένας θα συμπυκνώνεται με κατάλληλα μέσα, ώστε να επιτευχθεί πυκνότητα 95% κατά την τροποποιημένη μέθοδο Proctor.
- Τα βραχώδη κλπ σκληρά εδάφη θεμελίωσης θα απαλλάσσονται από τα χαλαρά υλικά, θα καθαρίζονται και εν γένει θα διαμορφώνονται σε συμπαγή επιφάνεια στην τελική στάθμη θεμελίωσης, η οποία μπορεί να είναι, είτε ένα ενιαίο επίπεδο, είτε με βαθμίδες ή οδοντώσεις σύμφωνα με τη μελέτη

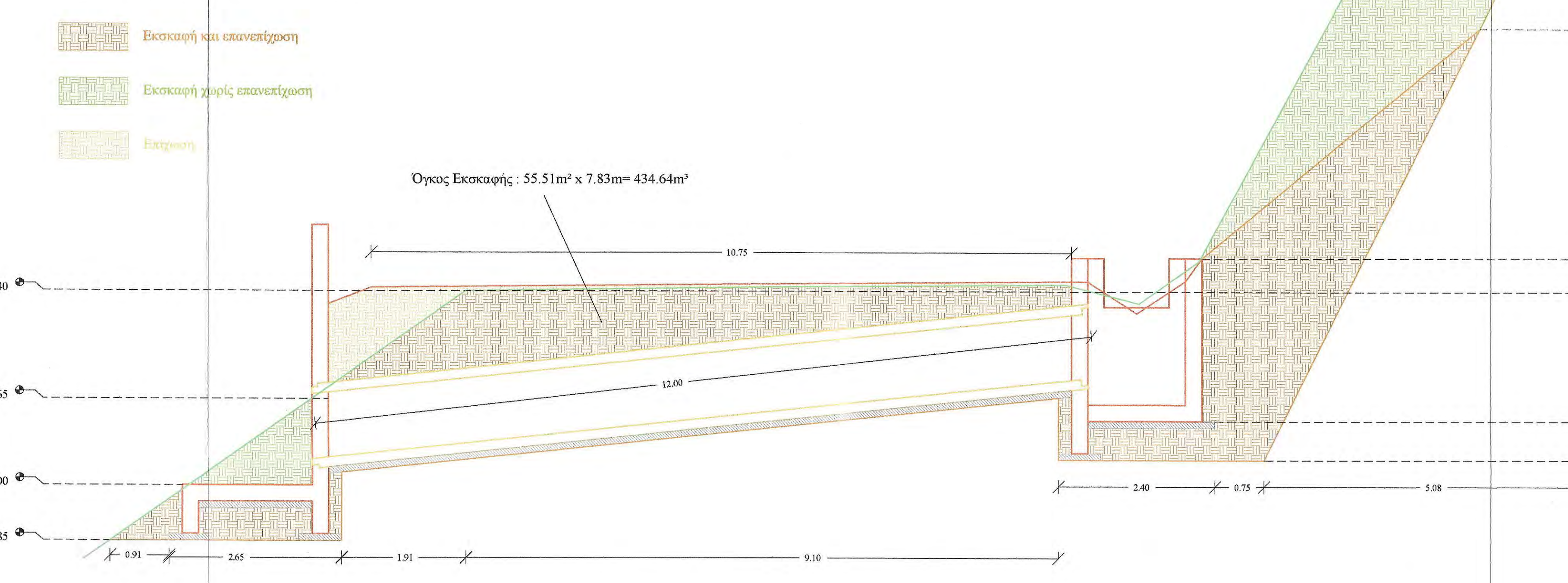

ΚΑΤΟΨΗ ΕΚΣΚΑΦΩΝ ΚΑΙ ΟΠΛΙΣΜΩΝ

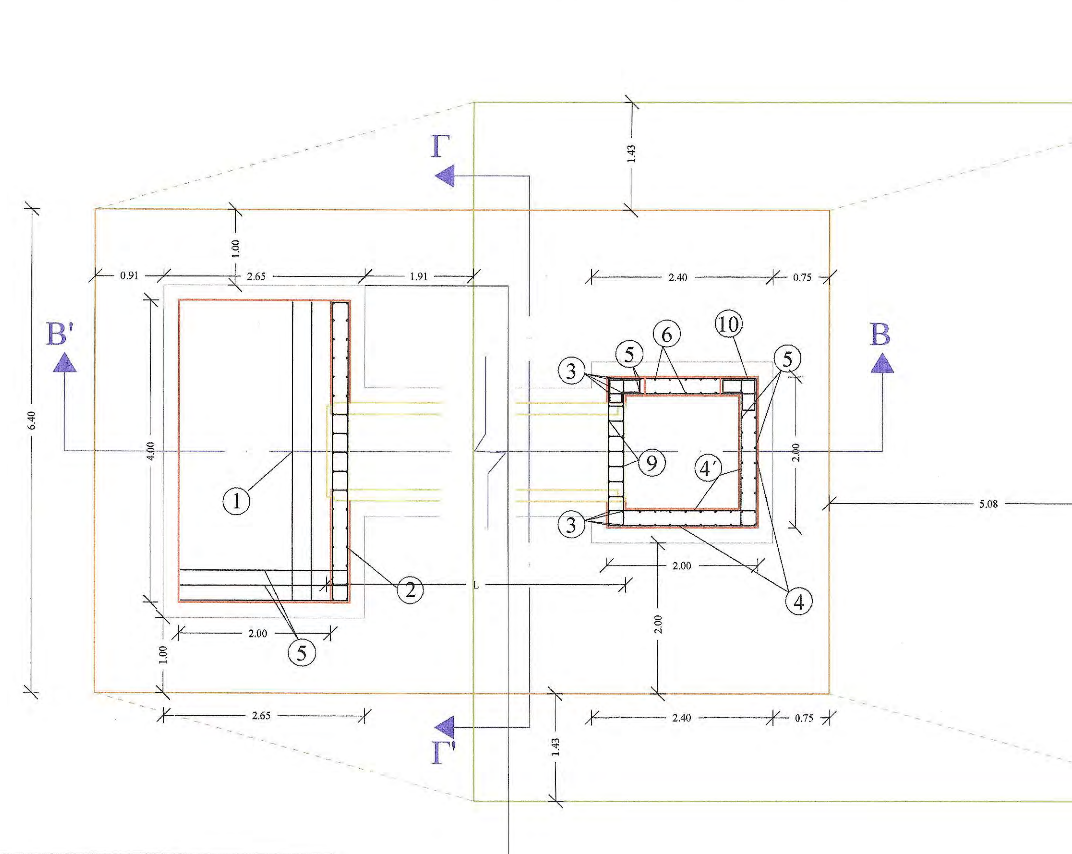

Έλεγχος Υδραυλικής Επάρκειας
Μέγιστη Παροχή Δεκαετίας $Q = 0.48\ m^3/sec$

ΤΟΜΗ Β - Β΄

ΤΟΜΗ Γ - Γ΄

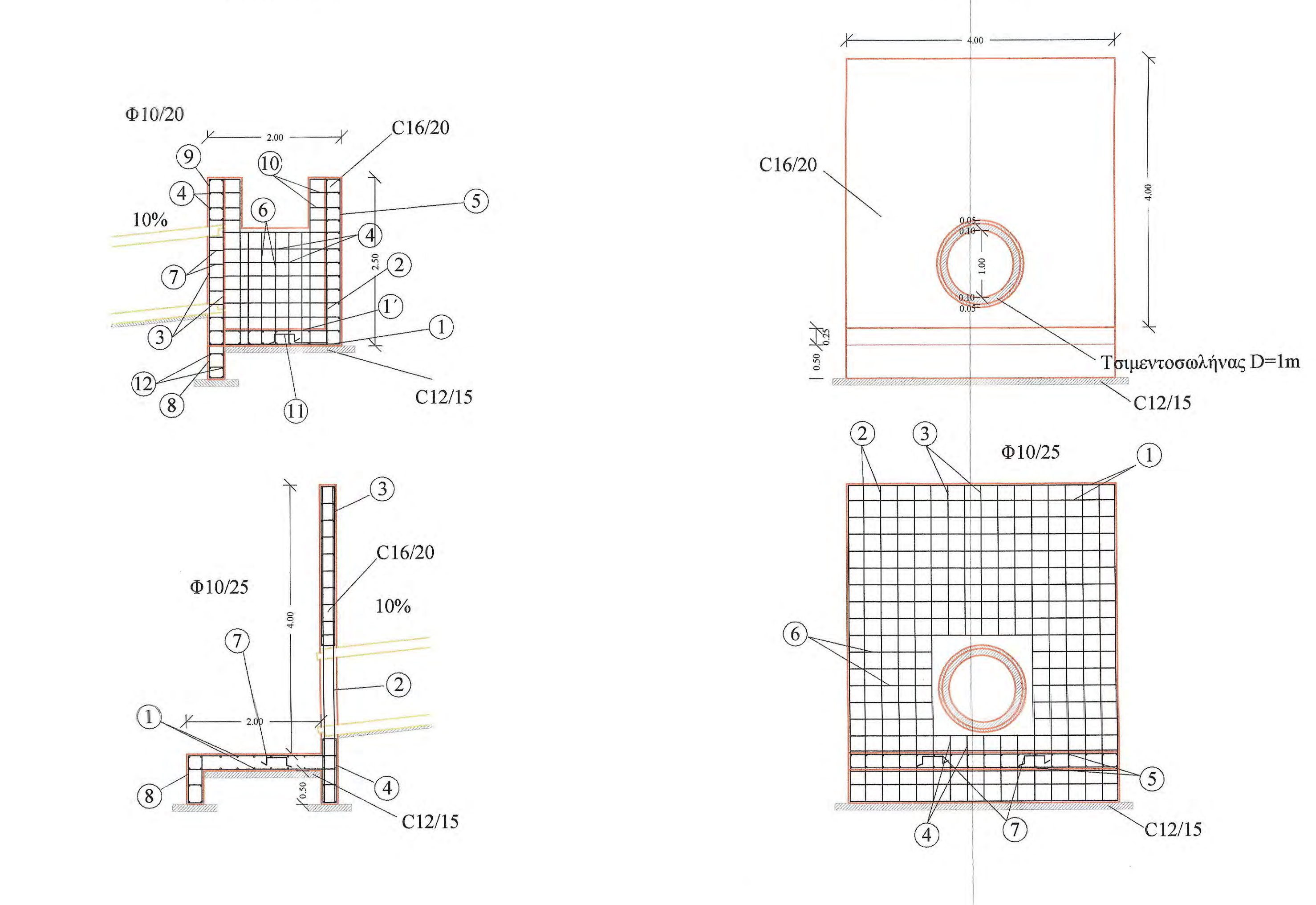

ΠΡΟΜΕΤΡΗΣΗ ΟΠΛΙΣΜΟΥ ΦΡΕΑΤΙΟΥ 2.0*2.0

Α/Α	Μορφή οπλισμού	Οπλισμός	Αριθμός τεμαχίων	Μήκος τεμαχίων (m)	Μονάδα Βάρους	Συνολικό Βάρος (Kgr)
1	0.50 / 1.95 / 0.50	Φ10/20	20	2.95	0.62	36.60
1'	0.25 / 1.95 / 0.25	Φ10/20	20	2.45	0.62	30.40
2	1.00 / 0.50	Φ10/20	23	1.50	0.62	21.40
3	0.30 / 0.20 / 2.95	Φ10/20	8	3.45	0.62	17.10
4	0.25 / 1.95 / 0.25	Φ10/20	34	2.45	0.62	51.60
4΄	0.25 / 1.55 / 0.25	Φ10/20	34	2.05	0.62	43.20
5	0.20 / 2.45	Φ10/20	40	2.65	0.62	65.70
6	0.20 / 1.65	Φ10/20	10	1.85	0.62	11.50
7	0.30 / 0.20 / 0.10 / 0.10 / 0.20	Φ10/20	12	1.20	0.62	8.90
8	0.90 / 0.20 / 0.10 / 0.10 / 0.20 / 0.90	Φ10/20	7	2.40	0.62	10.40
9	0.60 / 0.20 / 0.10 / 0.10 / 0.20 / 0.60	Φ10/20	7	1.80	0.62	7.80
10	0.40 / 0.10 / 0.10 / 0.20 / 0.40 / 0.20 / 0.20	Φ10/20	8	1.80	0.62	8.90
11	0.20 / 0.20 / 0.20 / 0.20 / 0.20	$3Φ12/m^2$	12	1.00	0.89	10.70
12	0.30 / 0.20 / 1.95	Φ10/20	6	2.45	0.62	9.10
ΣΥΝΟΛΙΚΟ ΒΑΡΟΣ ΟΠΛΙΣΜΟΥ						333.30

ΠΡΟΜΕΤΡΗΣΗ ΟΠΛΙΣΜΟΥ ΕΞΟΔΟΥ

Α/Α	Μορφή οπλισμού	Οπλισμός	Αριθμός τεμαχίων	Μήκος τεμαχίων (m)	Μονάδα Βάρους	Συνολικό Βάρος (Kgr)
1	0.20 / 3.95 / 0.20	Φ10/25	52	4.35	0.62	140.20
2	0.20 / 4.70	Φ10/25	24	4.90	0.62	72.90
3	2.35 / 0.20 / 0.10 / 0.10 / 0.20 / 2.35	Φ10/25	5	5.30	0.62	16.40
4	0.95 / 0.20 / 0.10 / 0.10 / 0.20 / 0.95	Φ10/25	5	2.50	0.62	7.80
5	0.20 / 2.20 / 0.20	Φ10/25	34 α-κ	2.60	0.62	54.80
6	0.20 / 1.33	Φ10/25	20	1.73	0.62	21.50
7	0.20 / 0.20 / 0.20 / 0.20 / 0.20	$3Φ12/m^2$	24	1.00	0.89	21.40
8	0.70 / 0.20 / 0.10 / 0.10 / 0.20 / 0.70	Φ10/25	17	2.00	0.62	21.10
ΣΥΝΟΛΙΚΟ ΒΑΡΟΣ						356.10

ΕΦΑΡΜΟΖΟΜΕΝΟΙ ΚΑΝΟΝΙΣΜΟΙ
1. Νέος Κανονισμός Τεχνολογίας Χαλύβων Οπλισμού Σκυροδέματος ΚΤΧ 2008 (ΦΕΚ1416/Β/17-07-2008 και ΦΕΚ2113/Β/13-10-2008)
2. Ελληνικός Κανονισμός Ωπλισμένου Σκυροδέματος ΕΚΩΣ 2000 όπως τροποποιήθηκε με την απόφαση Αρ.Πρωτ.Δ17α/01/45/ΦΝ429/ 3-3-2010
3. Προσωρινές Εθνικές ΤΕχνικές Προδιαγραφές - ΠΕΤΕΠ (Τελευταία ενημέρωση 30-08-2010) για τις Χωματουργικές Εργασίες
4. Οδηγίες Μελετών Οδικών Έργων (Ο.Μ.Ο.Ε.) Κεφ.7 Μελέτη Μικρών Τεχνικών Έργων

ΕΡΓΟΔΟΤΗΣ	ΙΕΡΑ ΜΟΝΗ ΙΒΗΡΩΝ
ΕΡΓΟ	ΜΕΛΕΤΗ ΚΑΤΑΣΚΕΥΗΣ ΚΑΙ ΧΩΡΟΘΕΤΗΣΗΣ ΤΕΧΝΙΚΩΝ ΔΡΟΜΟΥ "ΚΤΗΜΑ ΚΕΛΙΟΥ ΑΓ. ΑΝΝΗΣ - ΚΑΡΤΟΥΒΑΡΑ" ΔΑΣΟΚΤΗΜΑΤΟΣ Ι. Μ. ΙΒΗΡΩΝ
ΘΕΣΗ	ΔΑΣΟΚΤΗΜΑ ΙΕΡΑΣ ΜΟΝΗΣ ΙΒΗΡΩΝ ΑΓΙΟ ΟΡΟΣ
ΜΕΛΕΤΗΤΗΣ	ΓΟΥΝΑΡΗΣ Β. ΝΙΚΟΛΑΟΣ ΔΑΣΟΛΟΓΟΣ - ΜΕΛΕΤΗΤΗΣ

ΘΕΜΑ ΣΧΕΔΙΟΥ ΠΑΡΑΓΩΓΗ ΣΧΕΔΙΟΥ	ΣΩΛΗΝΩΤΟΣ ΟΧΕΤΟΣ L=13 m, D=1 m ΜΕ ΦΡΕΑΤΙΟ 2*2 m	ΑΡ. ΣΧΕΔΙΟΥ ΤΕ. 4

ΤΕΧΝΟΟΜΟΙΟΣΤΑΣΗ ΕΤΑΙΡΕΙΑ ΠΕΡΙΒΑΛΛΟΝΤΙΚΗΣ ΔΙΑΧΕΙΡΙΣΗΣ

ΕΠΙΒΛΕΠΩΝ ΜΕΛΕΤΗΣ
Θεσ/νίκη 25/9/2014
ΓΚΙΟΛΙΑΣ ΣΤΕΦΑΝΟΣ
ΠΟΛΙΤΙΚΟΣ ΜΗΧΑΝΙΚΟΣ ΜΕ Α' β

ΚΛΙΜΑΚΑ	1:50
ΧΡΟΝΟΣ ΜΕΛΕΤΗΣ	2010

ΥΠΟΓΡΑΦΗ ΔΑΣΟΛΟΓΟΥ	ΘΕΩΡΗΣΗ ΥΠΗΡΕΣΙΑΣ	ΕΓΚΡΙΣΗ ΥΠΗΡΕΣΙΑΣ
ΝΙΚΟΛΑΟΣ Β. ΓΟΥΝΑΡΗΣ ΔΑΣΟΛΟΓΟΣ - ΜΕΛΕΤΗΤΗΣ Α.Μ. ΓΕΩΤΕΕ 2036 - Α.Μ.Μ. 12713 ΕΥΡΙΠΙΔΟΥ 32 - ΘΕΣ/ΝΙΚΗ - ΤΗΛ: 2310 913150 ΑΦΜ 046401058 - ΔΟΥ: ΚΑΛΑΜΑΡΙΑΣ	ΘΕΩΡΗΘΗΚΕ Θεσσαλονίκη 14.10.2014 Ο ΠΡΟΪΣΤΑΜΕΝΟΣ ΔΙΕΥΘΥΝΣΗΣ ΤΕΧΝΙΚΗΣ ΥΠΗΡΕΣΙΑΣ Αστέριος Στεφάνου Αρχιτέκτων - Αναστηλωτής Με Α' β.	ΕΛΕΓΧΘΗΚΕ Θεσσαλονίκη 6/10/2014 Ο Προϊστάμενος Τμήματος Έργων Υποδομής Κώστας Κοντοδίνας Πολιτικός Μηχανικός με Α' β.

ΤΟΠΟΓΡΑΦΙΚΗ ΑΠΟΤΥΠΩΣΗ ΤΕΧΝΙΚΟΥ
ΚΛΙΜΑΚΑ 1 : 100

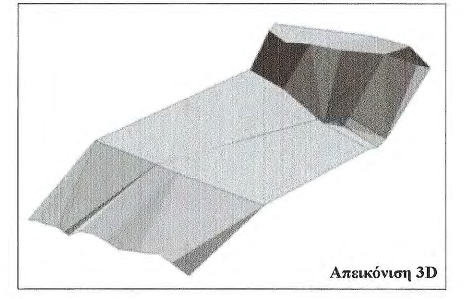

Απεικόνιση 3D

Σημείο Ελέγχου (Repair)		
X	Y	Z
521.931,507	4.453.696,213	491,146

ΤΟΜΗ ΤΕΧΝΙΚΟΥ Α - Α΄

Προδιαγραφές Μόρφωσης πυθμένα και πρανών εκσκαφών
- Η διαμόρφωση των πρανών εκσκαφής θα γίνει με αναλογία 2:1,5
- Ο πυθμένας των εκσκαφών θα διαμορφώνεται σε στάθμη επαρκή για τη διάστρωση του σκυροδέματος, των εξομαλυντικών στρώσεων ή των στρώσεων έδρασης που προβλέπονται από τη μελέτη.
- Στην περίπτωση γαιωδών υλικών ο πυθμένας θα συμπυκνώνεται με κατάλληλα μέσα, ώστε να επιτευχθεί πυκνότητα 95% κατά την τροποποιημένη μέθοδο Proctor.
- Τα βραχώδη κλπ σκληρά εδάφη θεμελίωσης θα απαλλάσσονται από τα χαλαρά υλικά, θα καθαρίζονται και εν γένει θα διαμορφώνονται σε συμπαγή επιφάνεια στην τελική στάθμη θεμελίωσης, η οποία μπορεί να είναι, είτε ένα ενιαίο επίπεδο, είτε με βαθμίδες ή οδοντώσεις σύμφωνα με τη μελέτη

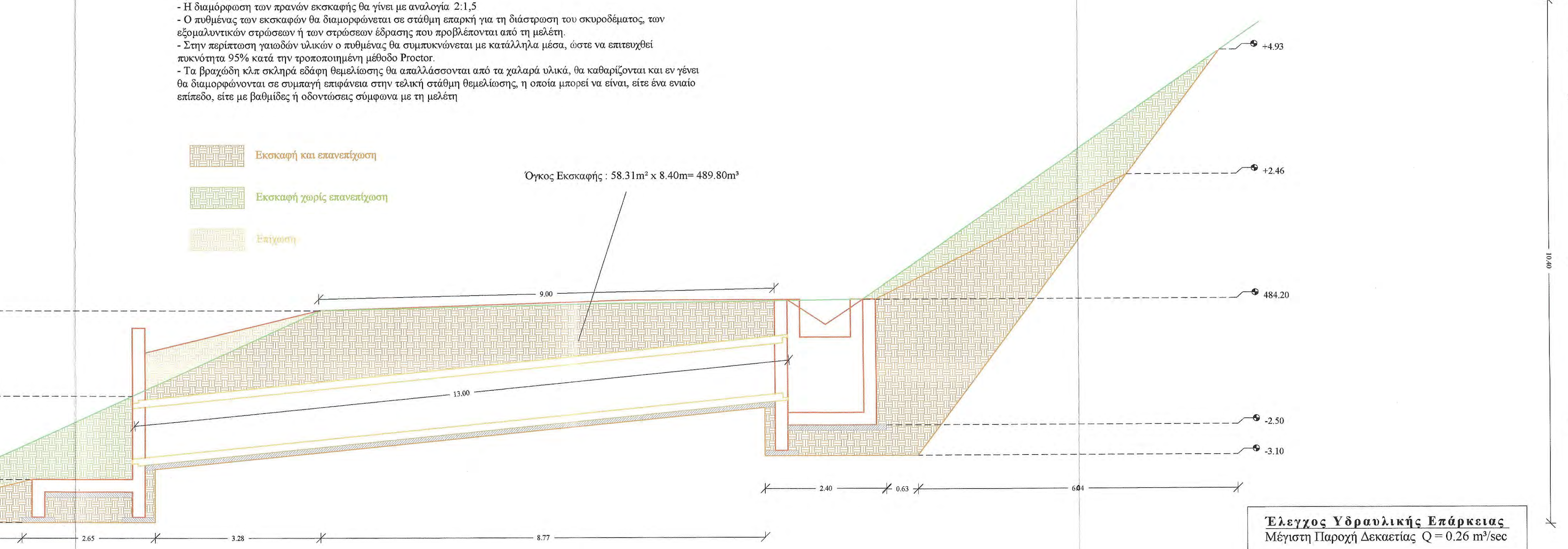

Έλεγχος Υδραυλικής Επάρκειας
Μέγιστη Παροχή Δεκαετίας $Q = 0.26\ m^3/sec$

ΚΑΤΟΨΗ ΕΚΣΚΑΦΩΝ ΚΑΙ ΟΠΛΙΣΜΩΝ

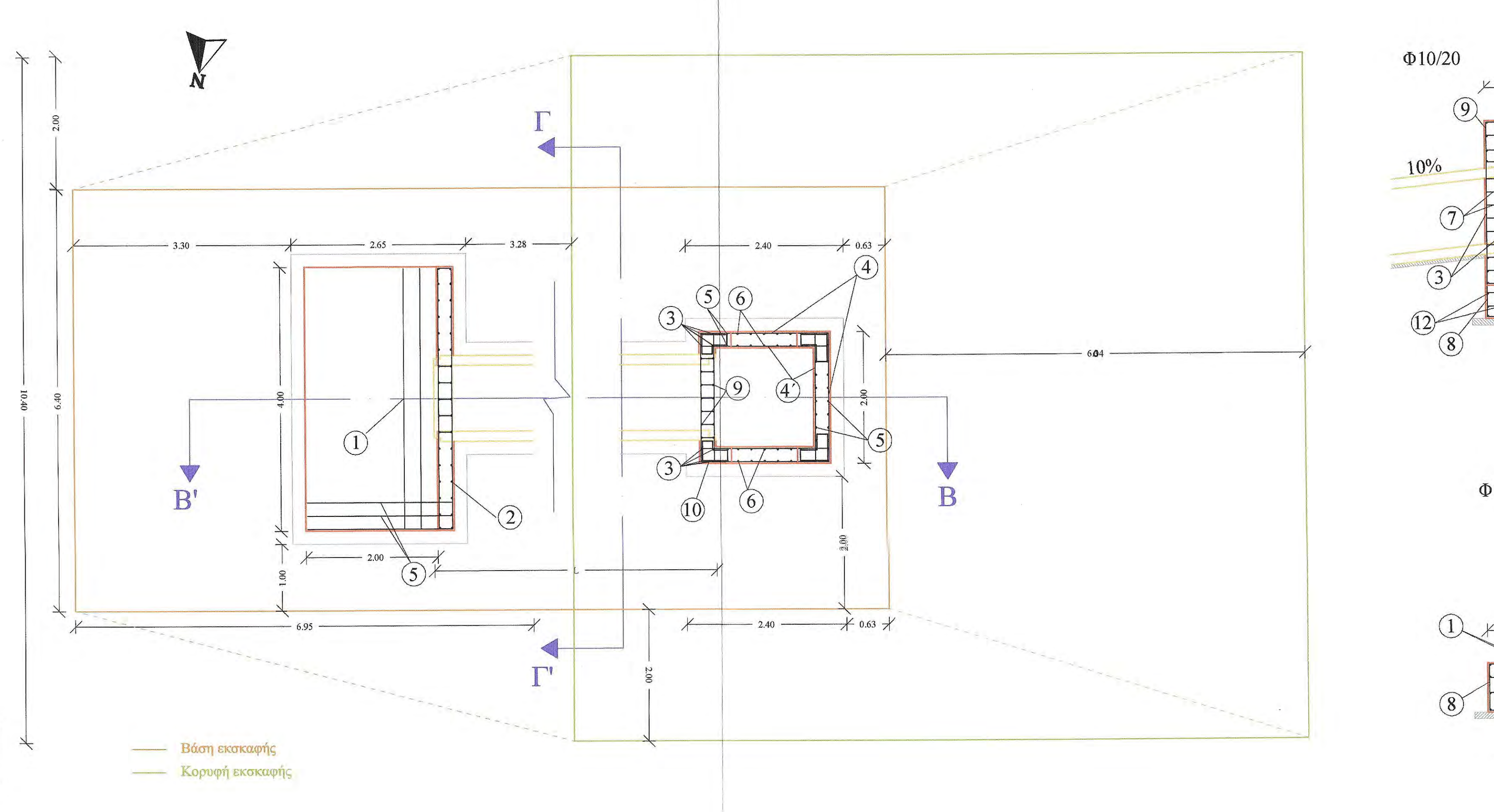

ΤΟΜΗ Β - Β΄

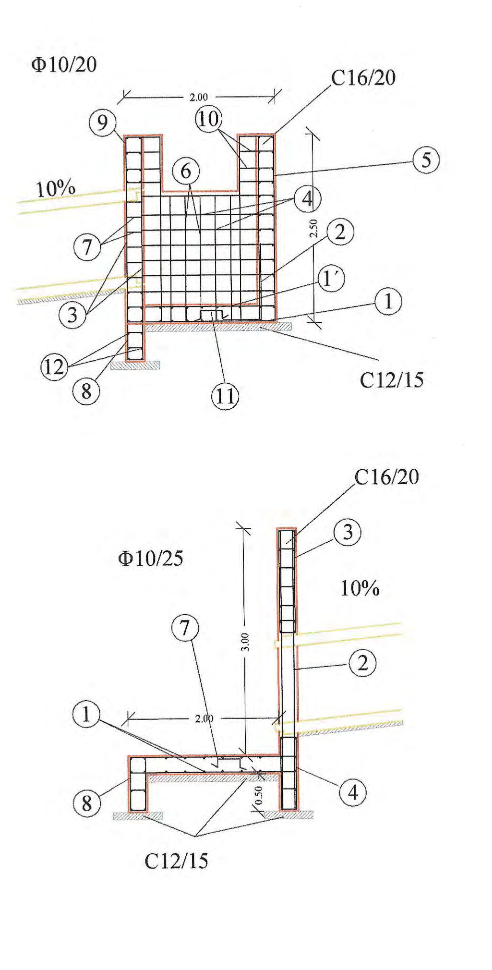

ΤΟΜΗ Γ - Γ΄

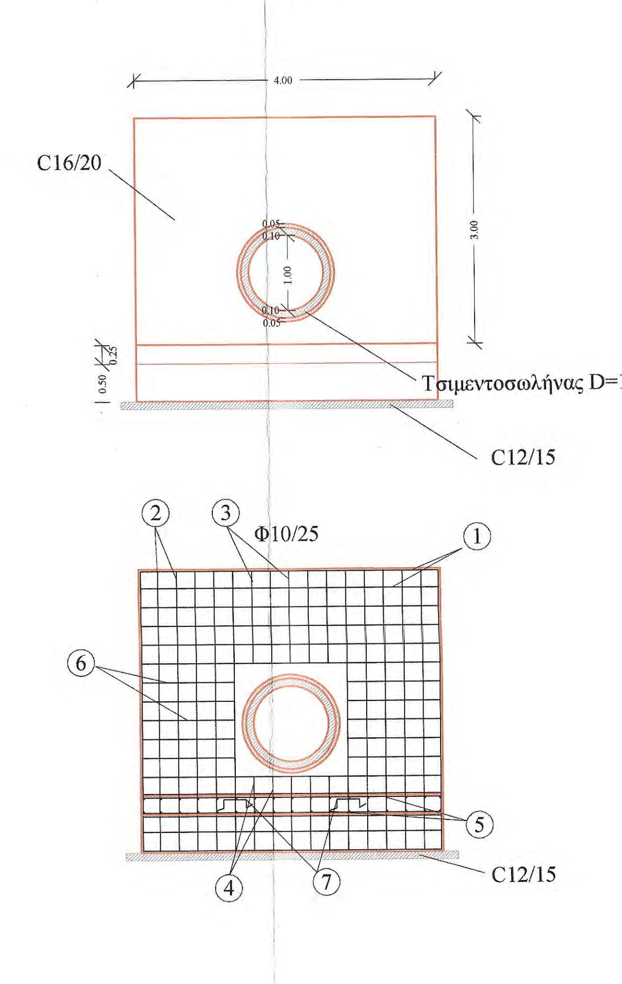

ΠΡΟΜΕΤΡΗΣΗ ΟΠΛΙΣΜΟΥ ΦΡΕΑΤΙΟΥ 2.0*2.0

Α/Α	Μορφή οπλισμού	Οπλισμός	Αριθμός τεμαχίων	Μήκος τεμαχίων (m)	Μονάδα Βάρους	Συνολικό Βάρος (Kgr)
1	0.50 / 1.95 / 0.50	Φ10/20	20	2.95	0.62	36.60
1'	0.25 / 1.95 / 0.25	Φ10/20	20	2.45	0.62	30.40
2	1.00 / 0.50	Φ10/20	23	1.50	0.62	21.40
3	0.30 / 0.20 / 2.95	Φ10/20	8	3.45	0.62	17.10
4	0.25 / 1.95 / 0.25	Φ10/20	30	2.45	0.62	45.60
4΄	0.25 / 1.55 / 0.25	Φ10/20	30	2.05	0.62	38.10
5	0.20 / 2.45	Φ10/20	30	2.65	0.62	49.30
6	0.20 / 1.65	Φ10/20	20	1.85	0.62	22.90
7	0.30 / 0.20 / 0.10 / 0.10 / 0.20 / 0.30	Φ10/20	12	1.20	0.62	8.90
8	0.90 / 0.20 / 0.10 / 0.10 / 0.20 / 0.90	Φ10/20	7	2.40	0.62	10.40
9	0.60 / 0.20 / 0.10 / 0.10 / 0.20 / 0.60	Φ10/20	7	1.8	0.62	7.80
10	0.40 / 0.40 / 0.10 / 0.10 / 0.20 / 0.20 / 0.20	Φ10/20	16	1.80	0.62	17.90
11	0.20 / 0.20 / 0.20 / 0.20 / 0.20	$3Φ12/m^2$	12	1.00	0.89	10.70
12	0.30 / 0.20 / 1.95	Φ10/20	6	2.45	0.62	9.10
ΣΥΝΟΛΙΚΟ ΒΑΡΟΣ ΟΠΛΙΣΜΟΥ						326.20

ΠΡΟΜΕΤΡΗΣΗ ΟΠΛΙΣΜΟΥ ΕΞΟΔΟΥ

Α/Α	Μορφή οπλισμού	Οπλισμός	Αριθμός τεμαχίων	Μήκος τεμαχίων (m)	Μονάδα Βάρους	Συνολικό Βάρος (Kgr)
1	0.20 / 3.95 / 0.20	Φ10/25	44	4.35	0.62	118.70
2	0.20 / 3.70	Φ10/25	24	3.90	0.62	58.00
3	1.35 / 0.20 / 0.10 / 0.10 / 0.20 / 1.35	Φ10/25	5	3.30	0.62	10.20
4	0.95 / 0.20 / 0.10 / 0.10 / 0.20 / 0.95	Φ10/25	5	2.50	0.62	7.80
5	0.20 / 2.20 / 0.20	Φ10/25	34 α-κ	2.60	0.62	54.80
6	0.20 / 1.33	Φ10/25	20	1.53	0.62	19.00
7	0.20 / 0.20 / 0.20 / 0.20 / 0.20	$3Φ12/m^2$	24	1.00	0.89	21.40
8	0.70 / 0.20 / 0.10 / 0.10 / 0.20 / 0.70	Φ10/25	17	2.00	0.62	21.10
ΣΥΝΟΛΙΚΟ ΒΑΡΟΣ						311.00

ΕΦΑΡΜΟΖΟΜΕΝΟΙ ΚΑΝΟΝΙΣΜΟΙ
1. Νέος Κανονισμός Τεχνολογίας Χαλύβων Οπλισμού Σκυροδέματος ΚΤΧ 2008 (ΦΕΚ1416/Β/17-07-2008 και ΦΕΚ2113/Β/13-10-2008)
2. Ελληνικός Κανονισμός Ωπλισμένου Σκυροδέματος ΕΚΩΣ 2000 όπως τροποποιήθηκε με την απόφαση Αρ.Πρωτ.Δ17α/01/45/ΦΝ429/ 3-3-2010
3. Προσωρινές Εθνικές ΤΕχνικές Προδιαγραφές - ΠΕΤΕΠ (Τελευταία ενημέρωση 30-08-2010) για τις Χωματουργικές Εργασίες
4. Οδηγίες Μελετών Οδικών Έργων (Ο.Μ.Ο.Ε.) Κεφ.7 Μελέτη Μικρών Τεχνικών Έργων

ΕΡΓΟΔΟΤΗΣ	ΙΕΡΑ ΜΟΝΗ ΙΒΗΡΩΝ		
ΕΡΓΟ	ΜΕΛΕΤΗ ΚΑΤΑΣΚΕΥΗΣ ΚΑΙ ΧΩΡΟΘΕΤΗΣΗΣ ΤΕΧΝΙΚΩΝ ΔΡΟΜΟΥ "ΚΤΗΜΑ ΚΕΛΙΟΥ ΑΓ. ΑΝΝΗΣ - ΚΑΡΤΟΥΒΑΡΑ" ΔΑΣΟΚΤΗΜΑΤΟΣ Ι. Μ. ΙΒΗΡΩΝ		
ΘΕΣΗ	ΔΑΣΟΚΤΗΜΑ ΙΕΡΑΣ ΜΟΝΗΣ ΙΒΗΡΩΝ ΑΓΙΟ ΟΡΟΣ		
ΜΕΛΕΤΗΤΗΣ	ΓΟΥΝΑΡΗΣ Β. ΝΙΚΟΛΑΟΣ ΔΑΣΟΛΟΓΟΣ - ΜΕΛΕΤΗΤΗΣ		
ΘΕΜΑ ΣΧΕΔΙΟΥ ΠΑΡΑΓΩΓΗ ΣΧΕΔΙΟΥ ΤΕΧΝΟΟΜΟΙΟΣΤΑΣΗ ΕΤΑΙΡΕΙΑ ΠΕΡΙΒΑΛΛΟΝΤΙΚΗΣ ΔΙΑΧΕΙΡΙΣΗΣ	ΕΠΙΒΛΕΠΩΝ ΜΕΛΕΤΗΣ Θεσ/νίκη 25/9/2014 ΓΚΙΟΛΙΑΣ ΣΤΕΦΑΝΟΣ ΠΟΛΙΤΙΚΟΣ ΜΗΧΑΝΙΚΟΣ ΜΕ Α' Β ΡΕΙΘΡΟ L = 10.10 m	ΑΡ. ΣΧΕΔΙΟΥ ΤΕ. 5	
ΚΛΙΜΑΚΑ	1:50		
ΧΡΟΝΟΣ ΜΕΛΕΤΗΣ	2010		
ΥΠΟΓΡΑΦΗ ΔΑΣΟΛΟΓΟΥ	ΘΕΩΡΗΣΗ ΥΠΗΡΕΣΙΑΣ	ΕΓΚΡΙΣΗ ΥΠΗΡΕΣΙΑΣ	
ΝΙΚΟΛΑΟΣ Β. ΓΟΥΝΑΡΗΣ ΔΑΣΟΛΟΓΟΣ - ΜΕΛΕΤΗΤΗΣ Α.Μ. ΓΕΩΤΕΕ 2036 - Α.Μ.Μ. 12713 ΕΥΡΙΠΙΔΟΥ 32 - ΘΕΣ/ΝΙΚΗ - ΤΗΛ: 2310 913150 ΑΦΜ 046401058 - ΔΟΥ: ΚΑΛΑΜΑΡΙΑΣ	14.10.14	ΕΛΕΓΧΘΗΚΕ Θεσσαλονίκη 6/10/2014 Ο Προϊστάμενος Τμήματος Έργων Υποδομής Κώστας Κοντοδίνας Πολιτικός Μηχανικός με β' β.	

ΤΟΠΟΓΡΑΦΙΚΗ ΑΠΟΤΥΠΩΣΗ ΤΕΧΝΙΚΟΥ
ΚΛΙΜΑΚΑ 1 : 100

Σημείο Ελέγχου (Repair)		
X	Y	Z
522.090,959	4.453.567,739	463,392

ΤΟΜΗ ΤΕΧΝΙΚΟΥ Α - Α΄

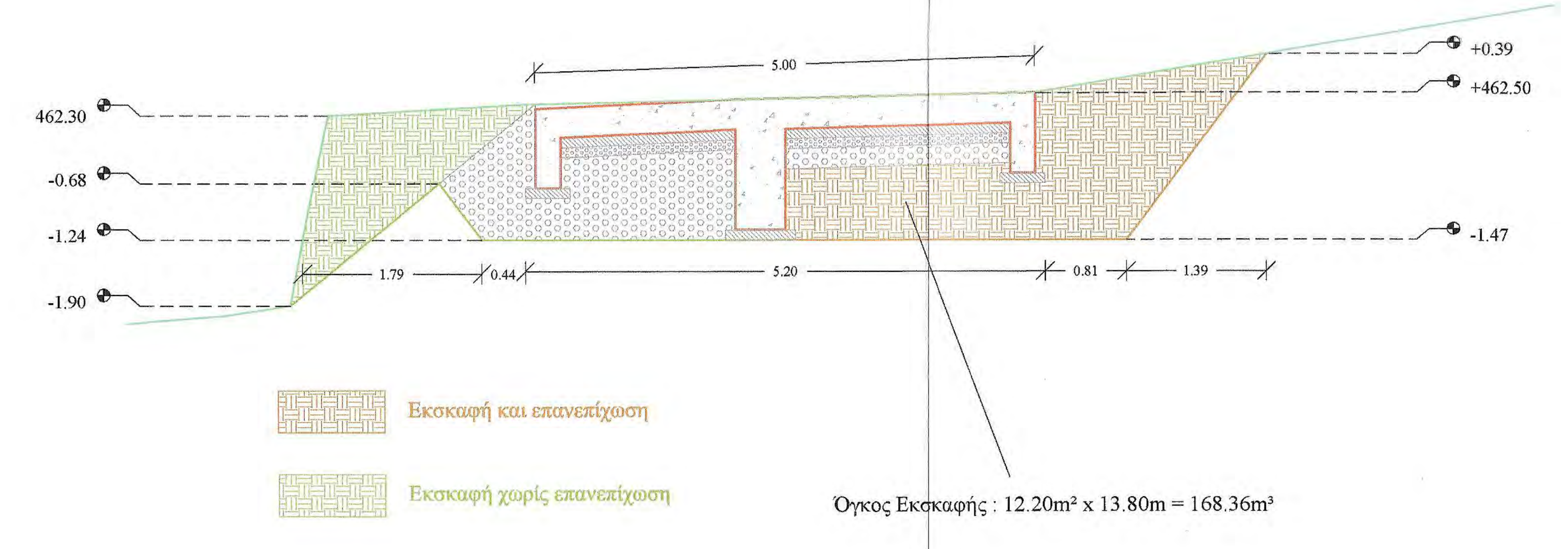

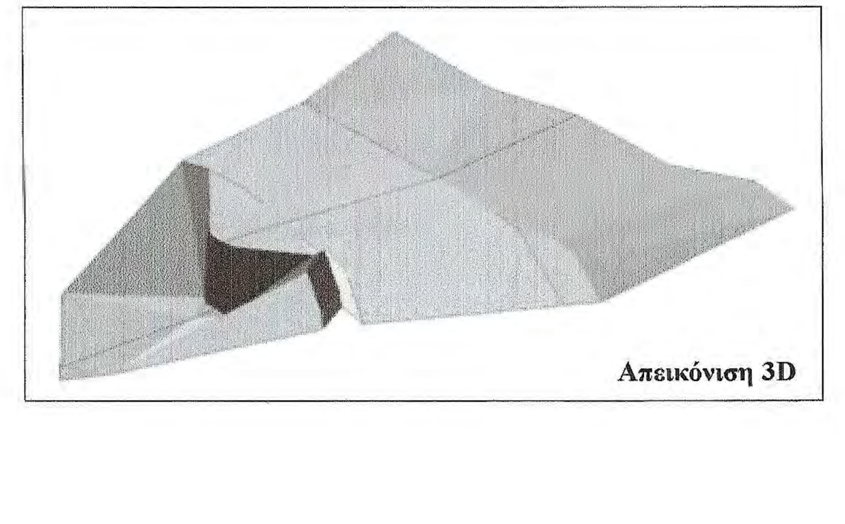

Απεικόνιση 3D

Προδιαγραφές Μόρφωσης πυθμένα και πρανών εκσκαφών
- Η διαμόρφωση των πρανών εκσκαφής θα γίνει με αναλογία 2:1,5
- Ο πυθμένας των εκσκαφών θα διαμορφώνεται σε στάθμη επαρκή για τη διάστρωση του σκυροδέματος, των εξομαλυντικών στρώσεων ή των στρώσεων έδρασης που προβλέπονται από τη μελέτη.
- Στην περίπτωση γαιωδών υλικών ο πυθμένας θα συμπυκνώνεται με κατάλληλα μέσα, ώστε να επιτευχθεί πυκνότητα 95% κατά την τροποποιημένη μέθοδο Proctor.
- Τα βραχώδη κλπ σκληρά εδάφη θεμελίωσης θα απαλλάσσονται από τα χαλαρά υλικά, θα καθαρίζονται και εν γένει θα διαμορφώνονται σε συμπαγή επιφάνεια στην τελική στάθμη θεμελίωσης, η οποία μπορεί να είναι, είτε ένα ενιαίο επίπεδο, είτε με βαθμίδες ή οδοντώσεις σύμφωνα με τη μελέτη

ΚΑΤΟΨΗ ΕΚΣΚΑΦΩΝ ΚΑΙ ΟΠΛΙΣΜΩΝ

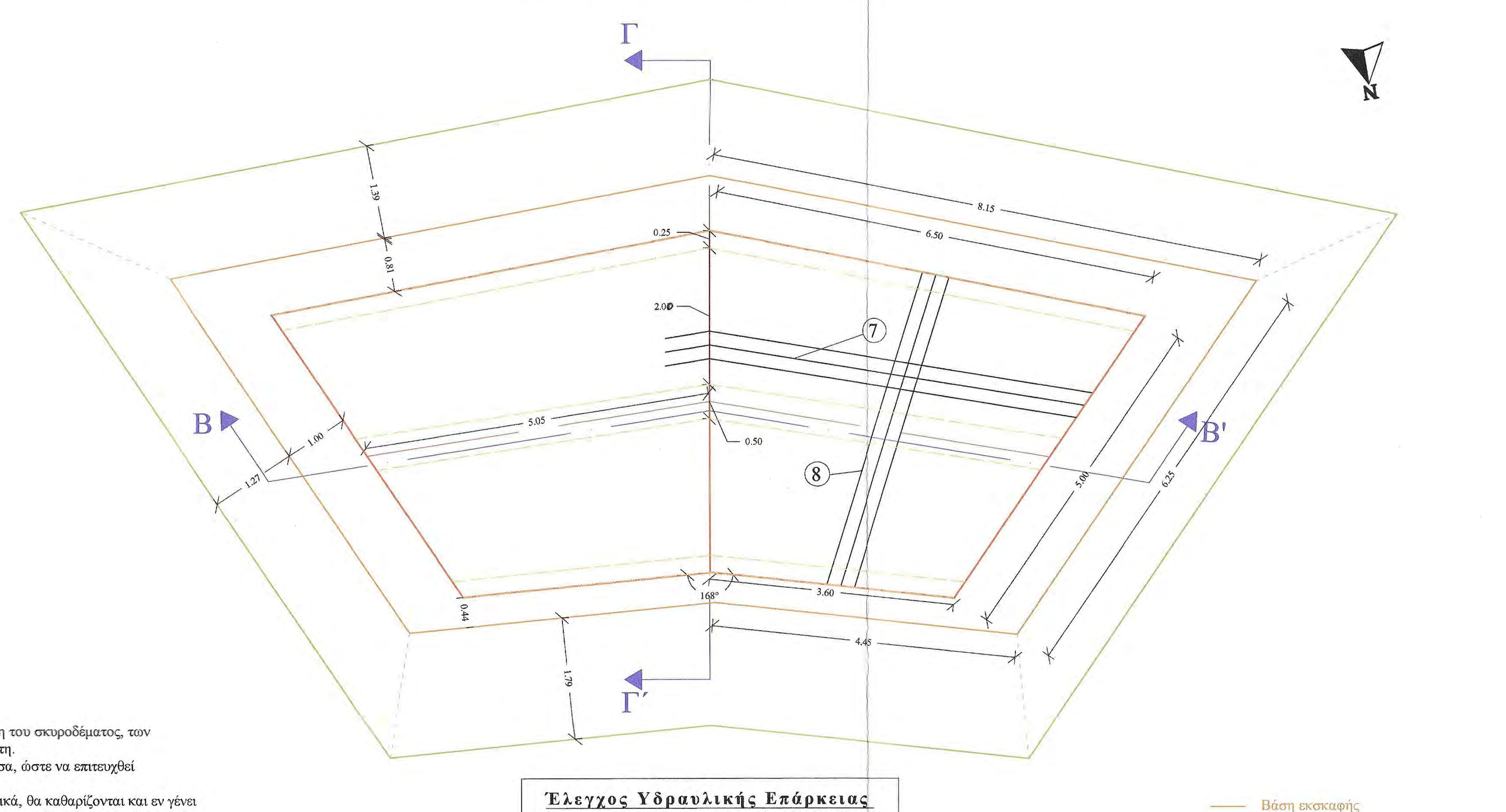

Έλεγχος Υδραυλικής Επάρκειας
Μέγιστη Παροχή Δεκαετίας Q = 2.88 m³/sec

ΤΟΜΗ Β - Β΄

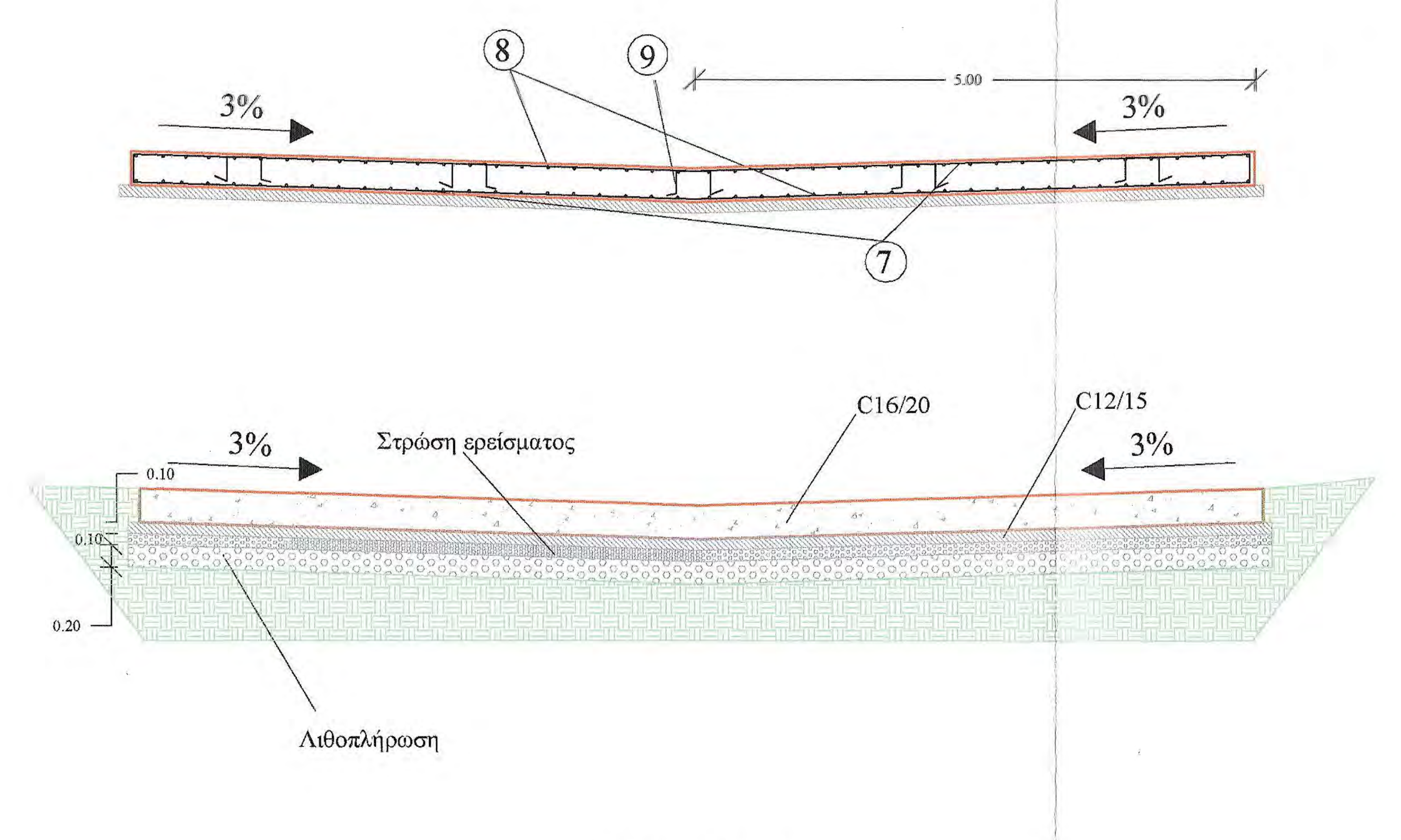

ΤΟΜΗ Γ - Γ΄

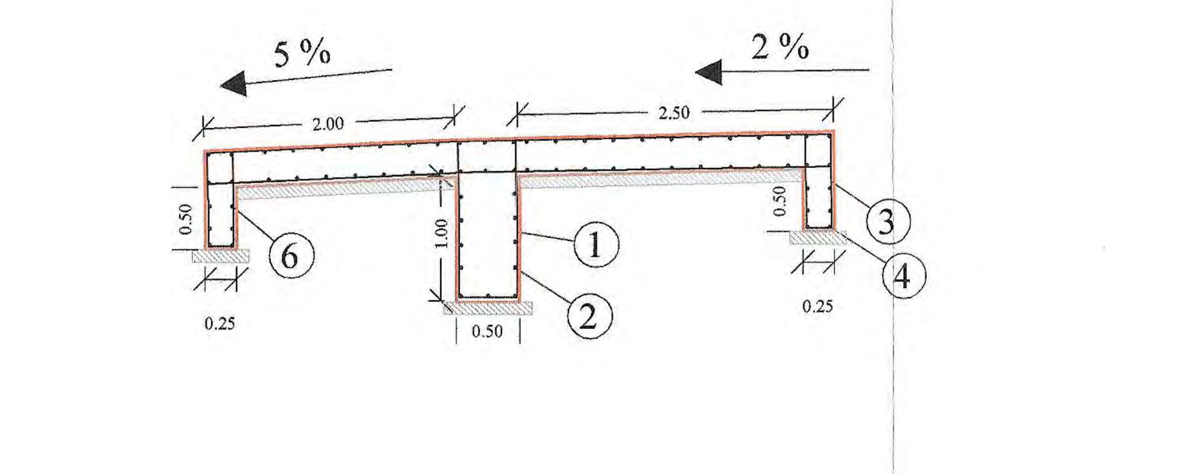

ΠΡΟΜΕΤΡΗΣΗ ΟΠΛΙΣΜΟΥ

Α/Α	Μορφή οπλισμού	Οπλισμός	Αριθμός τεμαχίων	Μήκος τεμαχίων (m)	Μονάδα Βάρους	Συνολικό Βάρος (Kgr)
Τοιχείο Ενδιάμεσου Θεμελίου						
1	1.25 / 0.45 / 0.10 / 0.10 / 0.45 / 1.25	Φ10/20	49	3.60	0.62	109.40
2	4.55 / 0.50 / 0.30 / 0.30	Φ10/20	22	5.65	0.62	77.10
Θεμέλιο Ανάντι						
3	0.75 / 0.20 / 0.10 / 0.10 / 0.20 / 0.75	Φ10/20	66	2.10	0.62	85.90
4	6.45 / 0.50 / 0.15 / 0.15	Φ10/20	12	7.25	0.62	53.90
Θεμέλιο Κατάντι						
5	0.75 / 0.20 / 0.10 / 0.10 / 0.20 / 0.75	Φ10/20	37	2.10	0.62	48.20
6	3.65 / 0.50 / 0.15 / 0.15	Φ10/20	12	4.35	0.62	33.10
Πλάκα Ρείθρου						
7	3.55 - 6.45 / 0.50 / 0.15 / 0.15	Φ10/20 (οριζόντια)	124 α - κ	4.35 - 7.25	0.62	445.90
8	4.95 / 0.25 / 0.25	Φ10/20 (κάθετα)	132 α - κ	5.45	0.62	446.00
9	0.20 / 0.20 / 0.20 / 0.20 / 0.20	3Φ12/m²	143	1.00	0.89	127.30
ΣΥΝΟΛΙΚΟ ΒΑΡΟΣ ΟΠΛΙΣΜΟΥ						1.426.80

Ανά 4,00m κατά μήκος του άξονα του έργου και κάθετα σε αυτόν αρμός συστολοδιαστολής ο οποίος θα γεμίσει με πίσσα

ΕΦΑΡΜΟΖΟΜΕΝΟΙ ΚΑΝΟΝΙΣΜΟΙ

1. Νέος Κανονισμός Τεχνολογίας Χαλύβων Οπλισμού Σκυροδέματος ΚΤΧ 2008 (ΦΕΚ1416/Β/17-07-2008 και ΦΕΚ2113/Β/13-10-2008)

2. Ελληνικός Κανονισμός Ωπλισμένου Σκυροδέματος ΕΚΩΣ 2000 όπως τροποποιήθηκε με την απόφαση Αρ.Πρωτ.Δ17α/01/45/ΦΝ429/ 3-3-2010

3. Προσωρινές Εθνικές ΤΕχνικές Προδιαγραφές - ΠΕΤΕΠ (Τελευταία ενημέρωση 30-08-2010) για τις Χωματουργικές Εργασίες

4. Οδηγίες Μελετών Οδικών Έργων (Ο.Μ.Ο.Ε.) Κεφ.7 Μελέτη Μικρών Τεχνικών Έργων

ΕΡΓΟΔΟΤΗΣ	ΙΕΡΑ ΜΟΝΗ ΙΒΗΡΩΝ
ΕΡΓΟ	ΜΕΛΕΤΗ ΚΑΤΑΣΚΕΥΗΣ ΚΑΙ ΧΩΡΟΘΕΤΗΣΗΣ ΤΕΧΝΙΚΩΝ ΔΡΟΜΟΥ "ΚΤΗΜΑ ΚΕΛΙΟΥ ΑΓ. ΑΝΝΗΣ - ΚΑΡΤΟΥΒΑΡΑ" ΔΑΣΟΚΤΗΜΑΤΟΣ Ι. Μ. ΙΒΗΡΩΝ
ΘΕΣΗ	ΔΑΣΟΚΤΗΜΑ ΙΕΡΑΣ ΜΟΝΗΣ ΙΒΗΡΩΝ ΑΓΙΟ ΟΡΟΣ
ΜΕΛΕΤΗΤΗΣ	ΓΟΥΝΑΡΗΣ Β. ΝΙΚΟΛΑΟΣ ΔΑΣΟΛΟΓΟΣ - ΜΕΛΕΤΗΤΗΣ
ΘΕΜΑ ΣΧΕΔΙΟΥ / ΠΑΡΑΓΩΓΗ ΣΧΕΔΙΟΥ	ΣΩΛΗΝΩΤΟΣ ΟΧΕΤΟΣ L=10m, D=1 m ΜΕ ΦΡΕΑΤΙΟ 2*2 m
ΑΡ. ΣΧΕΔΙΟΥ	ΤΕ. 6
ΚΛΙΜΑΚΑ	1:50
ΧΡΟΝΟΣ ΜΕΛΕΤΗΣ	2010

ΤΕΧΝΟΟΜΟΙΟΣΤΑΣΗ ΕΤΑΙΡΕΙΑ ΠΕΡΙΒΑΛΛΟΝΤΙΚΗΣ ΔΙΑΧΕΙΡΙΣΗΣ

ΕΠΙΒΛΕΠΩΝ ΜΕΛΕΤΗΣ
Θεσ/νίκη 25/9/2014
ΓΚΙΟΛΙΑΣ ΣΤΕΦΑΝΟΣ
ΠΟΛΙΤΙΚΟΣ ΜΗΧΑΝΙΚΟΣ ΜΕ Α΄ Β

ΥΠΟΓΡΑΦΗ ΔΑΣΟΛΟΓΟΥ	ΘΕΩΡΗΣΗ ΥΠΗΡΕΣΙΑΣ	ΕΓΚΡΙΣΗ ΥΠΗΡΕΣΙΑΣ
ΝΙΚΟΛΑΟΣ Β. ΓΟΥΝΑΡΗΣ ΔΑΣΟΛΟΓΟΣ - ΜΕΛΕΤΗΤΗΣ Α.Μ. ΓΕΩΤΕΕ 2036 - Α.Μ.Μ. 12713 ΕΥΡΙΠΙΔΟΥ 32 - ΘΕΣ/ΝΙΚΗ - ΤΗΛ: 2310 913150 ΑΦΜ 046401058 - ΔΟΥ: ΚΑΛΑΜΑΡΙΑΣ	ΘΕΩΡΗΘΗΚΕ Θεσσαλονίκη 14-10-2014 Ο ΠΡΟΪΣΤΑΜΕΝΟΣ ΔΙΕΥΘΥΝΣΗΣ ΤΕΧΝΙΚΗΣ ΥΠΗΡΕΣΙΑΣ Αστέριος Στεφάνου Αρχιτέκτων - Αναστηλωτής Με Α΄ β.	ΕΛΕΓΧΘΗΚΕ Θεσσαλονίκη 6/10/2014 Ο Προϊστάμενος Τμήματος Έργων Υποδομής Κώστας Κοντοδίνας Πολιτικός Μηχανικός με Α΄ β.

ΤΟΠΟΓΡΑΦΙΚΗ ΑΠΟΤΥΠΩΣΗ ΤΕΧΝΙΚΟΥ
ΚΛΙΜΑΚΑ 1 : 100

Προδιαγραφές Μόρφωσης πυθμένα και πρανών εκσκαφών
- Η διαμόρφωση των πρανών εκσκαφής θα γίνει με αναλογία 2:1
- Ο πυθμένας των εκσκαφών θα διαμορφώνεται σε στάθμη επαρκή για τη διάστρωση του σκυροδέματος, των εξομαλυντικών στρώσεων ή των στρώσεων έδρασης που προβλέπονται από τη μελέτη.
- Στην περίπτωση γαιωδών υλικών ο πυθμένας θα συμπυκνώνεται με κατάλληλα μέσα, ώστε να επιτευχθεί πυκνότητα 95% κατά την τροποποιημένη μέθοδο Proctor.
- Τα βραχώδη κλπ σκληρά εδάφη θεμελίωσης θα απαλλάσσονται από τα χαλαρά υλικά, θα καθαρίζονται και εν γένει θα διαμορφώνονται σε συμπαγή επιφάνεια στην τελική στάθμη θεμελίωσης, η οποία μπορεί να είναι, είτε ένα ενιαίο επίπεδο, είτε με βαθμίδες ή οδοντώσεις σύμφωνα με τη μελέτη

—— Άξονας οδού
—— Κατάστρωμα οδού

Σημείο Ελέγχου (Repair)		
X	Y	Z
522.320,493	4.453.600,237	441,076

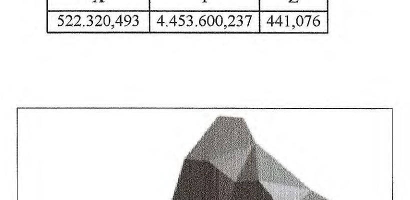
Απεικόνιση 3D

ΤΟΜΗ ΤΕΧΝΙΚΟΥ Α - Α΄

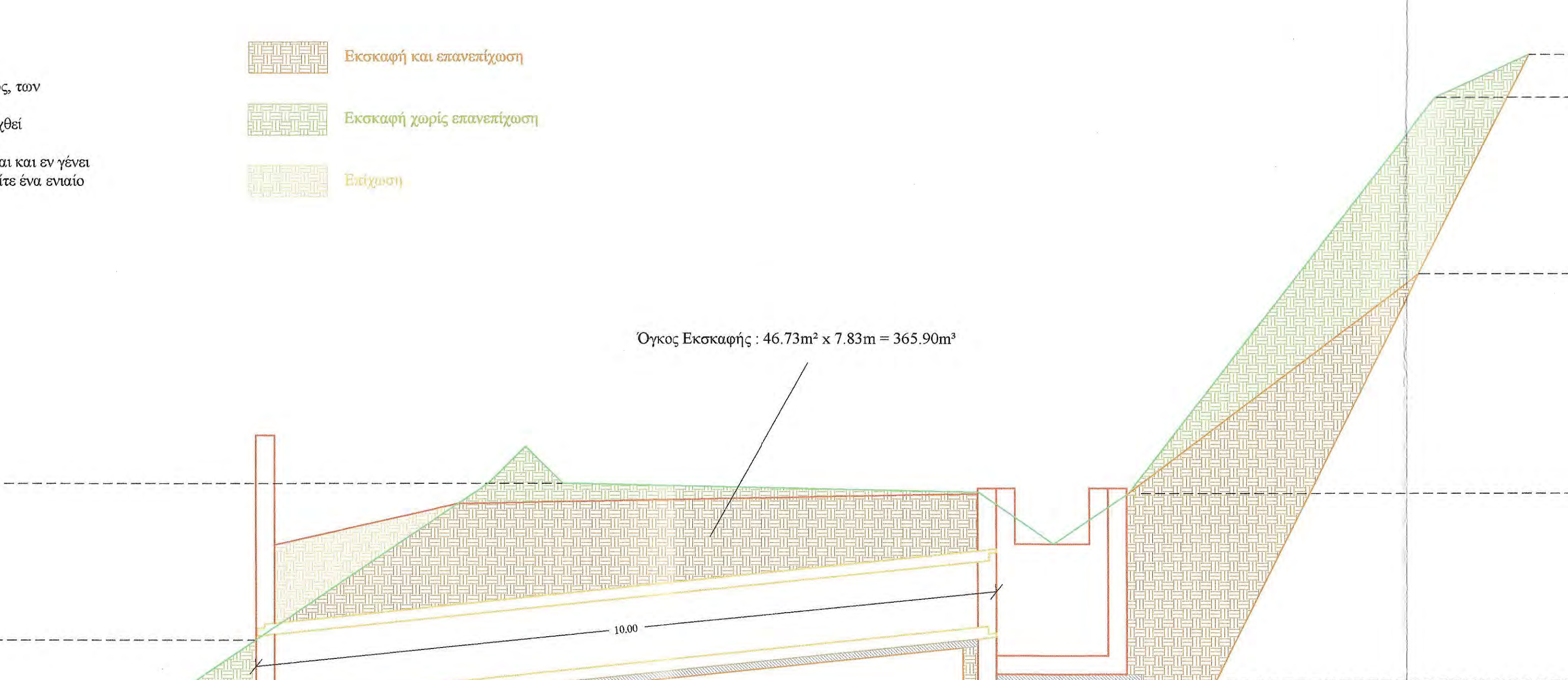

ΚΑΤΟΨΗ ΕΚΣΚΑΦΩΝ ΚΑΙ ΟΠΛΙΣΜΩΝ

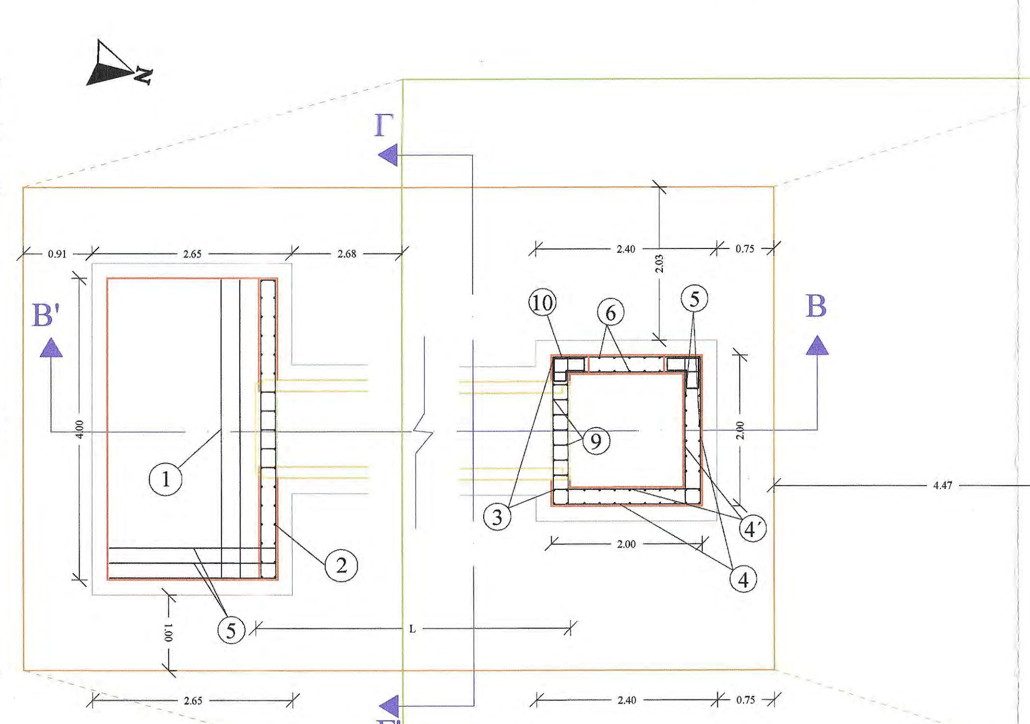

Έλεγχος Υδραυλικής Επάρκειας
Μέγιστη Παροχή Δεκαετίας Q = 2.37 m³/sec

ΤΟΜΗ Β - Β΄

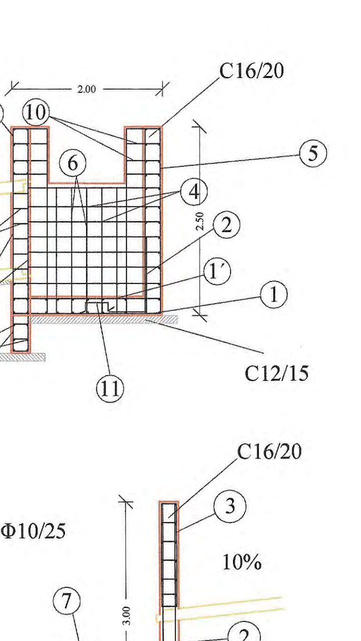

ΤΟΜΗ Γ - Γ΄

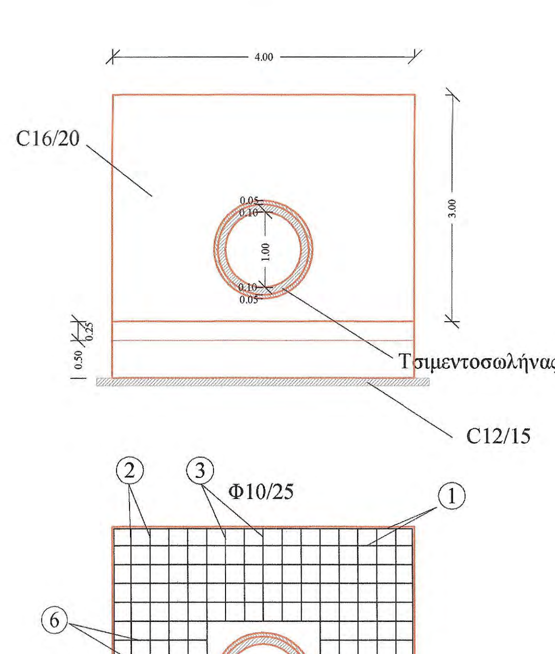

ΠΡΟΜΕΤΡΗΣΗ ΟΠΛΙΣΜΟΥ ΦΡΕΑΤΙΟΥ 2.0*2.0

Α/Α	Μορφή οπλισμού	Οπλισμός	Αριθμός τεμαχίων	Μήκος τεμαχίων (m)	Μονάδα Βάρους	Συνολικό Βάρος (Kgr)
1	0.50 / 1.95 / 0.50	Φ10/20	20	2.95	0.62	36.60
1'	0.25 / 1.95 / 0.25	Φ10/20	20	2.45	0.62	30.40
2	1.00 / 0.50	Φ10/20	23	1.50	0.62	21.40
3	0.30 / 0.20 / 2.95	Φ10/20	8	3.45	0.62	17.10
4	0.25 / 1.95 / 0.25	Φ10/20	34	2.45	0.62	51.60
4΄	0.25 / 1.55 / 0.25	Φ10/20	34	2.05	0.62	43.20
5	0.20 / 2.45	Φ10/20	40	2.65	0.62	65.70
6	0.20 / 1.65	Φ10/20	10	1.85	0.62	11.50
7	0.30 / 0.20 / 0.10 / 0.10 / 0.20 / 0.30	Φ10/20	12	1.20	0.62	8.90
8	0.90 / 0.20 / 0.10 / 0.20 / 0.10 / 0.90	Φ10/20	7	2.40	0.62	10.40
9	0.60 / 0.20 / 0.10 / 0.20 / 0.10 / 0.60	Φ10/20	7	1.80	0.62	7.80
10	0.40 / 0.40 / 0.10 / 0.10 / 0.20 / 0.20 / 0.20	Φ10/20	8	1.80	0.62	8.90
11	0.20 / 0.20 / 0.20 / 0.20 / 0.20	$3Φ12/m^2$	12	1.00	0.89	10.70
12	0.30 / 0.20 / 1.95	Φ10/20	6	2.45	0.62	9.10
ΣΥΝΟΛΙΚΟ ΒΑΡΟΣ ΟΠΛΙΣΜΟΥ						333.30

ΠΡΟΜΕΤΡΗΣΗ ΟΠΛΙΣΜΟΥ ΕΞΟΔΟΥ

Α/Α	Μορφή οπλισμού	Οπλισμός	Αριθμός τεμαχίων	Μήκος τεμαχίων (m)	Μονάδα Βάρους	Συνολικό Βάρος (Kgr)
1	0.20 / 3.95 / 0.20	Φ10/25	44	4.35	0.62	118.70
2	0.20 / 3.70	Φ10/25	24	3.90	0.62	58.00
3	1.35 / 0.20 / 0.10 / 0.10 / 0.20 / 1.35	Φ10/25	5	3.30	0.62	10.20
4	0.95 / 0.20 / 0.10 / 0.10 / 0.20 / 0.95	Φ10/25	5	2.50	0.62	7.80
5	0.20 / 2.20 / 0.20	Φ10/25	34 α-κ	2.60	0.62	54.80
6	0.20 / 1.33	Φ10/25	20	1.53	0.62	19.00
7	0.20 / 0.20 / 0.20 / 0.20 / 0.20	$3Φ12/m^2$	24	1.00	0.89	21.40
8	0.70 / 0.20 / 0.10 / 0.10 / 0.20 / 0.70	Φ10/25	17	2.00	0.62	21.10
ΣΥΝΟΛΙΚΟ ΒΑΡΟΣ						311.00

ΕΦΑΡΜΟΖΟΜΕΝΟΙ ΚΑΝΟΝΙΣΜΟΙ
1. Νέος Κανονισμός Τεχνολογίας Χαλύβων Οπλισμού Σκυροδέματος ΚΤΧ 2008 (ΦΕΚ1416/Β/17-07-2008 και ΦΕΚ2113/Β/13-10-2008)
2. Ελληνικός Κανονισμός Ωπλισμένου Σκυροδέματος ΕΚΩΣ 2000 όπως τροποποιήθηκε με την απόφαση Αρ.Πρωτ.Δ17α/01/45/ΦΝ429/ 3-3-2010
3. Προσωρινές Εθνικές ΤΕχνικές Προδιαγραφές - ΠΕΤΕΠ (Τελευταία ενημέρωση 30-08-2010) για τις Χωματουργικές Εργασίες
4. Οδηγίες Μελετών Οδικών Έργων (Ο.Μ.Ο.Ε.) Κεφ.7 Μελέτη Μικρών Τεχνικών Έργων

ΕΡΓΟΔΟΤΗΣ	ΙΕΡΑ ΜΟΝΗ ΙΒΗΡΩΝ
ΕΡΓΟ	ΜΕΛΕΤΗ ΚΑΤΑΣΚΕΥΗΣ ΚΑΙ ΧΩΡΟΘΕΤΗΣΗΣ ΤΕΧΝΙΚΩΝ ΔΡΟΜΟΥ "ΚΤΗΜΑ ΚΕΛΙΟΥ ΑΓ. ΑΝΝΗΣ - ΚΑΡΤΟΥΒΑΡΑ" ΔΑΣΟΚΤΗΜΑΤΟΣ Ι. Μ. ΙΒΗΡΩΝ
ΘΕΣΗ	ΔΑΣΟΚΤΗΜΑ ΙΕΡΑΣ ΜΟΝΗΣ ΙΒΗΡΩΝ ΑΓΙΟ ΟΡΟΣ
ΜΕΛΕΤΗΤΗΣ	ΓΟΥΝΑΡΗΣ Β. ΝΙΚΟΛΑΟΣ ΔΑΣΟΛΟΓΟΣ - ΜΕΛΕΤΗΤΗΣ
ΘΕΜΑ ΣΧΕΔΙΟΥ / ΠΑΡΑΓΩΓΗ ΣΧΕΔΙΟΥ	ΡΕΙΘΡΟ L = 22.15 m
ΑΡ. ΣΧΕΔΙΟΥ	ΤΕ.7
ΚΛΙΜΑΚΑ	1:50
ΧΡΟΝΟΣ ΜΕΛΕΤΗΣ	2010

ΕΠΙΒΛΕΠΩΝ ΜΕΛΕΤΗΣ
Θεσ/νίκη 25/9/2014
ΓΚΙΟΛΙΑΣ ΣΤΕΦΑΝΟΣ
ΠΟΛΙΤΙΚΟΣ ΜΗΧΑΝΙΚΟΣ ΜΕ Β

ΤΕΧΝΟΟΜΟΙΟΣΤΑΣΗ
ΕΤΑΙΡΕΙΑ ΠΕΡΙΒΑΛΛΟΝΤΙΚΗΣ ΔΙΑΧΕΙΡΙΣΗΣ

ΥΠΟΓΡΑΦΗ ΔΑΣΟΛΟΓΟΥ	ΘΕΩΡΗΣΗ ΥΠΗΡΕΣΙΑΣ	ΕΓΚΡΙΣΗ ΥΠΗΡΕΣΙΑΣ
ΝΙΚΟΛΑΟΣ Β. ΓΟΥΝΑΡΗΣ ΔΑΣΟΛΟΓΟΣ - ΜΕΛΕΤΗΤΗΣ Α.Μ. ΓΕΩΤΕΕ 2036 - Α.Μ.Μ. 12713 ΕΥΡΙΠΙΔΟΥ 32 - ΘΕΣ/ΝΙΚΗ - ΤΗΛ: 2310 913150 ΑΦΜ 046401058 - ΔΟΥ: ΚΑΛΑΜΑΡΙΑΣ	ΘΕΩΡΗΘΗΚΕ Θεσσαλονίκη 9.10.2014 Ο ΠΡΟΪΣΤΑΜΕΝΟΣ ΔΙΕΥΘΥΝΣΗΣ ΤΕΧΝΙΚΗΣ ΥΠΗΡΕΣΙΑΣ Αστέριος Στεφάνου Αρχιτέκτων - Αναστηλωτής Με Β β.	ΕΛΕΓΧΘΗΚΕ Θεσσαλονίκη 6.10.2014 Ο Προϊστάμενος Τμήματος Έργων Υποδομής Κώστας Κοντοδίνας Πολιτικός Μηχανικός με Β β.

ΤΟΠΟΓΡΑΦΙΚΗ ΑΠΟΤΥΠΩΣΗ ΤΕΧΝΙΚΟΥ
ΚΛΙΜΑΚΑ 1 : 100

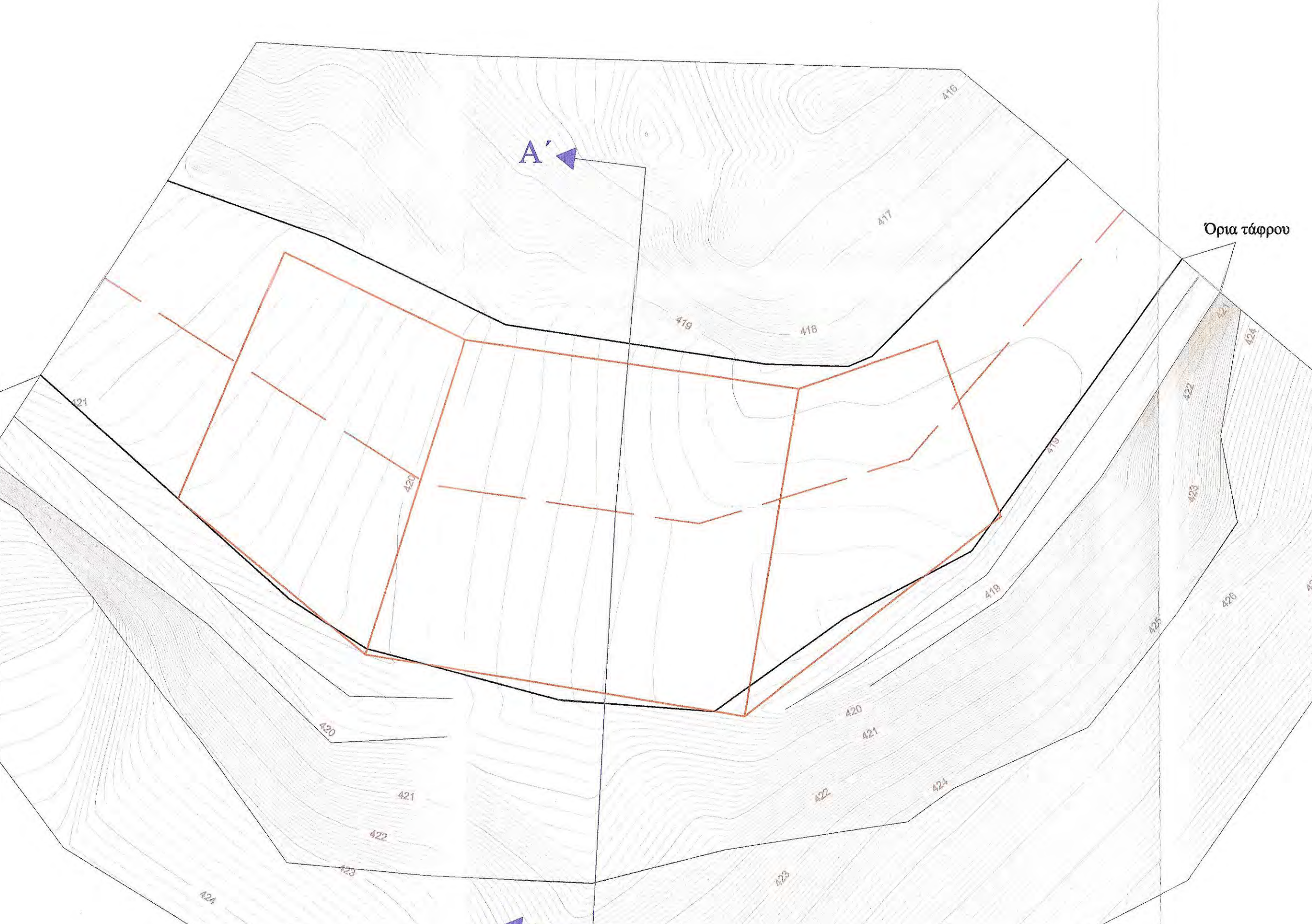

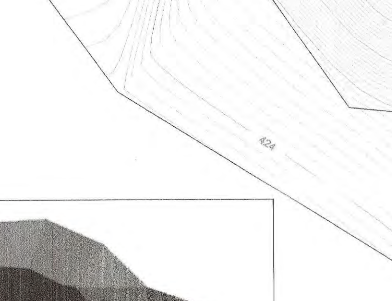

Απεικόνιση 3D

Σημείο Ελέγχου (Repair)		
X	Y	Z
522.449,357	4.453.587,901	422,219

ΤΟΜΗ ΤΕΧΝΙΚΟΥ Α - Α΄

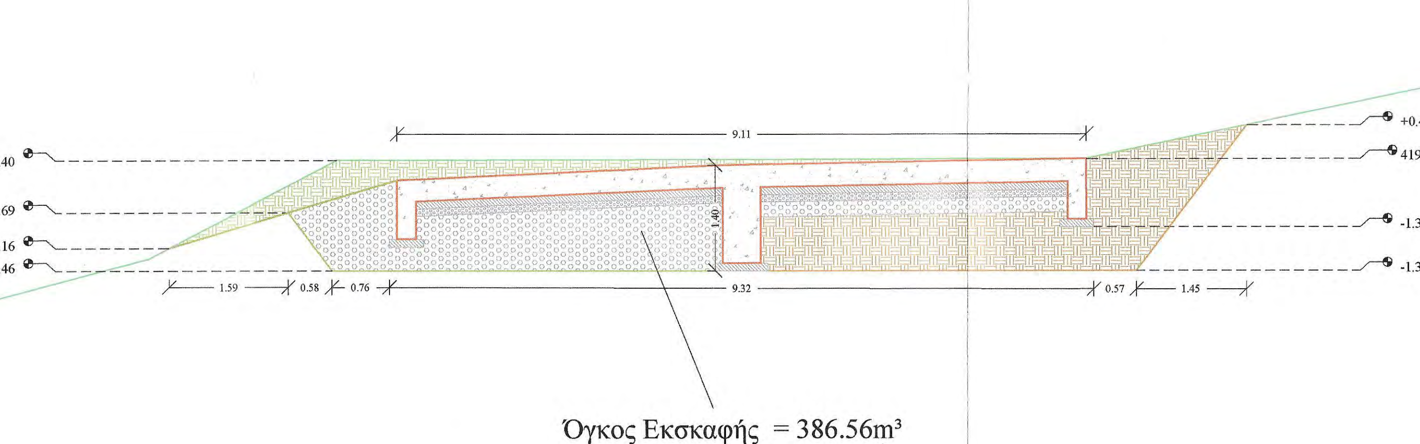

Προδιαγραφές Μόρφωσης πυθμένα και πρανών εκσκαφών
- Η διαμόρφωση των πρανών εκσκαφής θα γίνει με αναλογία 2:1,5
- Ο πυθμένας των εκσκαφών θα διαμορφώνεται σε στάθμη επαρκή για τη διάστρωση του σκυροδέματος , των εξομαλυντικών στρώσεων ή των στρώσεων έδρασης που προβλέπονται από τη μελέτη .
- Στην περίπτωση γαιωδών υλικών ο πυθμένας θα συμπυκνώνεται με κατάλληλα μέσα , ώστε να επιτευχθεί πυκνότητα 95% κατά την τροποποιημένη μέθοδο Proctor.
- Τα βραχώδη κλπ σκληρά εδάφη θεμελίωσης θα απαλλάσσονται από τα χαλαρά υλικά , θα καθαρίζονται και εν γένει θα διαμορφώνονται σε συμπαγή επιφάνεια στην τελική στάθμη θεμελίωσης , η οποία μπορεί να είναι, είτε ένα ενιαίο επίπεδο, είτε με βαθμίδες ή οδοντώσεις σύμφωνα με τη μελέτη

ΚΑΤΟΨΗ ΕΚΣΚΑΦΩΝ ΚΑΙ ΟΠΛΙΣΜΩΝ

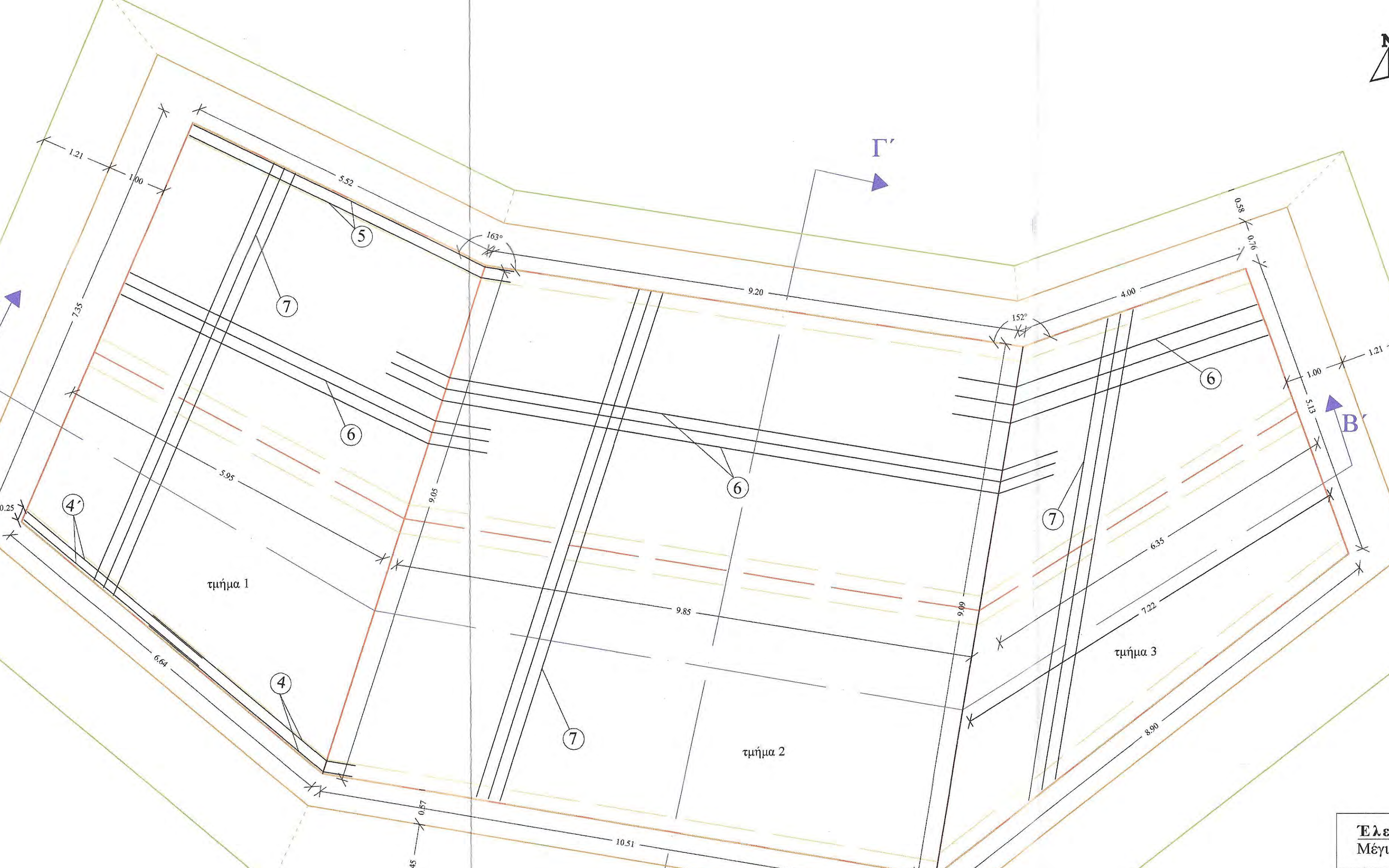

Έλεγχος Υδραυλικής Επάρκειας
Μέγιστη Παροχή Δεκαετίας Q = 3.37 m³/sec

ΤΟΜΗ Β - Β΄

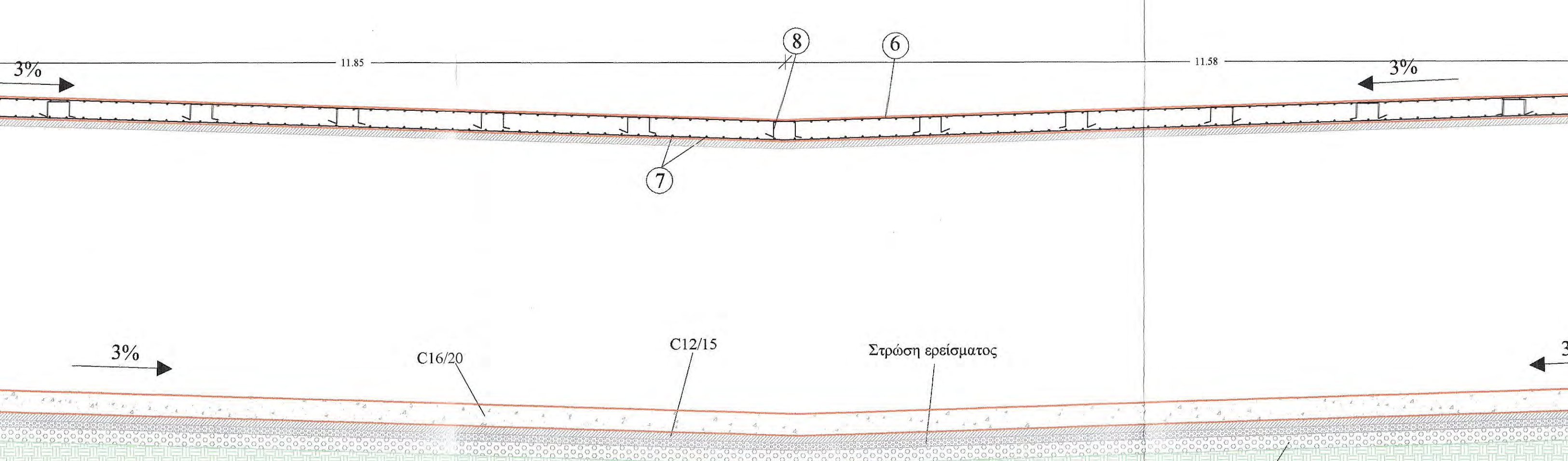

ΤΟΜΗ Γ - Γ΄

ΠΡΟΜΕΤΡΗΣΗ ΟΠΛΙΣΜΟΥ 1ου ΤΜΗΜΑΤΟΣ

Α/Α	Μορφή οπλισμού	Οπλισμός	Αριθμός τεμαχίων	Μήκος τεμαχίων (m)	Μονάδα Βάρους	Συνολικό Βάρος (Kgr)
Τοιχείο Ενδιάμεσου Θεμελίου						
1	0.45 / 1.25 / 0.10 / 0.10 / 0.45 / 1.25	Φ10/20	30	3.60	0.62	67.00
2	0.30 / 0.50 / 5.90 / 0.30	Φ10/20	11	7.00	0.62	47.70
Μικρά Θεμέλια						
3	0.20 / 0.75 / 0.10 / 0.10 / 0.20 / 0.75	Φ10/20	63	2.10	0.62	82.00
4	0.15 / 0.50 / 3.85	Φ10/20	6	4.50	0.62	16.70
4΄	3.85 / 0.15	Φ10/20	6	4.00	0.62	14.90
5	0.15 / 0.50 / 5.50 / 0.15	Φ10/20	6	6.30	0.62	23.40
Πλάκα Ρείθρου						
6	0.25 / 0.50 / 5.50 - 6.60 / 0.25	Φ10/20 (οριζόντια)	82 α - κ	6.50 - 7.60	0.62	358.40
7	0.25 / 7.30 - 9.00 / 0.25	Φ10/20 (κάθετα)	61 α - κ	7.80 - 9.50	0.62	347.90
8	0.20 / 0.20 / 0.20 / 0.20 / 0.20	$3Φ12/m^2$	144	1.00	0.89	128.20
ΣΥΝΟΛΙΚΟ ΒΑΡΟΣ ΟΠΛΙΣΜΟΥ ΤΜΗΜΑΤΟΣ						1086.20

ΠΡΟΜΕΤΡΗΣΗ ΟΠΛΙΣΜΟΥ 2ου ΤΜΗΜΑΤΟΣ

Α/Α	Μορφή οπλισμού	Οπλισμός	Αριθμός τεμαχίων	Μήκος τεμαχίων (m)	Μονάδα Βάρους	Συνολικό Βάρος (Kgr)
Τοιχείο Ενδιάμεσου Θεμελίου						
1	0.45 / 1.25 / 0.10 / 0.10 / 0.45 / 1.25	Φ10/20	49	3.60	0.62	109.40
2	0.30 / 0.50 / 9.85 / 0.50 / 0.30	Φ10/20	11	11.45	0.62	78.10
Μικρά Θεμέλια						
3	0.20 / 0.75 / 0.10 / 0.10 / 0.20 / 0.75	Φ10/20	99	2.10	0.62	128.90
4	0.15 / 5.70 / 0.50 / 0.15	Φ10/20	6	6.50	0.62	24.20
4΄	0.15 / 5.70 / 0.50 / 0.15	Φ10/20	6	6.50	0.62	24.20
5	0.15 / 0.50 / 9.20 / 0.50 / 0.15	Φ10/20	6	10.50	0.62	39.10
Πλάκα Ρείθρου						
6	0.25 / 0.50 / 9.20 - 10.50 / 0.50 / 0.25	Φ10/20 (οριζόντια)	90 α - κ	10.70 - 12.00	0.62	633.30
7	0.25 / 9.05 - 9.10 / 0.25	Φ10/20 (κάθετα)	99 α - κ	9.55 - 9.60	0.62	589.20
8	0.20 / 0.20 / 0.20 / 0.20 / 0.20	$3Φ12/m^2$	267	1.00	0.89	237.60
ΣΥΝΟΛΙΚΟ ΒΑΡΟΣ ΟΠΛΙΣΜΟΥ ΤΜΗΜΑΤΟΣ						1.864.00

ΠΡΟΜΕΤΡΗΣΗ ΟΠΛΙΣΜΟΥ 3ου ΤΜΗΜΑΤΟΣ

Α/Α	Μορφή οπλισμού	Οπλισμός	Αριθμός τεμαχίων	Μήκος τεμαχίων (m)	Μονάδα Βάρους	Συνολικό Βάρος (Kgr)
Τοιχείο Ενδιάμεσου Θεμελίου						
1	0.45 / 1.25 / 0.10 / 0.10 / 0.45 / 1.25	Φ10/20	32	3.60	0.62	71.40
2	0.30 / 6.35 / 0.50 / 0.30	Φ10/20	11	7.45	0.62	50.80
Μικρά Θεμέλια						
3	0.20 / 0.75 / 0.10 / 0.10 / 0.20 / 0.75	Φ10/20	65	2.10	0.62	84.60
4	0.15 / 8.90 / 0.50 / 0.15	Φ10/20	6	9.70	0.62	36.10
5	0.15 / 4.00 / 0.50 / 0.15	Φ10/20	6	4.80	0.62	17.90
Πλάκα Ρείθρου						
6	0.25 / 4.00 - 8.90 / 0.50 / 0.25	Φ10/20 (οριζόντια)	72 α - κ	5.00 - 9.90	0.62	332.60
7	0.25 / 5.15 - 9.10 / 0.25	Φ10/20 (κάθετα)	65 α - κ	7.60	0.62	306.30
8	0.20 / 0.20 / 0.20 / 0.20 / 0.20	$3Φ12/m^2$	113	1.00	0.89	100.60
ΣΥΝΟΛΙΚΟ ΒΑΡΟΣ ΟΠΛΙΣΜΟΥ ΤΜΗΜΑΤΟΣ						1000.30

ΣΥΝΟΛΙΚΟ ΒΑΡΟΣ ΟΠΛΙΣΜΟΥ ΤΕΧΝΙΚΟΥ	Kgr
ΣΥΝΟΛΙΚΟ ΒΑΡΟΣ ΟΠΛΙΣΜΟΥ 1ου ΤΜΗΜΑΤΟΣ	1086.20
ΣΥΝΟΛΙΚΟ ΒΑΡΟΣ ΟΠΛΙΣΜΟΥ 2ου ΤΜΗΜΑΤΟΣ	1864.00
ΣΥΝΟΛΙΚΟ ΒΑΡΟΣ ΟΠΛΙΣΜΟΥ 3ου ΤΜΗΜΑΤΟΣ	1000.30
	3950.50

Ανά 4,00m κατά μήκος του άξονα του έργου και κάθετα σε αυτόν αρμός συστολοδιαστολής ο οποίος θα γεμίσει με πίσσα

ΕΦΑΡΜΟΖΟΜΕΝΟΙ ΚΑΝΟΝΙΣΜΟΙ
1. Νέος Κανονισμός Τεχνολογίας Χαλύβων Οπλισμού Σκυροδέματος ΚΤΧ 2008 (ΦΕΚ1416/Β/17-07-2008 και ΦΕΚ2113/Β/13-10-2008
2. Ελληνικός Κανονισμός Ωπλισμένου Σκυροδέματος ΕΚΩΣ 2000 όπως τροποποιήθηκε με την απόφαση Αρ.Πρωτ.Δ17α/01/45/ΦΝ429/ 3-3-2010
3. Προσωρινές Εθνικές ΤΕχνικές Προδιαγραφές - ΠΕΤΕΠ (Τελευταία ενημέρωση 30-08-2010) για τις Χωματουργικές Εργασίες
4. Οδηγίες Μελετών Οδικών Έργων (Ο.Μ.Ο.Ε.) Κεφ.7 Μελέτη Μικρών Τεχνικών Έργων

ΕΡΓΟΔΟΤΗΣ	ΙΕΡΑ ΜΟΝΗ ΙΒΗΡΩΝ
ΕΡΓΟ	ΜΕΛΕΤΗ ΚΑΤΑΣΚΕΥΗΣ ΚΑΙ ΧΩΡΟΘΕΤΗΣΗΣ ΤΕΧΝΙΚΩΝ ΔΡΟΜΟΥ "ΚΤΗΜΑ ΚΕΛΙΟΥ ΑΓ. ΑΝΝΗΣ - ΚΑΡΤΟΥΒΑΡΑ" ΔΑΣΟΚΤΗΜΑΤΟΣ Ι. Μ. ΙΒΗΡΩΝ
ΘΕΣΗ	ΔΑΣΟΚΤΗΜΑ ΙΕΡΑΣ ΜΟΝΗΣ ΙΒΗΡΩΝ ΑΓΙΟ ΟΡΟΣ
ΜΕΛΕΤΗΤΗΣ	ΓΟΥΝΑΡΗΣ Β. ΝΙΚΟΛΑΟΣ ΔΑΣΟΛΟΓΟΣ - ΜΕΛΕΤΗΤΗΣ
ΘΕΜΑ ΣΧΕΔΙΟΥ	ΡΕΙΘΡΟ L = 10.60m
ΑΡ. ΣΧΕΔΙΟΥ	ΤΕ. 8
ΠΑΡΑΓΩΓΗ ΣΧΕΔΙΟΥ	ΤΕΧΝΟΟΜΟΙΟΣΤΑΣΗ ΕΤΑΙΡΕΙΑ ΠΕΡΙΒΑΛΛΟΝΤΙΚΗΣ ΔΙΑΧΕΙΡΙΣΗΣ
ΚΛΙΜΑΚΑ	1:50
ΧΡΟΝΟΣ ΜΕΛΕΤΗΣ	2010

ΕΠΙΒΛΕΠΩΝ ΜΕΛΕΤΗΣ Θεσ/νίκη 25/9/2014
ΓΚΙΟΛΙΑΣ ΣΤΕΦΑΝΟΣ ΠΟΛΙΤΙΚΟΣ ΜΗΧΑΝΙΚΟΣ

ΥΠΟΓΡΑΦΗ ΔΑΣΟΛΟΓΟΥ	ΘΕΩΡΗΣΗ ΥΠΗΡΕΣΙΑΣ	ΕΓΚΡΙΣΗ ΥΠΗΡΕΣΙΑΣ
ΝΙΚΟΛΑΟΣ Β. ΓΟΥΝΑΡΗΣ ΔΑΣΟΛΟΓΟΣ - ΜΕΛΕΤΗΤΗΣ Α.Μ. ΓΕΩΤΕΕ 2036 - Α.Μ.Μ. 12713 ΕΥΡΙΠΙΔΟΥ 32 - ΘΕΣ/ΝΙΚΗ - ΤΗΛ: 2310 913150 ΑΦΜ 046401058 - ΔΟΥ: ΚΑΛΑΜΑΡΙΑΣ	ΘΕΩΡΗΘΗΚΕ Θεσσαλονίκη 14.10.2014 Ο ΠΡΟΪΣΤΑΜΕΝΟΣ ΔΙΕΥΘΥΝΣΗΣ ΤΕΧΝΙΚΗΣ ΥΠΗΡΕΣΙΑΣ Αρχιτέκτων - Αναστηλωτής Με Α΄ β.	ΕΛΕΓΧΘΗΚΕ Θεσσαλονίκη 6/10/2014 Ο Προϊστάμενος Τμήματος Έργων Υποδομής Κωστας Κοντοδίνας Πολιτικός Μηχανικός με Α΄ β.

ΤΟΠΟΓΡΑΦΙΚΗ ΑΠΟΤΥΠΩΣΗ ΤΕΧΝΙΚΟΥ
ΚΛΙΜΑΚΑ 1 : 100

Σημείο Ελέγχου		
X	Y	Z
522627,232	4453619,710	414,990

Προδιαγραφές Μόρφωσης πυθμένα και πρανών εκσκαφών
- Η διαμόρφωση των πρανών εκσκαφής θα γίνει με αναλογία 2:1
- Ο πυθμένας των εκσκαφών θα διαμορφώνεται σε στάθμη επαρκή για τη διάστρωση του σκυροδέματος, των εξομαλυντικών στρώσεων ή των στρώσεων έδρασης που προβλέπονται από τη μελέτη.
- Στην περίπτωση γαιωδών υλικών ο πυθμένας θα συμπυκνώνεται με κατάλληλα μέσα, ώστε να επιτευχθεί πυκνότητα 95% κατά την τροποποιημένη μέθοδο Proctor.
- Τα βραχώδη κλπ σκληρά εδάφη θεμελίωσης θα απαλλάσσονται από τα χαλαρά υλικά, θα καθαρίζονται και εν γένει θα διαμορφώνονται σε συμπαγή επιφάνεια στην τελική στάθμη θεμελίωσης, η οποία μπορεί να είναι, είτε ένα ενιαίο επίπεδο, είτε με βαθμίδες ή οδοντώσεις σύμφωνα με τη μελέτη

Εκσκαφή και επανεπίχωση

Εκσκαφή χωρίς επανεπίχωση

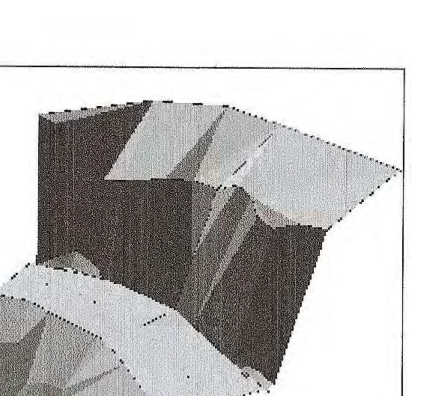
Απεικόνιση 3D

ΤΟΜΗ ΤΕΧΝΙΚΟΥ Α - Α΄

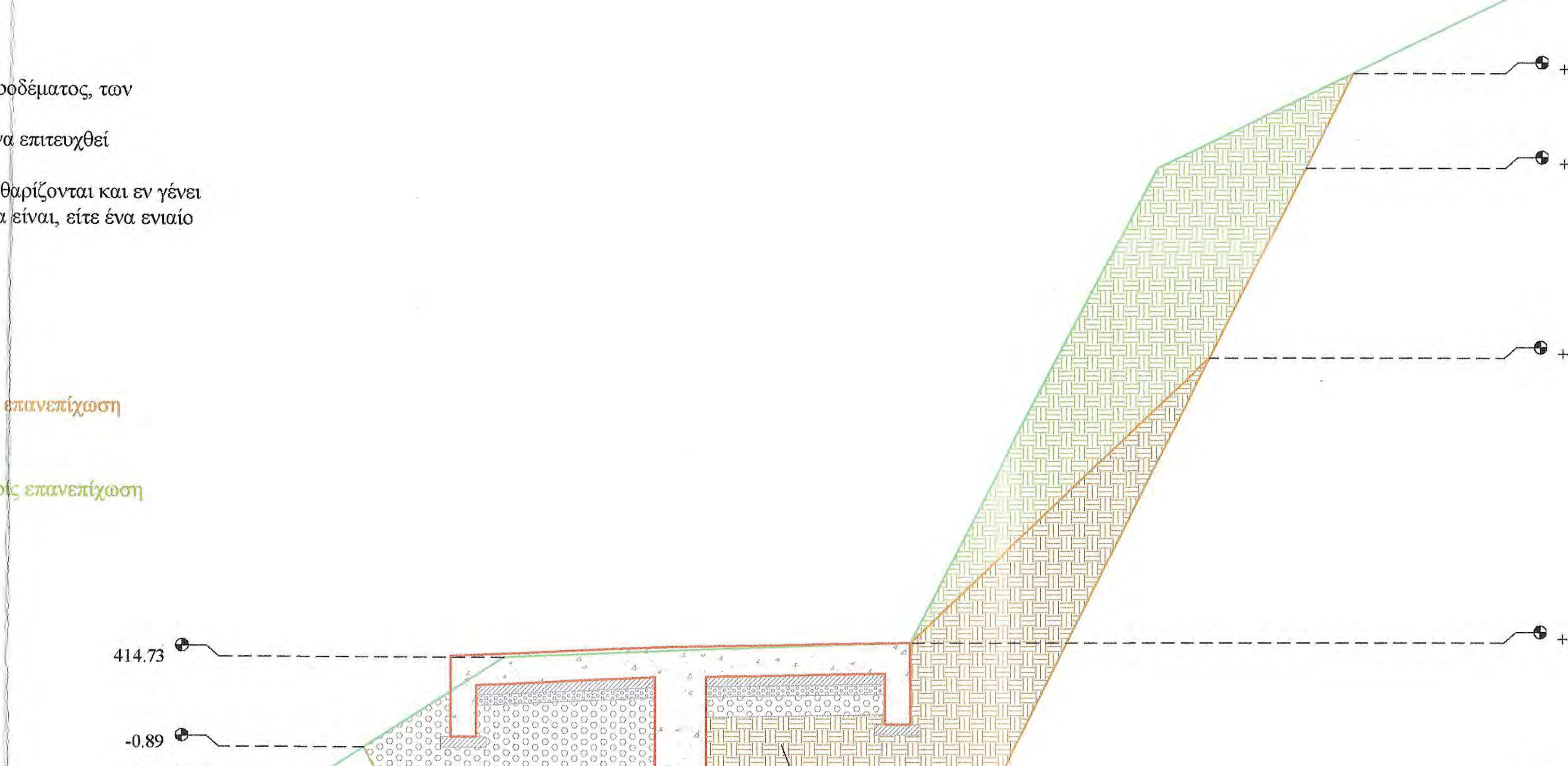

Όγκος Εκσκαφής : 16.05m² x 13.50m = 216.68m³

Έλεγχος Υδραυλικής Επάρκειας
Μέγιστη Παροχή Δεκαετίας Q = 0.33 m³/sec

ΚΑΤΟΨΗ ΕΚΣΚΑΦΩΝ ΚΑΙ ΟΠΛΙΣΜΩΝ

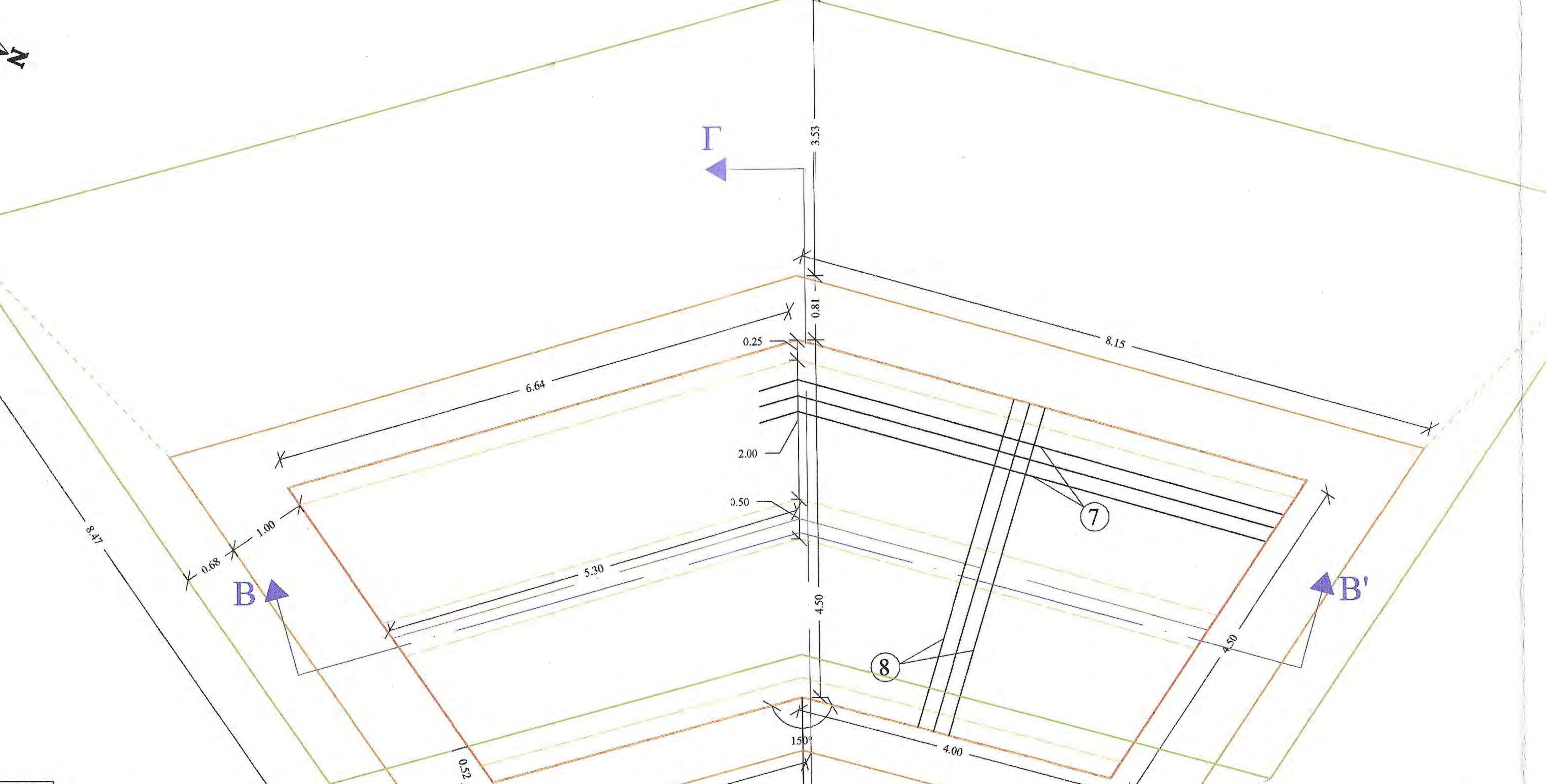

ΤΟΜΗ Β - Β΄

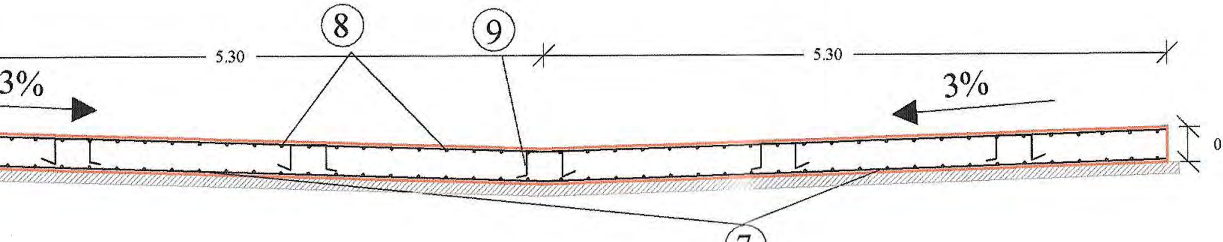

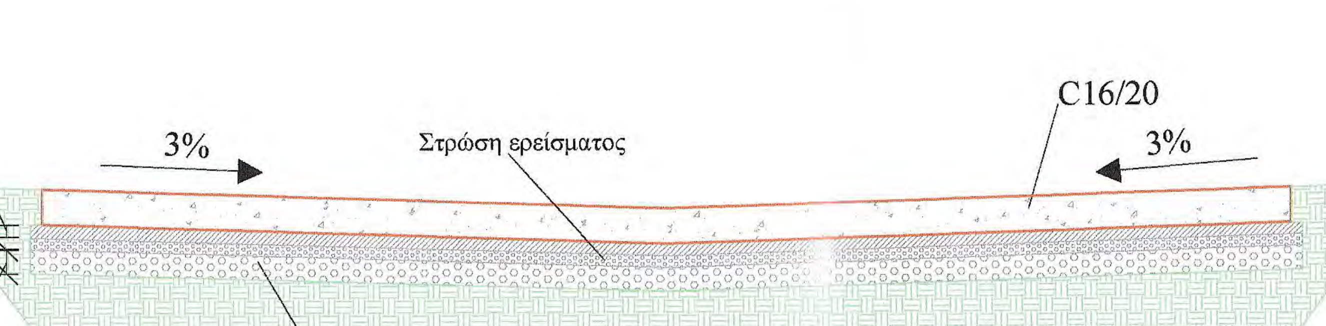

ΤΟΜΗ Γ - Γ΄

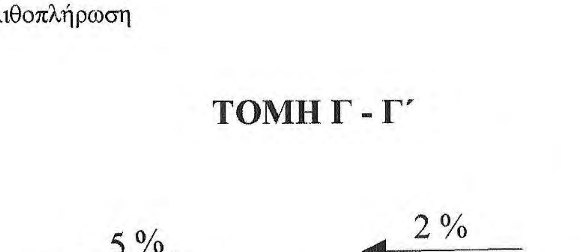

ΠΡΟΜΕΤΡΗΣΗ ΟΠΛΙΣΜΟΥ

Α/Α	Μορφή οπλισμού	Οπλισμός	Αριθμός τεμαχίων	Μήκος τεμαχίων (m)	Μονάδα Βάρους	Συνολικό Βάρος (Kgr)
Τοιχείο Ενδιάμεσου Θεμελίου						
1	1.25 / 0.45 / 0.10 / 0.10 / 0.45 / 1.25	Φ10/20	54	3.60	0.62	120.50
2	5.25 / 0.50 / 0.30 / 0.30	Φ10/20	22	6.35	0.62	86.60
Θεμέλιο Ανάντι						
3	0.75 / 0.20 / 0.10 / 0.10 / 0.20 / 0.75	Φ10/20	66	2.10	0.62	85.90
4	6.60 / 0.50 / 0.15 / 0.15	Φ10/20	12	7.40	0.62	61.40
Θεμέλιο Κατάντι						
5	0.75 / 0.20 / 0.10 / 0.10 / 0.20 / 0.75	Φ10/20	42	2.10	0.62	54.70
6	4.05 / 0.50 / 0.15 / 0.15	Φ10/20	12	4.85	0.62	36.10
Πλάκα Ρείθρου						
7	3.95 - 6.60 / 0.50 / 0.25 / 0.25	Φ10/20 (οριζόντια)	92 α - κ	4.95 - 7.60	0.62	359.40
8	4.45 / 0.25 / 0.25	Φ10/20 (κάθετα)	132 α - κ	4.95	0.62	405.10
9	0.20 / 0.20 / 0.20 / 0.20 / 0.20	3Φ12/m²	138	1.00	0.89	122.80
ΣΥΝΟΛΙΚΟ ΒΑΡΟΣ ΟΠΛΙΣΜΟΥ						1326.20

Ανά 4,00m κατά μήκος του άξονα του έργου και κάθετα σε αυτόν αρμός συστολοδιαστολής ο οποίος θα γεμίσει με πίσσα

ΕΦΑΡΜΟΖΟΜΕΝΟΙ ΚΑΝΟΝΙΣΜΟΙ

1. Νέος Κανονισμός Τεχνολογίας Χαλύβων Οπλισμού Σκυροδέματος ΚΤΧ 2008 (ΦΕΚ1416/Β/17-07-2008 και ΦΕΚ2113/Β/13-10-2008

2. Ελληνικός Κανονισμός Ωπλισμένου Σκυροδέματος ΕΚΩΣ 2000 όπως τροποποιήθηκε με την απόφαση Αρ.Πρωτ.Δ17α/01/45/ΦΝ429/ 3-3-2010

3. Προσωρινές Εθνικές ΤΕχνικές Προδιαγραφές - ΠΕΤΕΠ (Τελευταία ενημέρωση 30-08-2010) για τις Χωματουργικές Εργασίες

4. Οδηγίες Μελετών Οδικών Έργων (Ο.Μ.Ο.Ε.) Κεφ.7 Μελέτη Μικρών Τεχνικών Έργων

ΕΡΓΟΔΟΤΗΣ	ΙΕΡΑ ΜΟΝΗ ΙΒΗΡΩΝ
ΕΡΓΟ	ΜΕΛΕΤΗ ΚΑΤΑΣΚΕΥΗΣ ΚΑΙ ΧΩΡΟΘΕΤΗΣΗΣ ΤΕΧΝΙΚΩΝ ΔΡΟΜΟΥ "ΚΤΗΜΑ ΚΕΛΙΟΥ ΑΓ. ΑΝΝΗΣ - ΚΑΡΤΟΥΒΑΡΑ" ΔΑΣΟΚΤΗΜΑΤΟΣ Ι. Μ. ΙΒΗΡΩΝ
ΘΕΣΗ	ΔΑΣΟΚΤΗΜΑ ΙΕΡΑΣ ΜΟΝΗΣ ΙΒΗΡΩΝ ΑΓΙΟ ΟΡΟΣ
ΜΕΛΕΤΗΤΗΣ	ΓΟΥΝΑΡΗΣ Β. ΝΙΚΟΛΑΟΣ ΔΑΣΟΛΟΓΟΣ - ΜΕΛΕΤΗΤΗΣ
ΘΕΜΑ ΣΧΕΔΙΟΥ / ΠΑΡΑΓΩΓΗ ΣΧΕΔΙΟΥ	ΡΕΙΘΡΟ L = 25.80 m
ΑΡ. ΣΧΕΔΙΟΥ	ΤΕ. 9
ΚΛΙΜΑΚΑ	1:50
ΧΡΟΝΟΣ ΜΕΛΕΤΗΣ	2010

ΕΠΙΒΛΕΠΩΝ ΜΕΛΕΤΗΣ
Θεσ/νίκη 25/9/2014
ΓΚΙΟΛΙΑΣ ΣΤΕΦΑΝΟΣ
ΠΟΛΙΤΙΚΟΣ ΜΗΧΑΝΙΚΟΣ ΜΕ Α' β.

ΤΕΧΝΟΟΜΟΙΟΣΤΑΣΗ
ΕΤΑΙΡΕΙΑ ΠΕΡΙΒΑΛΛΟΝΤΙΚΗΣ ΔΙΑΧΕΙΡΙΣΗΣ

ΥΠΟΓΡΑΦΗ ΔΑΣΟΛΟΓΟΥ	ΘΕΩΡΗΣΗ ΥΠΗΡΕΣΙΑΣ	ΕΓΚΡΙΣΗ ΥΠΗΡΕΣΙΑΣ
ΝΙΚΟΛΑΟΣ Β. ΓΟΥΝΑΡΗΣ ΔΑΣΟΛΟΓΟΣ - ΜΕΛΕΤΗΤΗΣ Α.Μ. ΓΕΩΤΕΕ 2036 - Α.Μ.Μ. 12713 ΕΥΡΙΠΙΔΟΥ 32 - ΘΕΣ/ΝΙΚΗ - ΤΗΛ: 2310 913150 ΑΦΜ 046401058 - ΔΟΥ: ΚΑΛΑΜΑΡΙΑΣ	ΘΕΩΡΗΘΗΚΕ Θεσσαλονίκη 14.10.2014 Ο ΠΡΟΪΣΤΑΜΕΝΟΣ ΔΙΕΥΘΥΝΣΗΣ ΤΕΧΝΙΚΗΣ ΥΠΗΡΕΣΙΑΣ Αστέριος Στεφάνου Αρχιτέκτων - Αναστηλωτής Με Α' β.	ΕΛΕΓΧΘΗΚΕ Θεσσαλονίκη 6/10/2014 Ο Προϊστάμενος Τμήματος Έργων Υποδομής Κώστας Κοντοδίνας Πολιτικός Μηχανικός με Α' β.

ΤΟΠΟΓΡΑΦΙΚΗ ΑΠΟΤΥΠΩΣΗ ΤΕΧΝΙΚΟΥ
ΚΛΙΜΑΚΑ 1 : 100

Σημείο Ελέγχου (Repair)		
X	Y	Z
522.751,673	4.453.457,946	394,933

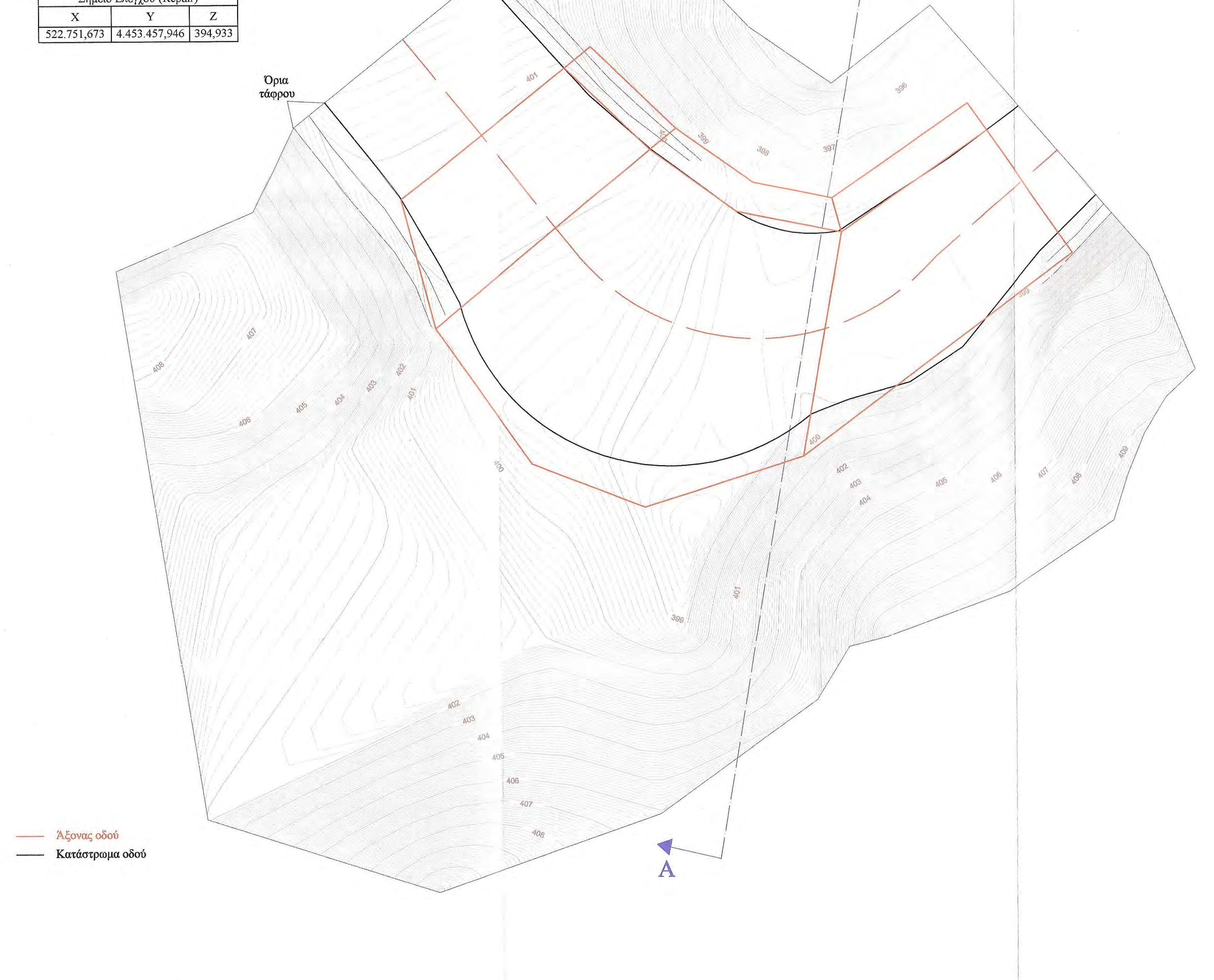

— Άξονας οδού
— Κατάστρωμα οδού

ΤΟΜΗ ΤΕΧΝΙΚΟΥ Α - Α'

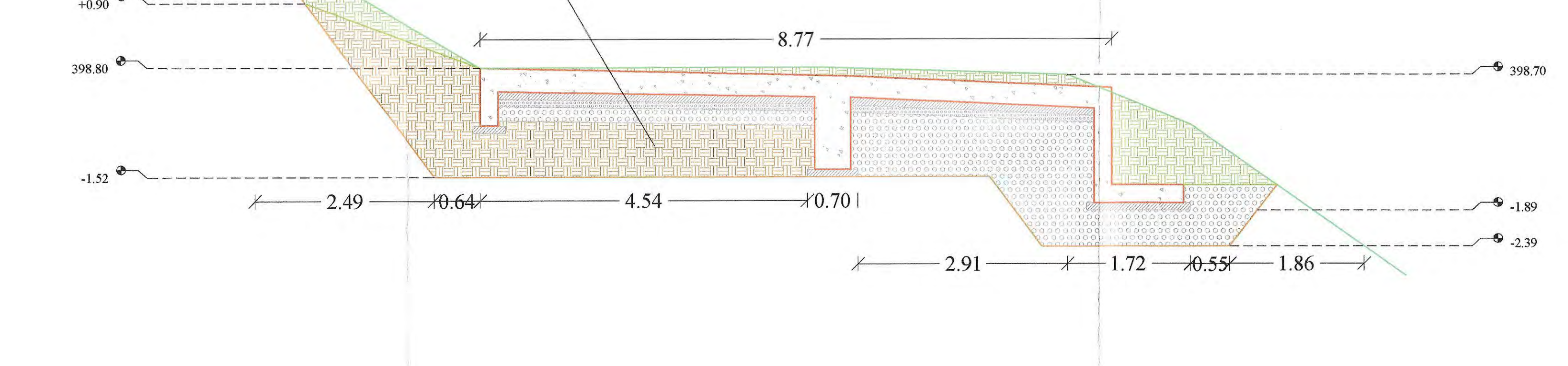

Εκσκαφή και επανεπίχωση

Εκσκαφή χωρίς επανεπίχωση

Προδιαγραφές Μόρφωσης πυθμένα και πρανών εκσκαφών
- Η διαμόρφωση των πρανών εκσκαφής θα γίνει με αναλογία 2:1,5
- Ο πυθμένας των εκσκαφών θα διαμορφώνεται σε στάθμη επαρκή για τη διάστρωση του σκυροδέματος , των εξομαλυντικών στρώσεων ή των στρώσεων έδρασης που προβλέπονται από τη μελέτη .
- Στην περίπτωση γαιωδών υλικών ο πυθμένας θα συμπυκνώνεται με κατάλληλα μέσα , ώστε να επιτευχθεί πυκνότητα 95% κατά την τροποποιημένη μέθοδο Proctor.
- Τα βραχώδη κλπ σκληρά εδάφη θεμελίωσης θα απαλλάσσονται από τα χαλαρά υλικά , θα καθαρίζονται και εν γένει θα διαμορφώνονται σε συμπαγή επιφάνεια στην τελική στάθμη θεμελίωσης, η οποία μπορεί να είναι, είτε ένα ενιαίο επίπεδο, είτε με βαθμίδες ή οδοντώσεις σύμφωνα με τη μελέτη

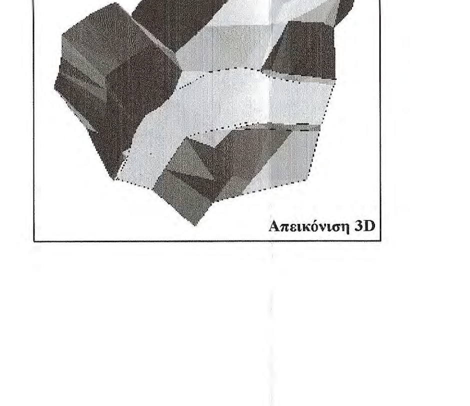

Απεικόνιση 3D

Έλεγχος Υδραυλικής Επάρκειας
Μέγιστη Παροχή Δεκαετίας $Q = 3.77\ m^3/sec$

ΚΑΤΟΨΗ ΕΚΣΚΑΦΩΝ ΚΑΙ ΟΠΛΙΣΜΩΝ

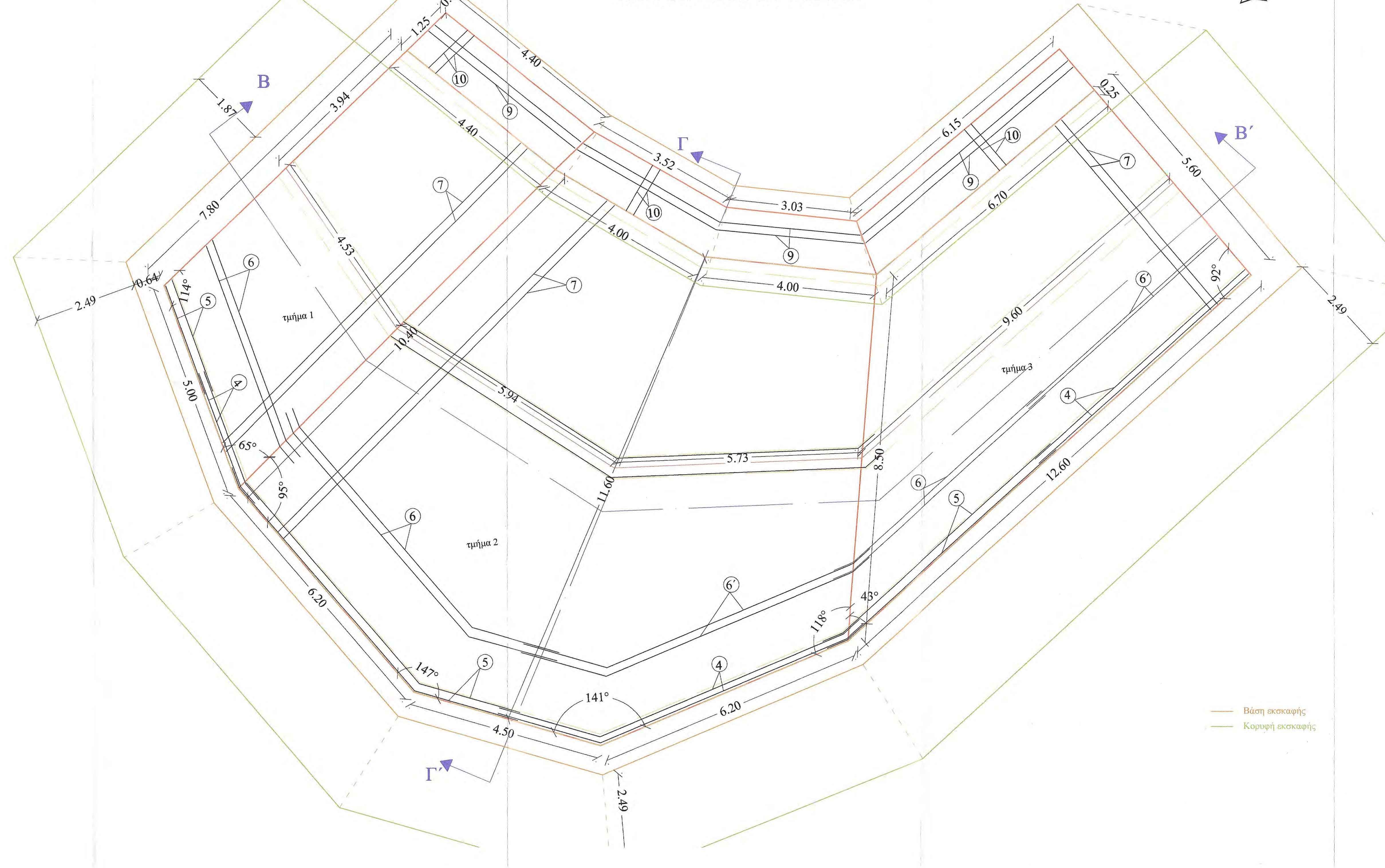

ΤΟΜΗ Β - Β'

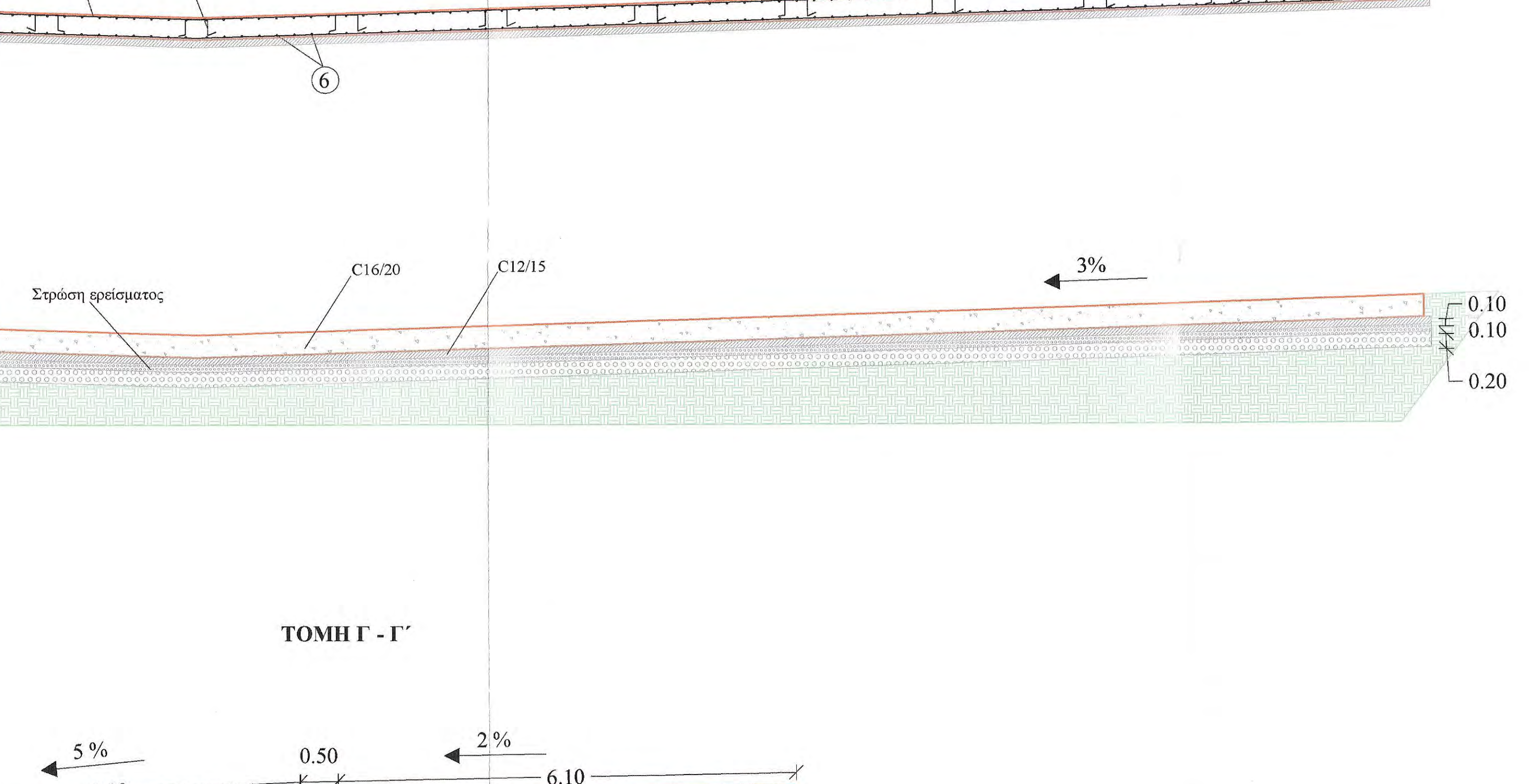

ΤΟΜΗ Γ - Γ'

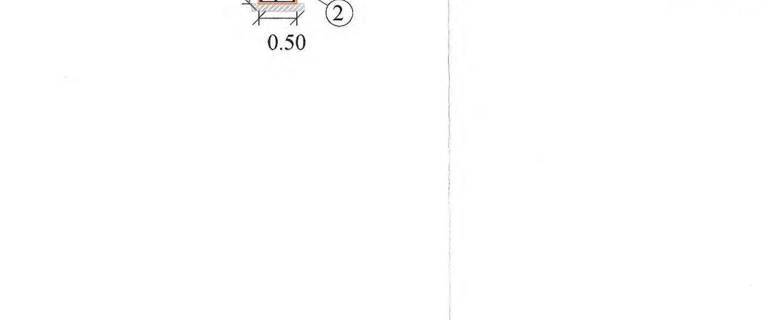

ΠΡΟΜΕΤΡΗΣΗ ΟΠΛΙΣΜΟΥ 1ου ΤΜΗΜΑΤΟΣ

Α/Α	Μορφή οπλισμού	Οπλισμός	Αριθμός τεμαχίων	Μήκος τεμαχίων (m)	Μονάδα Βάρους	Συνολικό Βάρος (Kgr)
Ενδιάμεσο Θεμέλιο						
1	1.25 / 0.10 / 0.10 / 0.45 / 1.25 / 0.45	Φ10/20	23	3.60	0.62	51.30
2	0.30 / 4.50 / 0.50 / 0.30	Φ10/20	11	5.60	0.62	38.20
Θεμέλιο ανάντι						
3	0.75 / 0.10 / 0.10 / 0.20 / 0.75 / 0.20	Φ10/20	25	2.10	0.62	32.60
4	0.15 / 2.75 / 0.50 / 0.15	Φ10/20	6	3.55	0.62	13.20
5	0.15 / 2.75	Φ10/20	6	2.90	0.62	10.80
Πλάκα Ρείθρου						
6	0.25 / 0.40 - 4.95 / 0.50 / 0.25	Φ10/20 (οριζόντια)	92 α - κ	1.40 - 5.95	0.62	211.00
7	0.25 / 7.75 - 10.35 / 0.25	Φ10/20 (κάθετα)	48 α - κ	8.25 - 10.85	0.62	285.70
8	0.20 / 0.20 / 0.20 / 0.20 / 0.20	$3Φ12/m^2$	122	1.00	0.89	108.60
Θεμέλιο Κατάντι - Ποδιά Ρείθρου						
9	0.15 / 4.35 / 0.15	Φ10/20	22 α - κ	4.65	0.62	63.40
10	0.15 / 1.20 / 0.15	Φ10/20	44 α - κ	1.50	0.62	40.90
11	1.50 / 0.10 / 0.10 / 0.20 / 1.50 / 0.20	Φ10/20	22	3.60	0.62	49.10
12	0.20 / 0.20 / 0.20 / 0.20 / 0.20	$3Φ12/m^2$	16	1.00	0.89	14.20
ΣΥΝΟΛΙΚΟ ΒΑΡΟΣ ΟΠΛΙΣΜΟΥ ΤΜΗΜΑΤΟΣ						919.00

Ανά 4,00m κατά μήκος του άξονα του έργου και κάθετα σε αυτόν αρμός συστολοδιαστολής ο οποίος θα γεμίσει με πίσσα

ΕΦΑΡΜΟΖΟΜΕΝΟΙ ΚΑΝΟΝΙΣΜΟΙ
1. Νέος Κανονισμός Τεχνολογίας Χαλύβων Οπλισμού Σκυροδέματος ΚΤΧ 2008 (ΦΕΚ1416/Β/17-07-2008 και ΦΕΚ2113/Β/13-10-2008
2. Ελληνικός Κανονισμός Ωπλισμένου Σκυροδέματος ΕΚΩΣ 2000 όπως τροποποιήθηκε με την απόφαση Αρ.Πρωτ.Δ17α/01/45/ΦΝ429/ 3-3-2010
3. Προσωρινές Εθνικές ΤΕχνικές Προδιαγραφές - ΠΕΤΕΠ (Τελευταία ενημέρωση 30-08-2010) για τις Χωματουργικές Εργασίες
4. Οδηγίες Μελετών Οδικών Έργων (Ο.Μ.Ο.Ε.) Κεφ.7 Μελέτη Μικρών Τεχνικών Έργων

ΠΡΟΜΕΤΡΗΣΗ ΟΠΛΙΣΜΟΥ 2ου ΤΜΗΜΑΤΟΣ

Α/Α	Μορφή οπλισμού	Οπλισμός	Αριθμός τεμαχίων	Μήκος τεμαχίων (m)	Μονάδα Βάρους	Συνολικό Βάρος (Kgr)
Ενδιάμεσο Θεμέλιο						
1	1.25 / 0.10 / 0.10 / 0.45 / 1.25 / 0.45	Φ10/20	59	3.60	0.62	131.70
2	0.30 / 5.90 / 0.50 / 0.30	Φ10/20	11	7.00	0.62	47.70
2΄	0.50 / 5.70 / 0.30 / 0.30	Φ10/20	11	6.80	0.62	46.40
Θεμέλιο ανάντι						
3	0.75 / 0.10 / 0.10 / 0.20 / 0.75 / 0.20	Φ10/20	85	2.10	0.62	110.70
4	0.50 / 8.55 / 0.15 / 0.15	Φ10/20	6	9.35	0.62	34.80
5	0.15 / 8.70 / 0.50 / 0.15	Φ10/20	6	9.50	0.62	35.30
Πλάκα Ρείθρου						
6	0.50 / 4.25 - 8.70 / 0.25 / 0.25	Φ10/20 (οριζόντια)	110 α - κ	5.25 - 9.70	0.62	511.50
6΄	0.25 / 4.25 - 8.70 / 0.50 / 0.25	Φ10/20 (οριζόντια)	100 α - κ	5.25 - 9.70	0.62	465.00
7	0.25 / 8.45 - 11.55 / 0.25	Φ10/20 (κάθετα)	169 α - κ	8.95 - 12.05	0.62	1100.20
8	0.20 / 0.20 / 0.20 / 0.20 / 0.20	$3Φ12/m^2$	386	1.00	0.89	343.50
Θεμέλιο Κατάντι - Ποδιά Ρείθρου						
9	0.15 / 7.30 / 0.15	Φ10/20	22 α - κ	7.60	0.62	103.70
10	0.15 / 1.20 / 0.15	Φ10/20	74 α - κ	1.50	0.62	68.80
11	1.50 / 0.10 / 0.10 / 0.20 / 1.50 / 0.20	Φ10/20	40	3.60	0.62	89.30
12	0.20 / 0.20 / 0.20 / 0.20 / 0.20	$3Φ12/m^2$	26	1.00	0.89	23.10
ΣΥΝΟΛΙΚΟ ΒΑΡΟΣ ΟΠΛΙΣΜΟΥ ΤΜΗΜΑΤΟΣ						2826.80

ΠΡΟΜΕΤΡΗΣΗ ΟΠΛΙΣΜΟΥ 3ου ΤΜΗΜΑΤΟΣ

Α/Α	Μορφή οπλισμού	Οπλισμός	Αριθμός τεμαχίων	Μήκος τεμαχίων (m)	Μονάδα Βάρους	Συνολικό Βάρος (Kgr)
Ενδιάμεσο Θεμέλιο						
1	1.25 / 0.10 / 0.10 / 0.45 / 1.25 / 0.45	Φ10/20	48	3.60	0.62	107.10
2	0.50 / 9.55 / 0.30 / 0.30	Φ10/20	11	10.65	0.62	72.60
Θεμέλιο ανάντι						
3	0.75 / 0.10 / 0.10 / 0.20 / 0.75 / 0.20	Φ10/20	63	2.10	0.62	82.00
4	6.50 / 0.15	Φ10/20	6	6.65	0.62	24.70
5	0.50 / 7.00 / 0.15	Φ10/20	6	7.65	0.62	28.50
Πλάκα Ρείθρου						
6	0.50 / 3.60 -7.00 / 0.25 / 0.25	Φ10/20 (οριζόντια)	58 α - κ	4.60 - 8.00	0.62	226.50
6΄	3.60 - 7.00 / 0.25	Φ10/20 (οριζόντια)	58 α - κ	3.85 - 7.25	0.62	201.40
7	0.25 / 0.30 - 5.75 / 0.25	Φ10/20 (κάθετα)	126 α - κ	0.80 - 6.25	0.62	419.70
8	0.20 / 0.20 / 0.20 / 0.20 / 0.20	$3Φ12/m^2$	165	1.00	0.89	146.90
Θεμέλιο Κατάντι - Ποδιά Ρείθρου						
9	0.15 / 6.30 / 0.15	Φ10/20	22 α - κ	6.60	0.62	90.00
10	0.15 / 1.20 / 0.15	Φ10/20	64 α - κ	1.50	0.62	59.50
11	1.50 / 0.10 / 0.10 / 0.20 / 1.50 / 0.20	Φ10/20	34	3.60	0.62	75.90
12	0.20 / 0.20 / 0.20 / 0.20 / 0.20	$3Φ12/m^2$	24	1.00	0.89	21.40
ΣΥΝΟΛΙΚΟ ΒΑΡΟΣ ΟΠΛΙΣΜΟΥ ΤΜΗΜΑΤΟΣ						1556.20

ΣΥΝΟΛΙΚΟ ΒΑΡΟΣ ΟΠΛΙΣΜΟΥ ΤΕΧΝΙΚΟΥ	Kgr
ΣΥΝΟΛΙΚΟ ΒΑΡΟΣ ΟΠΛΙΣΜΟΥ 1ου ΤΜΗΜΑΤΟΣ	919.00
ΣΥΝΟΛΙΚΟ ΒΑΡΟΣ ΟΠΛΙΣΜΟΥ 2ου ΤΜΗΜΑΤΟΣ	2826.80
ΣΥΝΟΛΙΚΟ ΒΑΡΟΣ ΟΠΛΙΣΜΟΥ 3ου ΤΜΗΜΑΤΟΣ	1556.20
	5302.00

ΕΡΓΟΔΟΤΗΣ	ΙΕΡΑ ΜΟΝΗ ΙΒΗΡΩΝ
ΕΡΓΟ	ΜΕΛΕΤΗ ΚΑΤΑΣΚΕΥΗΣ ΚΑΙ ΧΩΡΟΘΕΤΗΣΗΣ ΤΕΧΝΙΚΩΝ ΔΡΟΜΟΥ "ΚΤΗΜΑ ΚΕΛΙΟΥ ΑΓ. ΑΝΝΗΣ - ΚΑΡΤΟΥΒΑΡΑ" ΔΑΣΟΚΤΗΜΑΤΟΣ Ι. Μ. ΙΒΗΡΩΝ
ΘΕΣΗ	ΔΑΣΟΚΤΗΜΑ ΙΕΡΑΣ ΜΟΝΗΣ ΙΒΗΡΩΝ ΑΓΙΟ ΟΡΟΣ
ΜΕΛΕΤΗΤΗΣ	ΓΟΥΝΑΡΗΣ Β. ΝΙΚΟΛΑΟΣ ΔΑΣΟΛΟΓΟΣ - ΜΕΛΕΤΗΤΗΣ
ΘΕΜΑ ΣΧΕΔΙΟΥ	ΡΕΙΘΡΟ L = 12.45 m
ΑΡ. ΣΧΕΔΙΟΥ	ΤΕ. 10
ΚΛΙΜΑΚΑ	1:50
ΧΡΟΝΟΣ ΜΕΛΕΤΗΣ	2010

ΕΠΙΒΛΕΠΩΝ ΜΕΛΕΤΗΣ
Θεσ/νίκη 25/9/2014
ΓΚΙΟΛΙΑΣ ΣΤΕΦΑΝΟΣ
ΠΟΛΙΤΙΚΟΣ ΜΗΧΑΝΙΚΟΣ

ΠΑΡΑΓΩΓΗ ΣΧΕΔΙΟΥ
ΤΕΧΝΟΟΜΟΙΟΣΤΑΣΗ

ΥΠΟΓΡΑΦΗ ΔΑΣΟΛΟΓΟΥ	ΘΕΩΡΗΣΗ ΥΠΗΡΕΣΙΑΣ	ΕΓΚΡΙΣΗ ΥΠΗΡΕΣΙΑΣ
ΝΙΚΟΛΑΟΣ Β. ΓΟΥΝΑΡΗΣ ΔΑΣΟΛΟΓΟΣ - ΜΕΛΕΤΗΤΗΣ Α.Μ. ΓΕΩΤΕΕ 2036 - Α.Μ.Μ. 12713 ΕΥΡΙΠΙΔΟΥ 32 - ΘΕΣ/ΝΙΚΗ - ΤΗΛ. 2310 913150 ΑΦΜ 046401058 - ΔΟΥ: ΚΑΛΑΜΑΡΙΑΣ	Θεσσαλονίκη 14.10.2014 Ο ΠΡΟΪΣΤΑΜΕΝΟΣ ΔΙΕΥΘΥΝΣΗΣ ΤΕΧΝΙΚΗΣ ΥΠΗΡΕΣΙΑΣ Αστέριος Στεφάνου Αρχιτέκτων - Αναστηλωτής Με Β' β.	ΕΛΕΓΧΘΗΚΕ Θεσσαλονίκη 6/10/2014 Ο Προϊστάμενος Τμήματος Έργων Υποδομής Κώστας Κοντοδίνας Πολιτικός Μηχανικός με Α' β.

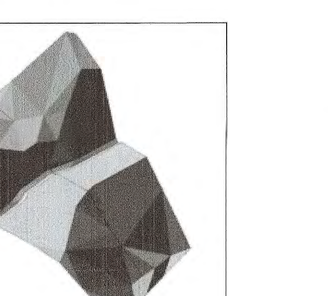
Απεικόνιση 3D

Σημείο Ελέγχου		
X	Y	Z
522.957,076	4.453.566,816	380,647

ΤΟΠΟΓΡΑΦΙΚΗ ΑΠΟΤΥΠΩΣΗ ΤΕΧΝΙΚΟΥ
ΚΛΙΜΑΚΑ 1 : 100

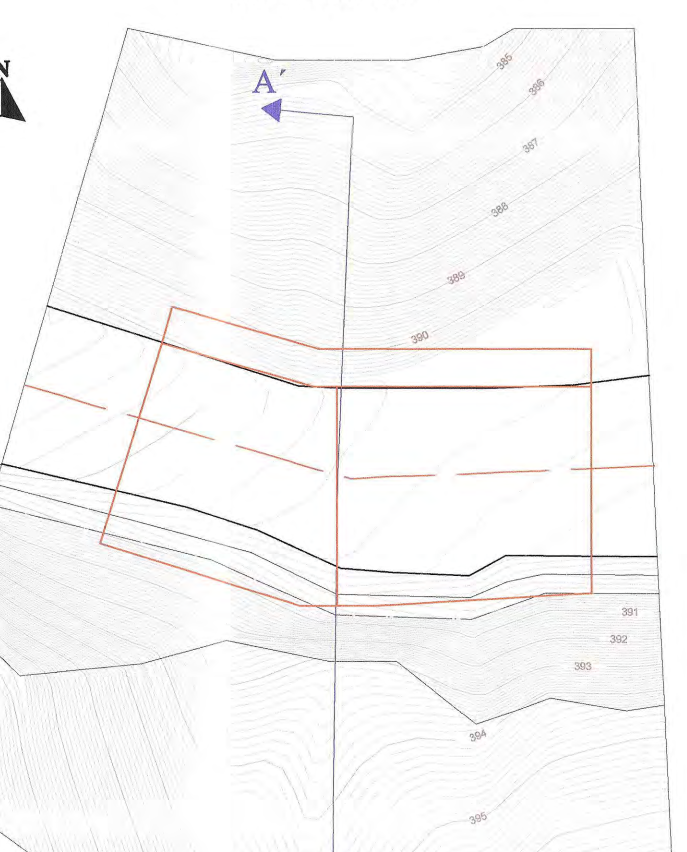

ΤΟΜΗ ΤΕΧΝΙΚΟΥ Α - Α΄

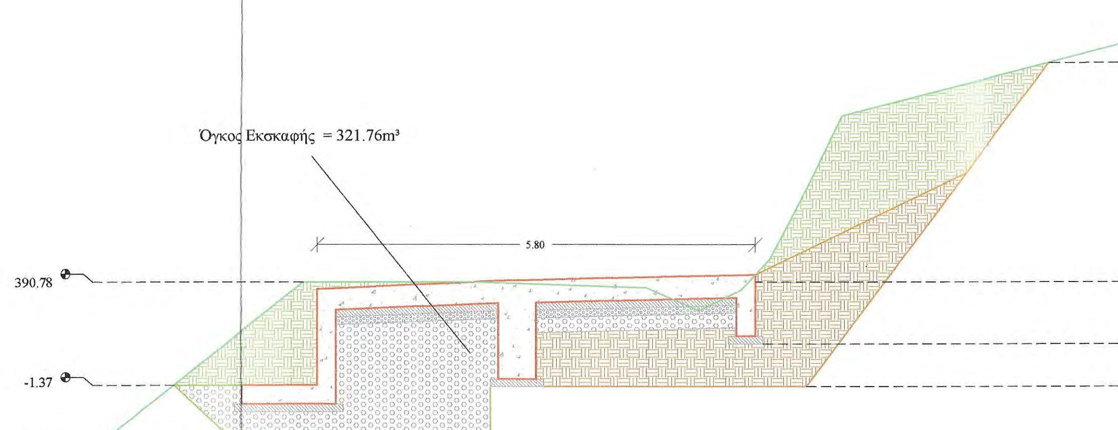

Προδιαγραφές Μόρφωσης πυθμένα και πρανών εκσκαφών
- Η διαμόρφωση των πρανών εκσκαφής θα γίνει με αναλογία 2:1,5
- Ο πυθμένας των εκσκαφών θα διαμορφώνεται σε στάθμη επαρκή για τη διάστρωση του σκυροδέματος, των εξομαλυντικών στρώσεων ή των στρώσεων έδρασης που προβλέπονται από τη μελέτη.
- Στην περίπτωση γαιωδών υλικών ο πυθμένας θα συμπυκνώνεται με κατάλληλα μέσα, ώστε να επιτευχθεί πυκνότητα 95% κατά την τροποποιημένη μέθοδο Proctor.
- Τα βραχώδη κλπ σκληρά εδάφη θεμελίωσης θα απαλλάσσονται από τα χαλαρά υλικά, θα καθαρίζονται και εν γένει θα διαμορφώνονται σε συμπαγή επιφάνεια στην τελική στάθμη θεμελίωσης, η οποία μπορεί να είναι, είτε ένα ενιαίο επίπεδο, είτε με βαθμίδες ή οδοντώσεις σύμφωνα με τη μελέτη

Έλεγχος Υδραυλικής Επάρκειας
Μέγιστη Παροχή Δεκαετίας Q = 0.93 m³/sec

ΚΑΤΟΨΗ ΕΚΣΚΑΦΩΝ ΚΑΙ ΟΠΛΙΣΜΩΝ

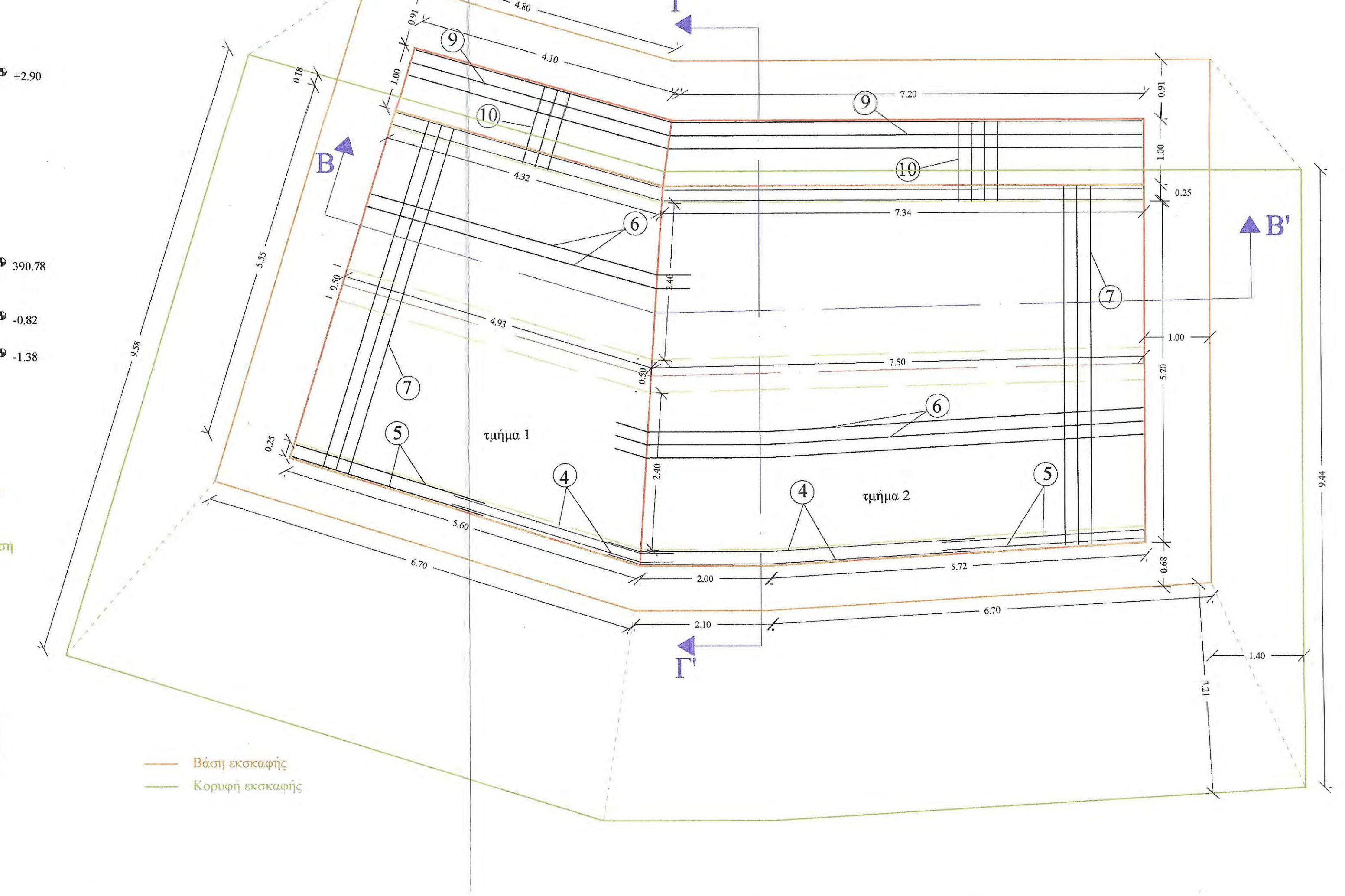

ΤΟΜΗ Β - Β΄

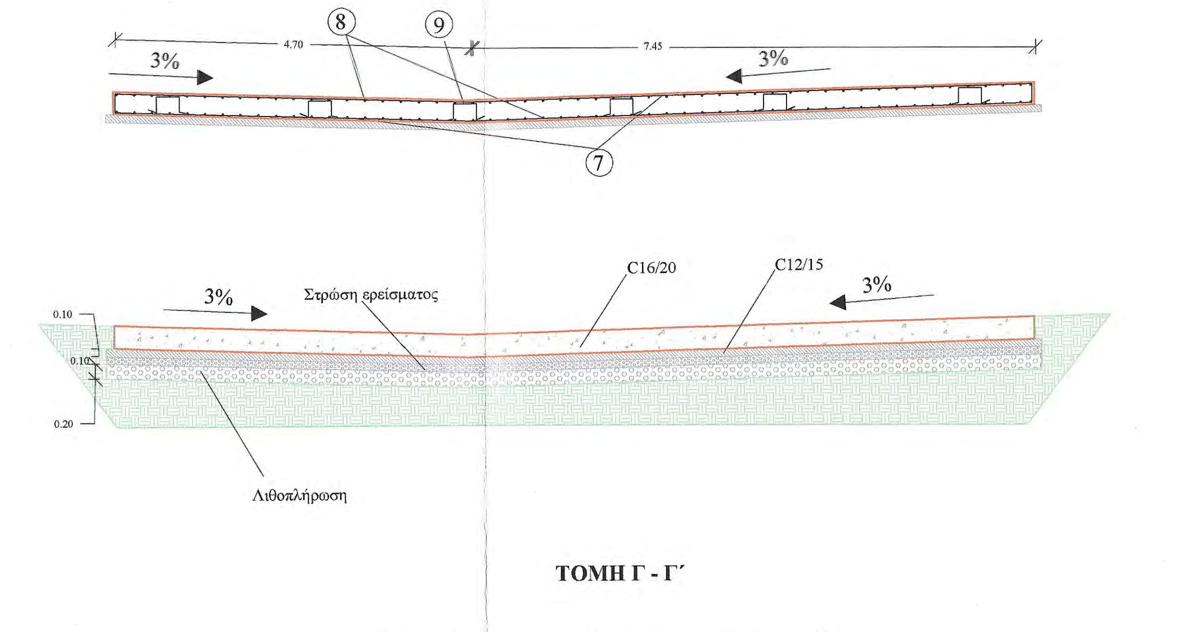

ΤΟΜΗ Γ - Γ΄

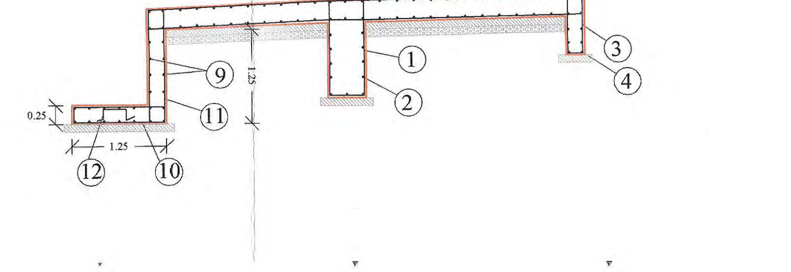

ΠΡΟΜΕΤΡΗΣΗ ΟΠΛΙΣΜΟΥ 1ου ΤΜΗΜΑΤΟΣ

Α/Α	Μορφή οπλισμού	Οπλισμός	Αριθμός τεμαχίων	Μήκος τεμαχίων (m)	Μονάδα Βάρους	Συνολικό Βάρος (Kgr)
Τοιχείο Ενδιάμεσου Θεμελίου						
1	0.45, 1.25, 0.10, 0.10, 1.25, 0.45	Φ10/20	25	3.60	0.62	55.80
2	0.30, 4.90, 0.50, 0.30	Φ10/20	11	6.00	0.62	40.90
Μικρά Θεμέλια						
3	0.20, 0.75, 0.10, 0.10, 0.75, 0.20	Φ10/20	28	2.10	0.62	36.50
4	0.15, 0.50, 3.00	Φ10/20	6	3.65	0.62	13.60
5	3.00, 0.15	Φ10/20	6	3.15	0.62	11.70
Πλάκα Ρείθρου						
6	0.25, 0.50, 4.25 -5.60, 0.25	Φ10/20 (οριζόντια)	56 α - κ	5.25 - 6.60	0.62	205.90
7	0.25, 5.55 - 5.80, 0.25	Φ10/20 (κάθετα)	49 α - κ	6.05 - 6.30	0.62	188.40
8	0.20, 0.20, 0.20, 0.20, 0.20	$3Φ12/m^2$	83	1.00	0.89	73.90
Θεμέλιο Κατάντι - Ποδιά Ρείθρου						
9	0.15, 4.20, 0.15	Φ10/20	22 α - κ	4.50	0.62	61.40
10	0.15, 1.20, 0.15	Φ10/20	42 α - κ	1.50	0.62	39.10
11	0.20, 1.50, 0.10, 0.10, 1.50, 0.20	Φ10/20	21	3.60	0.62	46.90
12	0.20, 0.20, 0.20, 0.20, 0.20	$3Φ12/m^2$	13	1.00	0.89	11.60
ΣΥΝΟΛΙΚΟ ΒΑΡΟΣ ΟΠΛΙΣΜΟΥ ΤΜΗΜΑΤΟΣ						785.70

ΠΡΟΜΕΤΡΗΣΗ ΟΠΛΙΣΜΟΥ 2ου ΤΜΗΜΑΤΟΣ

Α/Α	Μορφή οπλισμού	Οπλισμός	Αριθμός τεμαχίων	Μήκος τεμαχίων (m)	Μονάδα Βάρους	Συνολικό Βάρος (Kgr)
Τοιχείο Ενδιάμεσου Θεμελίου						
1	0.45, 1.25, 0.10, 0.10, 1.25, 0.45	Φ10/20	38	3.60	0.62	84.80
2	0.30, 0.50, 7.50, 0.30	Φ10/20	11	8.60	0.62	58.70
Μικρά Θεμέλια						
3	0.20, 0.75, 0.10, 0.10, 0.75, 0.20	Φ10/20	39	2.10	0.62	50.80
4	0.15, 5.10, 0.50, 0.15	Φ10/20	6	5.90	0.62	21.90
5	3.10, 0.15	Φ10/20	6	3.25	0.62	12.10
Πλάκα Ρείθρου						
6	0.25, 7.30 - 7.70, 0.50, 0.25	Φ10/20 (οριζόντια)	56 α - κ	8.30 - 8.70	0.62	295.10
7	0.25, 5.40 - 5.75, 0.25	Φ10/20 (κάθετα)	75 α - κ	5.90 - 6.25	0.62	283.70
8	0.20, 0.20, 0.20, 0.20, 0.20	$3Φ12/m^2$	128	1.00	0.89	113.90
Ποδιά Ρείθρου						
9	0.15, 7.30, 0.15	Φ10/20	22 α - κ	7.60	0.62	103.70
10	0.15, 1.20, 0.15	Φ10/20	73 α - κ	1.50	0.62	67.90
11	0.20, 1.50, 0.10, 0.10, 1.50, 0.20	Φ10/20	37	3.10	0.62	82.60
12	0.20, 0.20, 0.20, 0.20, 0.20	$3Φ12/m^2$	22	1.00	0.89	19.60
ΣΥΝΟΛΙΚΟ ΒΑΡΟΣ ΟΠΛΙΣΜΟΥ ΤΜΗΜΑΤΟΣ						921.00

ΕΦΑΡΜΟΖΟΜΕΝΟΙ ΚΑΝΟΝΙΣΜΟΙ
1. Νέος Κανονισμός Τεχνολογίας Χαλύβων Οπλισμού Σκυροδέματος ΚΤΧ 2008 (ΦΕΚ1416/Β/17-07-2008 και ΦΕΚ2113/Β/13-10-2008
2. Ελληνικός Κανονισμός Ωπλισμένου Σκυροδέματος ΕΚΩΣ 2000 όπως τροποποιήθηκε με την απόφαση Αρ.Πρωτ.Δ17α/01/45/ΦΝ429/ 3-3-2010
3. Προσωρινές Εθνικές ΤΕχνικές Προδιαγραφές - ΠΕΤΕΠ (Τελευταία ενημέρωση 30-08-2010) για τις Χωματουργικές Εργασίες
4. Οδηγίες Μελετών Οδικών Έργων (Ο.Μ.Ο.Ε.) Κεφ.7 Μελέτη Μικρών Τεχνικών Έργων

ΕΡΓΟΔΟΤΗΣ	ΙΕΡΑ ΜΟΝΗ ΙΒΗΡΩΝ
ΕΡΓΟ	ΜΕΛΕΤΗ ΚΑΤΑΣΚΕΥΗΣ ΚΑΙ ΧΩΡΟΘΕΤΗΣΗΣ ΤΕΧΝΙΚΩΝ ΔΡΟΜΟΥ "ΚΤΗΜΑ ΚΕΛΙΟΥ ΑΓ. ΑΝΝΗΣ - ΚΑΡΤΟΥΒΑΡΑ" ΔΑΣΟΚΤΗΜΑΤΟΣ Ι. Μ. ΙΒΗΡΩΝ
ΘΕΣΗ	ΔΑΣΟΚΤΗΜΑ ΙΕΡΑΣ ΜΟΝΗΣ ΙΒΗΡΩΝ ΑΓΙΟ ΟΡΟΣ
ΜΕΛΕΤΗΤΗΣ	ΓΟΥΝΑΡΗΣ Β. ΝΙΚΟΛΑΟΣ ΔΑΣΟΛΟΓΟΣ - ΜΕΛΕΤΗΤΗΣ
ΘΕΜΑ ΣΧΕΔΙΟΥ	ΣΩΛΗΝΩΤΟΣ ΟΧΕΤΟΣ L=7 m, D=1 m ΜΕ ΦΡΕΑΤΙΟ 2*2 m
ΑΡ. ΣΧΕΔΙΟΥ	ΤΕ. 11
ΠΑΡΑΓΩΓΗ ΣΧΕΔΙΟΥ	ΤΕΧΝΟΟΜΟΙΟΣΤΑΣΗ ΕΤΑΙΡΕΙΑ ΠΕΡΙΒΑΛΛΟΝΤΙΚΗΣ ΔΙΑΧΕΙΡΙΣΗΣ
ΚΛΙΜΑΚΑ	1:50
ΧΡΟΝΟΣ ΜΕΛΕΤΗΣ	2010

ΕΠΙΒΛΕΠΩΝ ΜΕΛΕΤΗΣ
Θεσ/νίκη 25/9/2014
ΓΚΙΟΛΙΑΣ ΣΤΕΦΑΝΟΣ
ΠΟΛΙΤΙΚΟΣ ΜΗΧΑΝΙΚΟΣ ΜΕ Α' Β

ΥΠΟΓΡΑΦΗ ΔΑΣΟΛΟΓΟΥ	ΘΕΩΡΗΣΗ ΥΠΗΡΕΣΙΑΣ	ΕΓΚΡΙΣΗ ΥΠΗΡΕΣΙΑΣ
ΝΙΚΟΛΑΟΣ Β. ΓΟΥΝΑΡΗΣ ΔΑΣΟΛΟΓΟΣ - ΜΕΛΕΤΗΤΗΣ Α.Μ. ΓΕΩΤΕΕ 2036 - Α.Μ.Μ. 12713 ΕΥΡΙΠΙΔΟΥ 32 - ΘΕΣ/ΝΙΚΗ - ΤΗΛ: 2310 913150 ΑΦΜ 046401058 - ΔΟΥ: ΚΑΛΑΜΑΡΙΑΣ		ΘΕΩΡΗΘΗΚΕ Θεσσαλονίκη 200 Ο ΠΡΟΪΣΤΑΜΕΝΟΣ ΔΙΕΥΘΥΝΣΗΣ ΤΕΧΝΙΚΗΣ ΥΠΗΡΕΣΙΑΣ Αστέριος Στεφάνου Με Α' β.

ΤΟΠΟΓΡΑΦΙΚΗ ΑΠΟΤΥΠΩΣΗ ΤΕΧΝΙΚΟΥ
ΚΛΙΜΑΚΑ 1 : 100

Σημείο Ελέγχου		
X	Y	Z
523.288,554	4.453.654,308	367,077

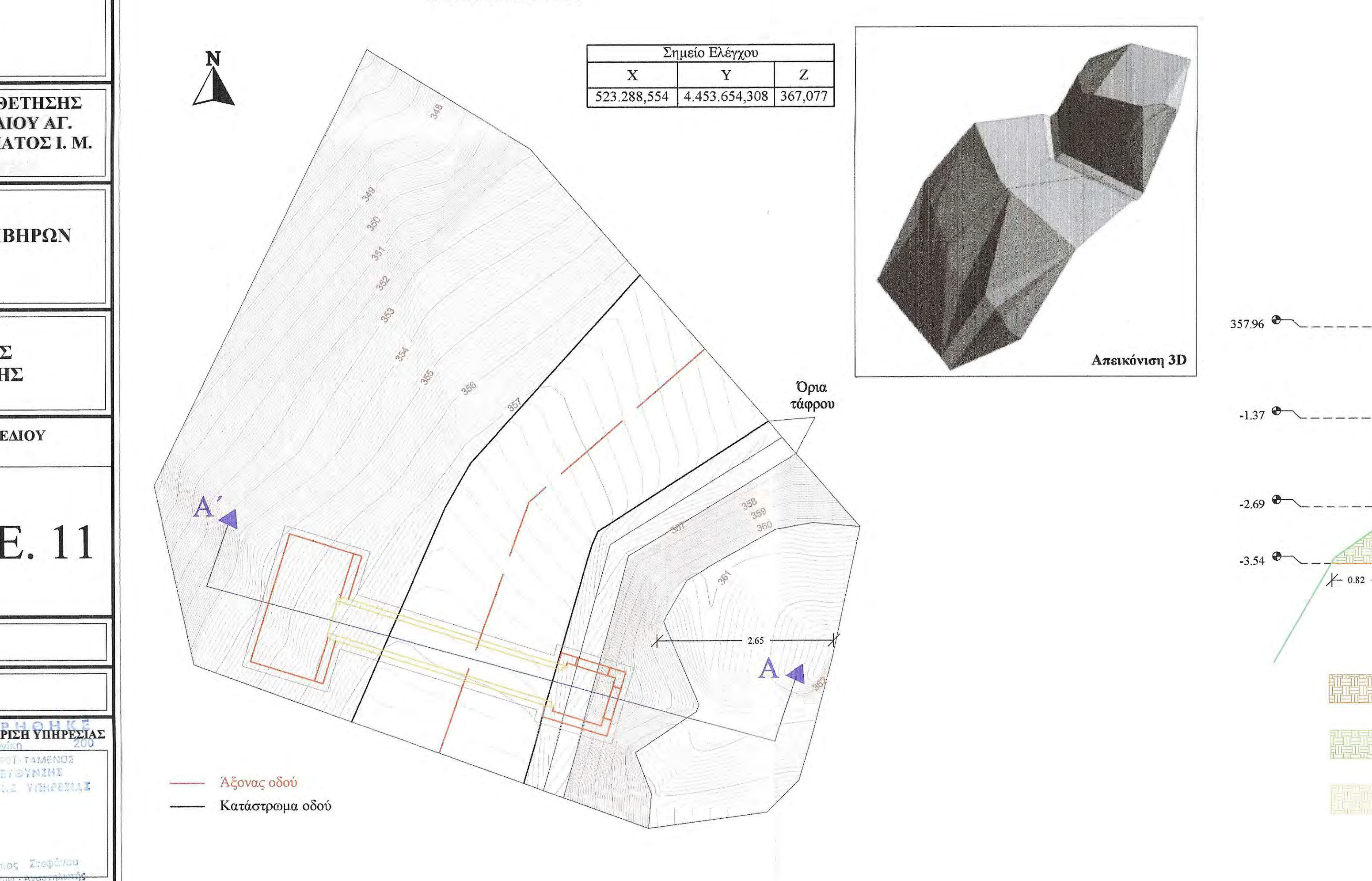

ΤΟΜΗ ΤΕΧΝΙΚΟΥ Α - Α΄

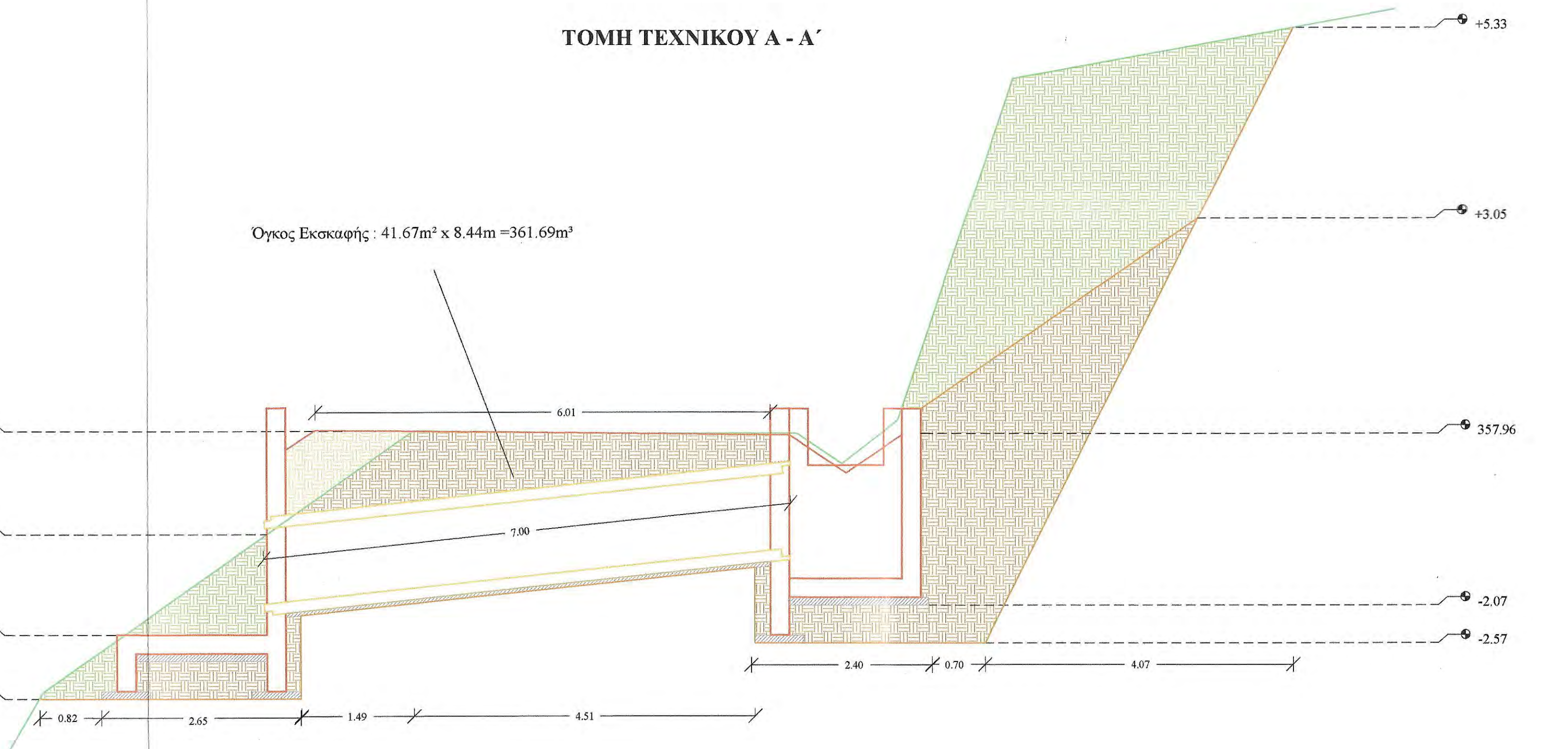

Προδιαγραφές Μόρφωσης πυθμένα και πρανών εκσκαφών
- Η διαμόρφωση των πρανών εκσκαφής θα γίνει με αναλογία 2:1
- Ο πυθμένας των εκσκαφών θα διαμορφώνεται σε στάθμη επαρκή για τη διάστρωση του σκυροδέματος, των εξομαλυντικών στρώσεων ή των στρώσεων έδρασης που προβλέπονται από τη μελέτη.
- Στην περίπτωση γαιωδών υλικών ο πυθμένας θα συμπυκνώνεται με κατάλληλα μέσα, ώστε να επιτευχθεί πυκνότητα 95% κατά την τροποποιημένη μέθοδο Proctor.
- Τα βραχώδη κλπ σκληρά εδάφη θεμελίωσης θα απαλλάσσονται από τα χαλαρά υλικά, θα καθαρίζονται και εν γένει θα διαμορφώνονται σε συμπαγή επιφάνεια στην τελική στάθμη θεμελίωσης, η οποία μπορεί να είναι, είτε ένα ενιαίο επίπεδο, είτε με βαθμίδες ή οδοντώσεις σύμφωνα με τη μελέτη

Έλεγχος Υδραυλικής Επάρκειας
Μέγιστη Παροχή Δεκαετίας Q = 0.48 m³/sec

ΚΑΤΟΨΗ ΕΚΣΚΑΦΩΝ ΚΑΙ ΟΠΛΙΣΜΩΝ

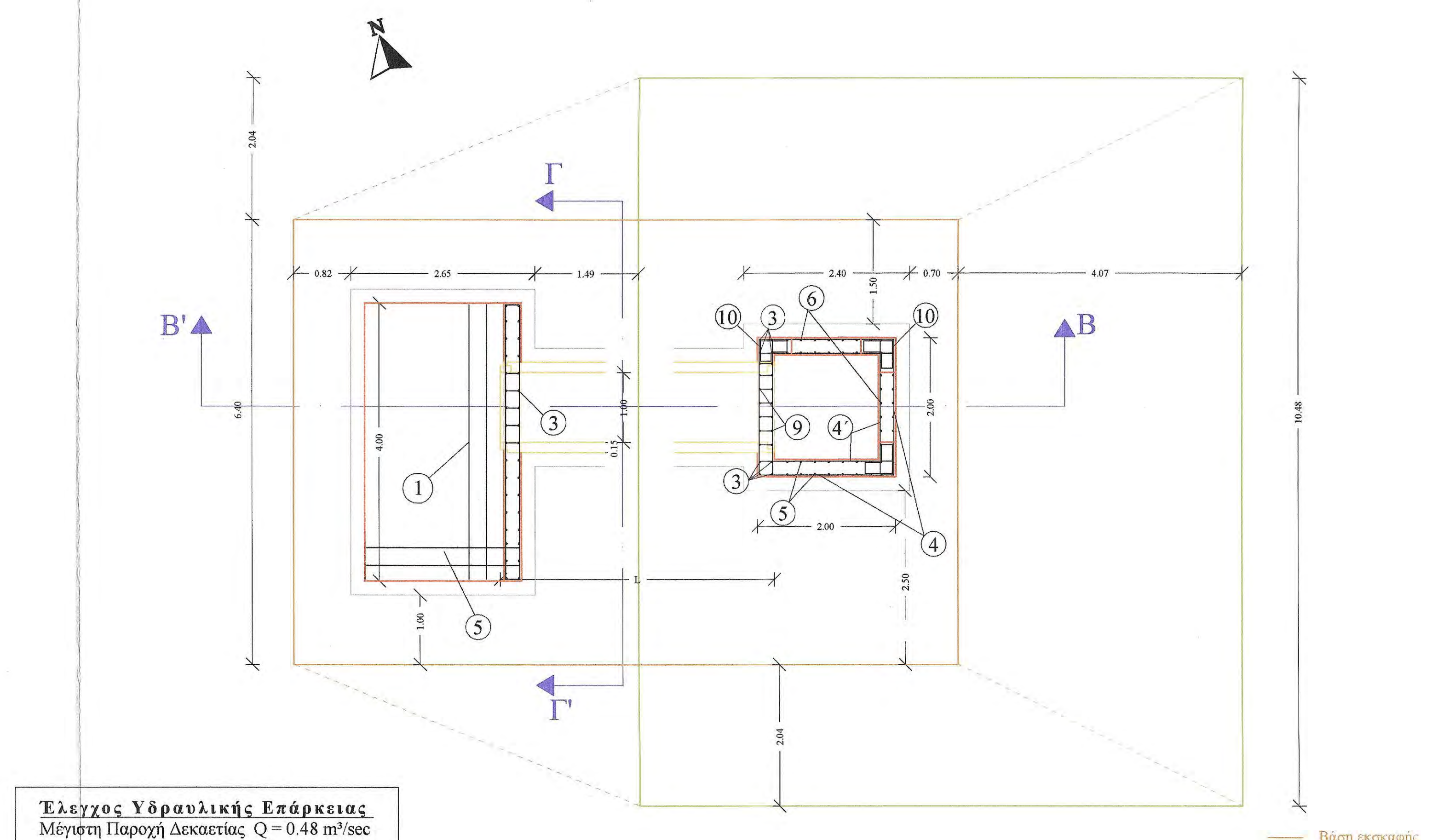

ΤΟΜΗ Β - Β΄

ΤΟΜΗ Γ - Γ΄

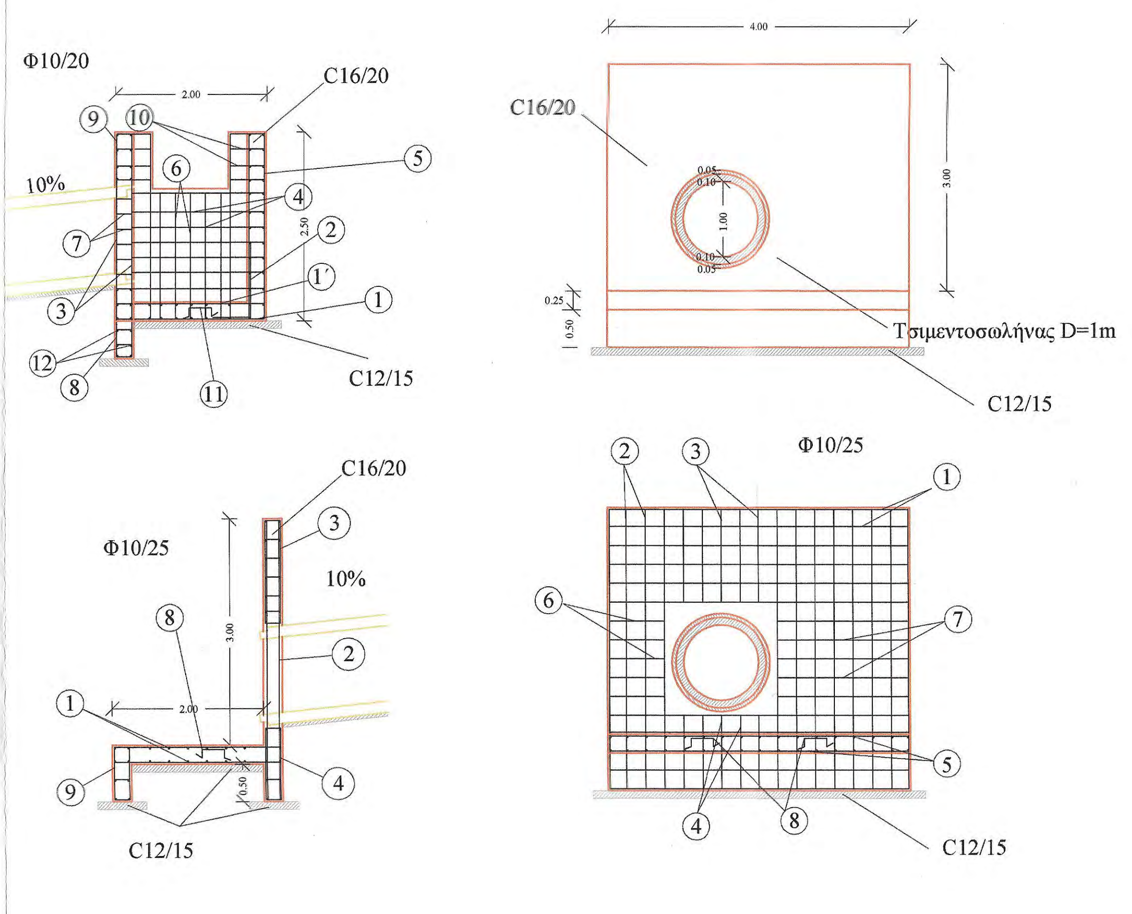

ΠΡΟΜΕΤΡΗΣΗ ΟΠΛΙΣΜΟΥ ΦΡΕΑΤΙΟΥ 2.0*2.0

Α/Α	Μορφή οπλισμού	Οπλισμός	Αριθμός τεμαχίων	Μήκος τεμαχίων (m)	Μονάδα Βάρους	Συνολικό Βάρος (Kgr)
1	0.50 / 1.95 / 0.50	Φ10/20	20	2.95	0.62	36.60
1'	0.25 / 1.95 / 0.25	Φ10/20	20	2.45	0.62	30.40
2	1.00 / 0.50	Φ10/20	23	1.50	0.62	21.40
3	0.30 / 0.20 / 2.95	Φ10/20	8	3.45	0.62	17.10
4	0.25 / 1.95 / 0.25	Φ10/20	30	2.45	0.62	45.60
4΄	0.25 / 1.55 / 0.25	Φ10/20	30	2.05	0.62	38.10
5	0.20 / 2.45	Φ10/20	30	2.65	0.62	49.30
6	0.20 / 1.65	Φ10/20	20	1.85	0.62	22.90
7	0.30 / 0.20 / 0.10 / 0.10 / 0.20 / 0.30	Φ10/20	12	1.20	0.62	8.90
8	0.90 / 0.20 / 0.10 / 0.10 / 0.20 / 0.90	Φ10/20	7	2.40	0.62	10.40
9	0.60 / 0.20 / 0.10 / 0.10 / 0.20 / 0.60	Φ10/20	7	1.80	0.62	7.80
10	0.40 / 0.40 / 0.10 / 0.10 / 0.20 / 0.20 / 0.20	Φ10/20	12	1.80	0.62	13.40
11	0.20 / 0.20 / 0.20 / 0.20 / 0.20	$3Φ12/m^2$	12	1.00	0.89	10.70
12	0.30 / 0.20 / 1.95	Φ10/20	6	2.45	0.62	9.10
ΣΥΝΟΛΙΚΟ ΒΑΡΟΣ ΟΠΛΙΣΜΟΥ						321.70

ΠΡΟΜΕΤΡΗΣΗ ΟΠΛΙΣΜΟΥ ΕΞΟΔΟΥ

Α/Α	Μορφή οπλισμού	Οπλισμός	Αριθμός τεμαχίων	Μήκος τεμαχίων (m)	Μονάδα Βάρους	Συνολικό Βάρος (Kgr)
1	0.20 / 3.95 / 0.20	Φ10/25	44	4.35	0.62	118.70
2	0.20 / 3.70	Φ10/25	24	3.90	0.62	58.00
3	1.35 / 0.20 / 0.10 / 0.10 / 0.20 / 1.35	Φ10/25	5	3.30	0.62	10.20
4	0.95 / 0.20 / 0.10 / 0.10 / 0.20 / 0.95	Φ10/25	5	2.50	0.62	7.80
5	0.20 / 2.20 / 0.20	Φ10/25	34 α-κ	2.60	0.62	54.80
6	0.20 / 0.73	Φ10/25	10	0.93	0.62	5.80
7	0.20 / 1.73	Φ10/25	10	1.93	0.62	12.00
8	0.20 / 0.20 / 0.20 / 0.20 / 0.20	$3Φ12/m^2$	24	1.00	0.89	21.40
9	0.70 / 0.20 / 0.10 / 0.10 / 0.20 / 0.70	Φ10/25	17	2.00	0.62	21.10
ΣΥΝΟΛΙΚΟ ΒΑΡΟΣ						309.80

ΕΦΑΡΜΟΖΟΜΕΝΟΙ ΚΑΝΟΝΙΣΜΟΙ
1. Νέος Κανονισμός Τεχνολογίας Χαλύβων Οπλισμού Σκυροδέματος ΚΤΧ 2008 (ΦΕΚ1416/Β/17-07-2008 και ΦΕΚ2113/Β/13-10-2008)
2. Ελληνικός Κανονισμός Ωπλισμένου Σκυροδέματος ΕΚΩΣ 2000 όπως τροποποιήθηκε με την απόφαση Αρ.Πρωτ.Δ17α/01/45/ΦΝ429/ 3-3-2010
3. Προσωρινές Εθνικές ΤΕχνικές Προδιαγραφές - ΠΕΤΕΠ (Τελευταία ενημέρωση 30-08-2010) για τις Χωματουργικές Εργασίες
4. Οδηγίες Μελετών Οδικών Έργων (Ο.Μ.Ο.Ε.) Κεφ.7 Μελέτη Μικρών Τεχνικών Έργων

ΕΡΓΟΔΟΤΗΣ	ΙΕΡΑ ΜΟΝΗ ΙΒΗΡΩΝ
ΕΡΓΟ	ΜΕΛΕΤΗ ΚΑΤΑΣΚΕΥΗΣ ΚΑΙ ΧΩΡΟΘΕΤΗΣΗΣ ΤΕΧΝΙΚΩΝ ΔΡΟΜΟΥ "ΚΤΗΜΑ ΚΕΛΙΟΥ ΑΓ. ΑΝΝΗΣ - ΚΑΡΤΟΥΒΑΡΑ" ΔΑΣΟΚΤΗΜΑΤΟΣ Ι. Μ. ΙΒΗΡΩΝ
ΘΕΣΗ	ΔΑΣΟΚΤΗΜΑ ΙΕΡΑΣ ΜΟΝΗΣ ΙΒΗΡΩΝ ΑΓΙΟ ΟΡΟΣ
ΜΕΛΕΤΗΤΗΣ	ΓΟΥΝΑΡΗΣ Β. ΝΙΚΟΛΑΟΣ ΔΑΣΟΛΟΓΟΣ - ΜΕΛΕΤΗΤΗΣ
ΘΕΜΑ ΣΧΕΔΙΟΥ / ΠΑΡΑΓΩΓΗ ΣΧΕΔΙΟΥ	ΣΩΛΗΝΩΤΟΣ ΟΧΕΤΟΣ L=14 m, D=1 m ΜΕ 2 ΠΤΕΡΥΓΟΤΟΙΧΟΥΣ
ΑΡ. ΣΧΕΔΙΟΥ	ΤΕ. 12
ΚΛΙΜΑΚΑ	1:50
ΧΡΟΝΟΣ ΜΕΛΕΤΗΣ	2010

ΤΕΧΝΟΟΜΟΙΟΣΤΑΣΗ ΕΤΑΙΡΕΙΑ ΠΕΡΙΒΑΛΛΟΝΤΙΚΗΣ ΔΙΑΧΕΙΡΙΣΗΣ

ΕΠΙΒΛΕΠΩΝ ΜΕΛΕΤΗΣ
Θεσ/νίκη 25/9/2014
ΓΚΙΟΛΙΑΣ ΣΤΕΦΑΝΟΣ
ΠΟΛΙΤΙΚΟΣ ΜΗΧΑΝΙΚΟΣ ΜΕ Α' β

ΥΠΟΓΡΑΦΗ ΔΑΣΟΛΟΓΟΥ	ΘΕΩΡΗΣΗ ΥΠΗΡΕΣΙΑΣ	ΕΓΚΡΙΣΗ ΥΠΗΡΕΣΙΑΣ
ΝΙΚΟΛΑΟΣ Β. ΓΟΥΝΑΡΗΣ ΔΑΣΟΛΟΓΟΣ - ΜΕΛΕΤΗΤΗΣ Α.Μ. ΓΕΩΤΕΕ 2036 - Α.Μ.Μ. 12713 ΕΥΡΙΠΙΔΟΥ 32 - ΘΕΣ/ΝΙΚΗ - ΤΗΛ: 2310 913150 ΑΦΜ 046401058 - ΔΟΥ: ΚΑΛΑΜΑΡΙΑΣ	ΘΕΩΡΗΘΗΚΕ Θεσσαλονίκη 4.10.2014 Ο ΠΡΟΪΣΤΑΜΕΝΟΣ ΔΙΕΥΘΥΝΣΗΣ ΤΕΧΝΙΚΗΣ ΥΠΗΡΕΣΙΑΣ Αστέριος Στεφάνου Αρχιτέκτων - Αναστηλωτής Με Α' β.	ΕΛΕΓΧΘΗΚΕ Θεσσαλονίκη 6/10/2014 Ο Προϊστάμενος Τμήματος Έργων Υποδομής Κώστας Κοντοδίνας Πολιτικός Μηχανικός με Α' β.

ΤΟΠΟΓΡΑΦΙΚΗ ΑΠΟΤΥΠΩΣΗ ΤΕΧΝΙΚΟΥ
ΚΛΙΜΑΚΑ 1 : 100

Σημείο Ελέγχου		
X	Y	Z
523.419,992	4.453.512,550	336,293

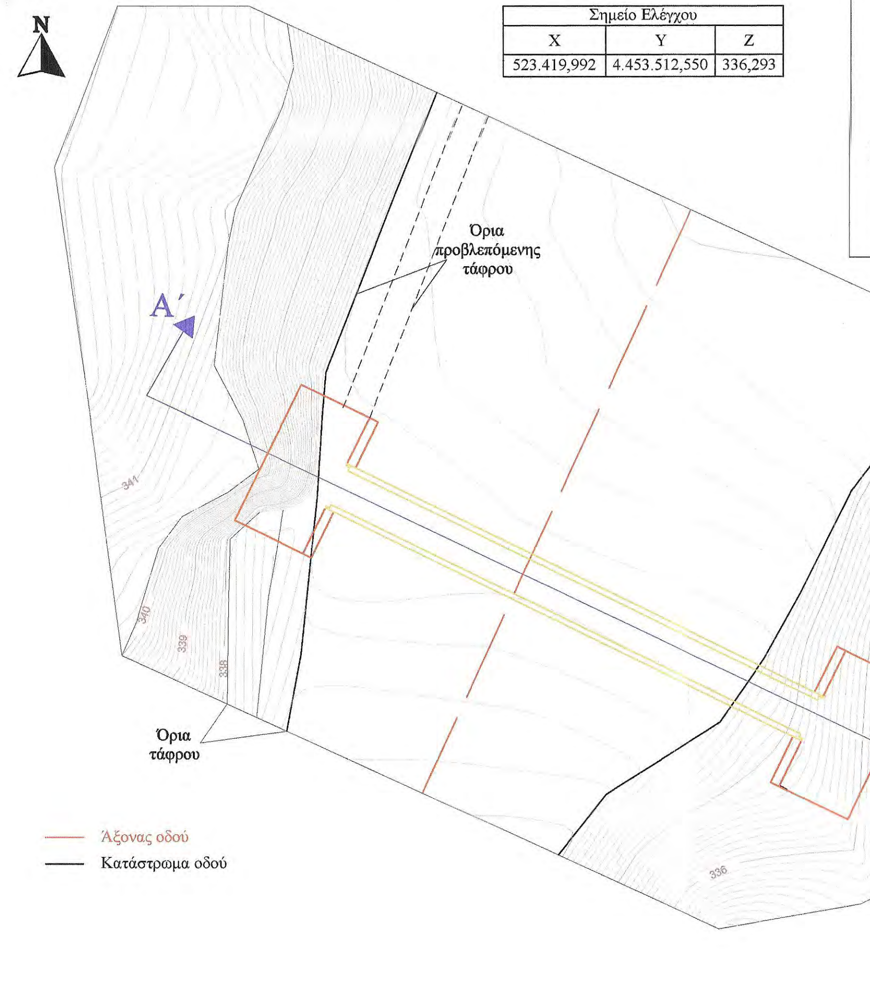

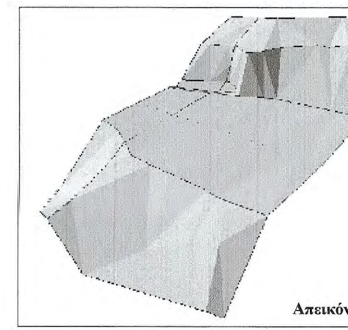
Απεικόνιση 3D

ΤΟΜΗ ΤΕΧΝΙΚΟΥ Α - Α΄

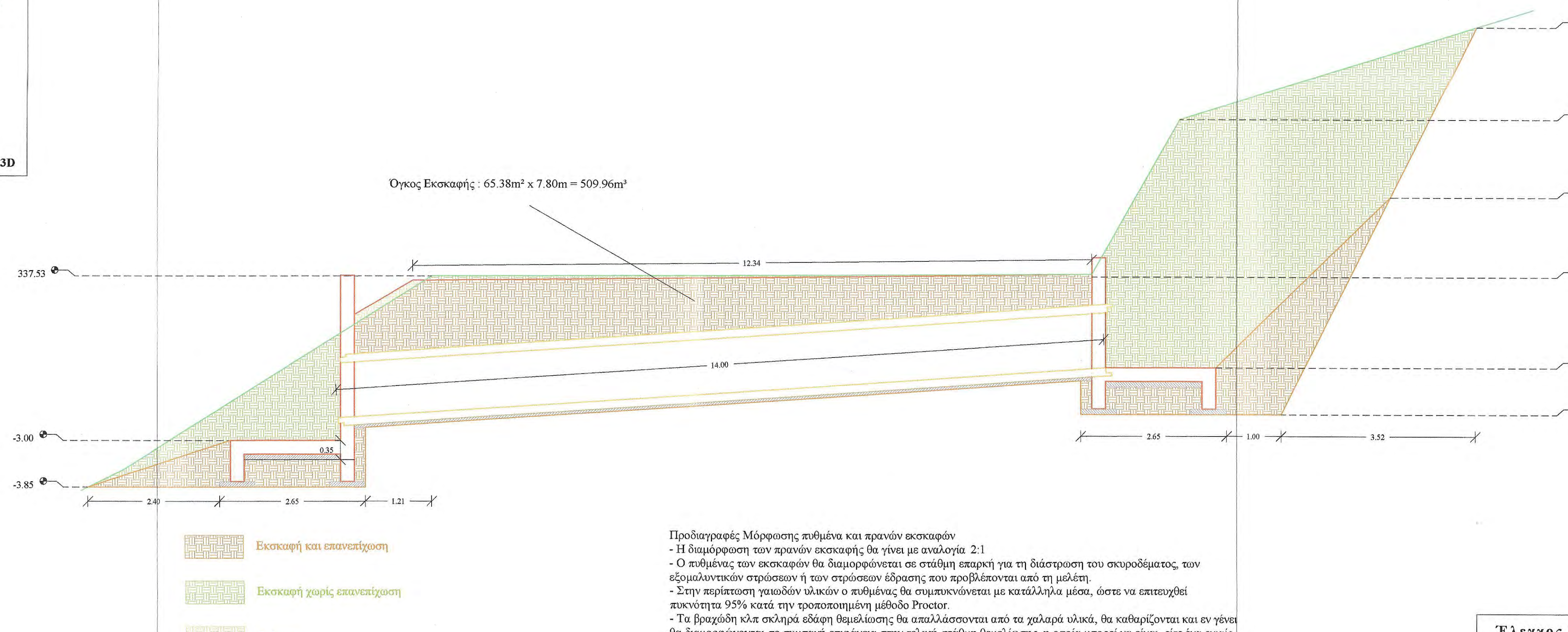

Προδιαγραφές Μόρφωσης πυθμένα και πρανών εκσκαφών
- Η διαμόρφωση των πρανών εκσκαφής θα γίνει με αναλογία 2:1
- Ο πυθμένας των εκσκαφών θα διαμορφώνεται σε στάθμη επαρκή για τη διάστρωση του σκυροδέματος, των εξομαλυντικών στρώσεων ή των στρώσεων έδρασης που προβλέπονται από τη μελέτη.
- Στην περίπτωση γαιωδών υλικών ο πυθμένας θα συμπυκνώνεται με κατάλληλα μέσα, ώστε να επιτευχθεί πυκνότητα 95% κατά την τροποποιημένη μέθοδο Proctor.
- Τα βραχώδη κλπ σκληρά εδάφη θεμελίωσης θα απαλλάσσονται από τα χαλαρά υλικά, θα καθαρίζονται και εν γένει θα διαμορφώνονται σε συμπαγή επιφάνεια στην τελική στάθμη θεμελίωσης, η οποία μπορεί να είναι, είτε ένα ενιαίο επίπεδο, είτε με βαθμίδες ή οδοντώσεις σύμφωνα με τη μελέτη

Έλεγχος Υδραυλικής Επάρκειας
Μέγιστη Παροχή Δεκαετίας Q = 0.49 m³/sec

ΚΑΤΟΨΗ ΕΚΣΚΑΦΩΝ ΚΑΙ ΟΠΛΙΣΜΩΝ

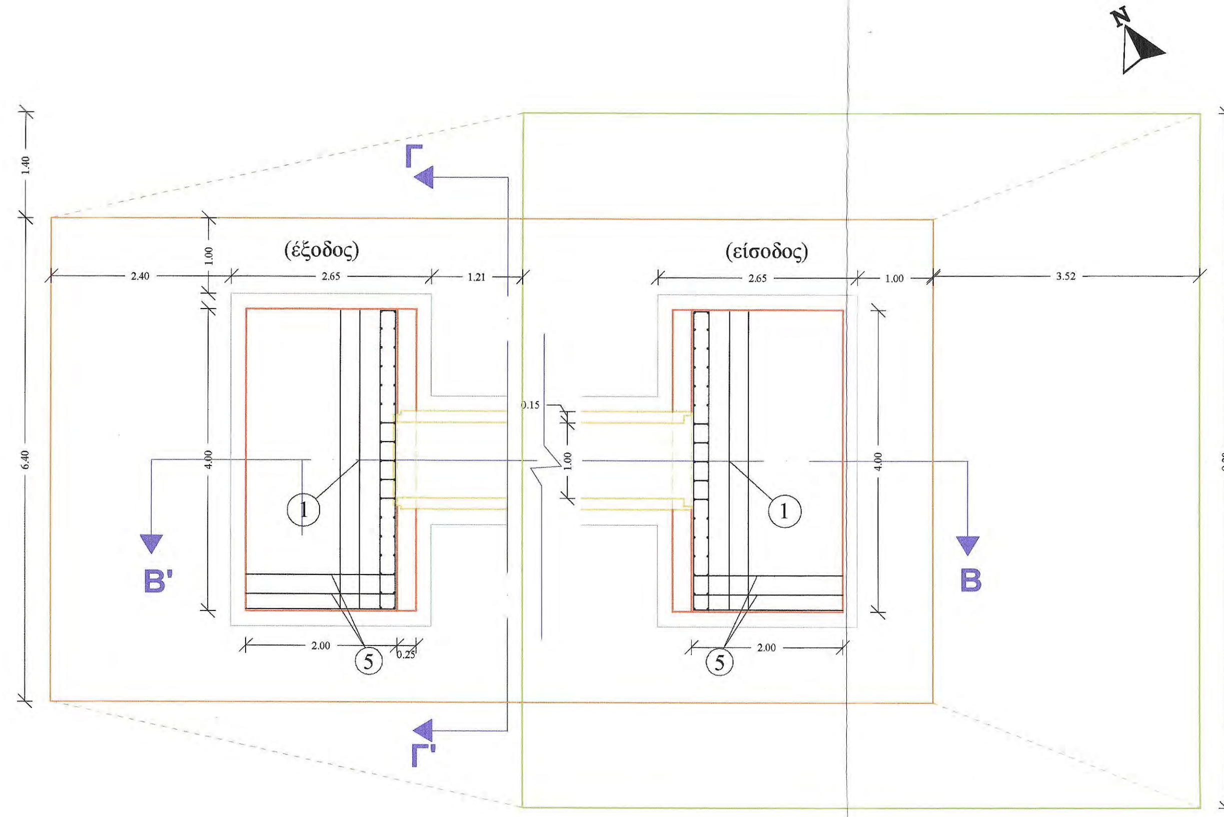

ΤΟΜΗ Β - Β΄

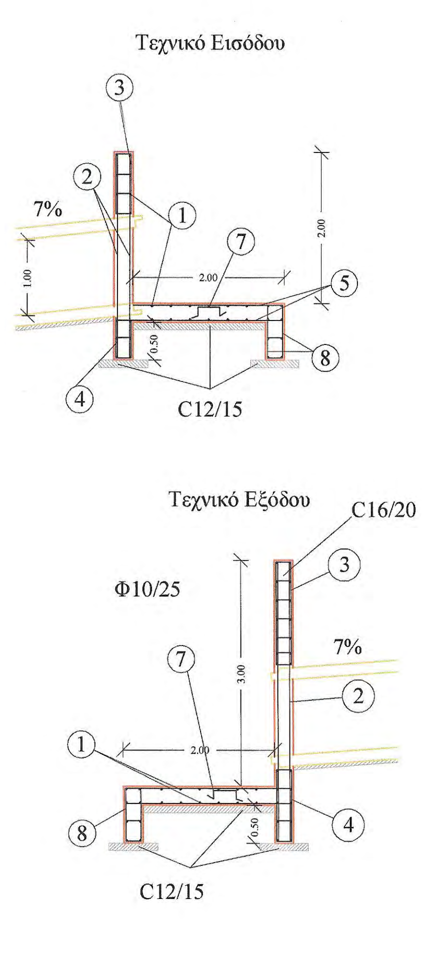

ΤΟΜΗ Γ - Γ΄

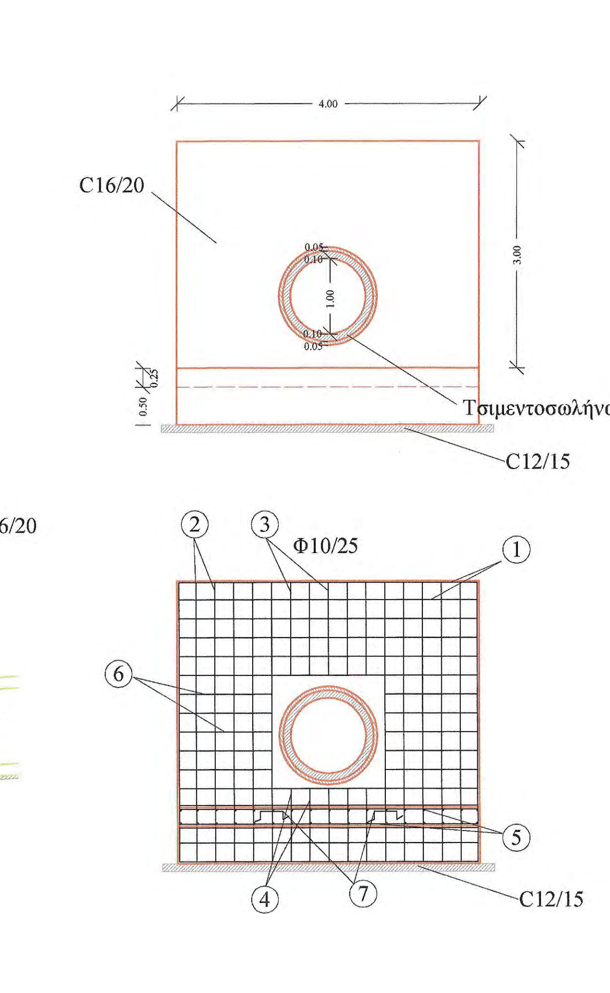

ΠΡΟΜΕΤΡΗΣΗ ΟΠΛΙΣΜΟΥ ΕΙΣΟΔΟΥ

Α/Α	Μορφή οπλισμού	Οπλισμός	Αριθμός τεμαχίων	Μήκος τεμαχίων (m)	Μονάδα Βάρους	Συνολικό Βάρος (Kgr)
1	0.20 / 3.95 / 0.20	Φ10/25	34	4.35	0.62	91.70
2	0.20 / 2.70	Φ10/25	24	2.90	0.62	43.20
3	0.20 / 0.80 / 0.80 / 0.10 / 0.10 / 0.20	Φ10/25	5	2.20	0.62	6.80
4	0.20 / 0.50 / 0.50 / 0.10 / 0.10 / 0.20	Φ10/25	5	1.60	0.62	5.00
5	0.20 / 2.20 / 0.20	Φ10/25	34	2.60	0.62	54.80
6	0.20 / 1.33	Φ10/25	20	1.53	0.62	19.00
7	0.20 / 0.20 / 0.20 / 0.20 / 0.20	$3Φ12/m^2$	24	1.00	0.89	21.40
8	0.20 / 0.70 / 0.70 / 0.10 / 0.10 / 0.20	Φ10/25	17	2.00	0.62	21.10
ΣΥΝΟΛΙΚΟ ΒΑΡΟΣ						263.00

ΠΡΟΜΕΤΡΗΣΗ ΟΠΛΙΣΜΟΥ ΕΞΟΔΟΥ

Α/Α	Μορφή οπλισμού	Οπλισμός	Αριθμός τεμαχίων	Μήκος τεμαχίων (m)	Μονάδα Βάρους	Συνολικό Βάρος (Kgr)
1	0.20 / 3.95 / 0.20	Φ10/25	44	4.35	0.62	118.70
2	0.20 / 3.70	Φ10/25	24	3.90	0.62	58.00
3	0.20 / 1.35 / 1.35 / 0.10 / 0.10 / 0.20	Φ10/25	5	3.30	0.62	10.20
4	0.20 / 0.95 / 0.95 / 0.10 / 0.10 / 0.20	Φ10/25	5	2.50	0.62	7.80
5	0.20 / 2.20 / 0.20	Φ10/25	34 α-κ	2.60	0.62	54.80
6	0.20 / 1.33	Φ10/25	20	1.53	0.62	19.00
7	0.20 / 0.20 / 0.20 / 0.20 / 0.20	$3Φ12/m^2$	24	1.00	0.89	21.40
8	0.20 / 0.70 / 0.70 / 0.10 / 0.10 / 0.20	Φ10/25	17	2.00	0.62	21.10
ΣΥΝΟΛΙΚΟ ΒΑΡΟΣ						311.00

ΕΦΑΡΜΟΖΟΜΕΝΟΙ ΚΑΝΟΝΙΣΜΟΙ
1. Νέος Κανονισμός Τεχνολογίας Χαλύβων Οπλισμού Σκυροδέματος ΚΤΧ 2008 (ΦΕΚ1416/Β/17-07-2008 και ΦΕΚ2113/Β/13-10-2008)
2. Ελληνικός Κανονισμός Ωπλισμένου Σκυροδέματος ΕΚΩΣ 2000 όπως τροποποιήθηκε με την απόφαση Αρ.Πρωτ.Δ17α/01/45/ΦΝ429/ 3-3-2010
3. Προσωρινές Εθνικές ΤΕχνικές Προδιαγραφές - ΠΕΤΕΠ (Τελευταία ενημέρωση 30-08-2010) για τις Χωματουργικές Εργασίες
4. Οδηγίες Μελετών Οδικών Έργων (Ο.Μ.Ο.Ε.) Κεφ.7 Μελέτη Μικρών Τεχνικών Έργων

ΕΡΓΟΔΟΤΗΣ	ΙΕΡΑ ΜΟΝΗ ΙΒΗΡΩΝ
ΕΡΓΟ	ΜΕΛΕΤΗ ΚΑΤΑΣΚΕΥΗΣ ΚΑΙ ΧΩΡΟΘΕΤΗΣΗΣ ΤΕΧΝΙΚΩΝ ΔΡΟΜΟΥ "ΚΤΗΜΑ ΚΕΛΙΟΥ ΑΓ. ΑΝΝΗΣ - ΚΑΡΤΟΥΒΑΡΑ" ΔΑΣΟΚΤΗΜΑΤΟΣ Ι. Μ. ΙΒΗΡΩΝ
ΘΕΣΗ	ΔΑΣΟΚΤΗΜΑ ΙΕΡΑΣ ΜΟΝΗΣ ΙΒΗΡΩΝ ΑΓΙΟ ΟΡΟΣ
ΜΕΛΕΤΗΤΗΣ	ΓΟΥΝΑΡΗΣ Β. ΝΙΚΟΛΑΟΣ ΔΑΣΟΛΟΓΟΣ - ΜΕΛΕΤΗΤΗΣ

ΘΕΜΑ ΣΧΕΔΙΟΥ / ΠΑΡΑΓΩΓΗ ΣΧΕΔΙΟΥ		ΑΡ. ΣΧΕΔΙΟΥ
ΤΕΧΝΟΟΜΟΙΟΣΤΑΣΗ ΕΤΑΙΡΕΙΑ ΠΕΡΙΒΑΛΛΟΝΤΙΚΗΣ ΔΙΑΧΕΙΡΙΣΗΣ	ΣΩΛΗΝΩΤΟΣ ΟΧΕΤΟΣ L=10 m, D=1 m ΜΕ ΦΡΕΑΤΙΟ 2,5*2,5m ΑΝΟΙΚΤΟ ΑΠΟ ΤΙΣ ΔΥΟ ΚΑΘΕΤΕΣ ΠΛΕΥΡΕΣ ΤΟΥ	ΤΕ.13

ΚΛΙΜΑΚΑ	1:50
ΧΡΟΝΟΣ ΜΕΛΕΤΗΣ	2010

ΕΠΙΒΛΕΠΩΝ ΜΕΛΕΤΗΣ
Θεσ/νίκη 25/9/2014
ΓΚΙΟΛΙΑΣ ΣΤΕΦΑΝΟΣ
ΠΟΛΙΤΙΚΟΣ ΜΗΧΑΝΙΚΟΣ ΜΕ Α' Β.

ΥΠΟΓΡΑΦΗ ΔΑΣΟΛΟΓΟΥ	ΘΕΩΡΗΣΗ ΥΠΗΡΕΣΙΑΣ	ΕΓΚΡΙΣΗ ΥΠΗΡΕΣΙΑΣ
ΝΙΚΟΛΑΟΣ Β. ΓΟΥΝΑΡΗΣ ΔΑΣΟΛΟΓΟΣ - ΜΕΛΕΤΗΤΗΣ Α.Μ. ΓΕΩΤΕΕ 2036 - Α.Μ.Μ. 12713 ΕΥΡΙΠΙΔΟΥ 32 - ΘΕΣ/ΝΙΚΗ - ΤΗΛ: 2310 913150 ΑΦΜ 046401058 - ΔΟΥ: ΚΑΛΑΜΑΡΙΑΣ		ΘΕΩΡΗΘΗΚΕ Θεσσαλονίκη 200 Ο ΠΡΟΪΣΤΑΜΕΝΟΣ ΔΙΕΥΘΥΝΣΗΣ ΤΕΧΝΙΚΗΣ ΥΠΗΡΕΣΙΑΣ

Αρχιτέκτων - Αναστηλωτής Με Α' β.

ΤΟΠΟΓΡΑΦΙΚΗ ΑΠΟΤΥΠΩΣΗ ΤΕΧΝΙΚΟΥ ΚΛΙΜΑΚΑ 1 : 100

Σημεία Ελέγχου (Repair)		
X	Y	Z
523.682,019	4.453.560,332	308,941
523.707,961	4.453.557,552	306,717

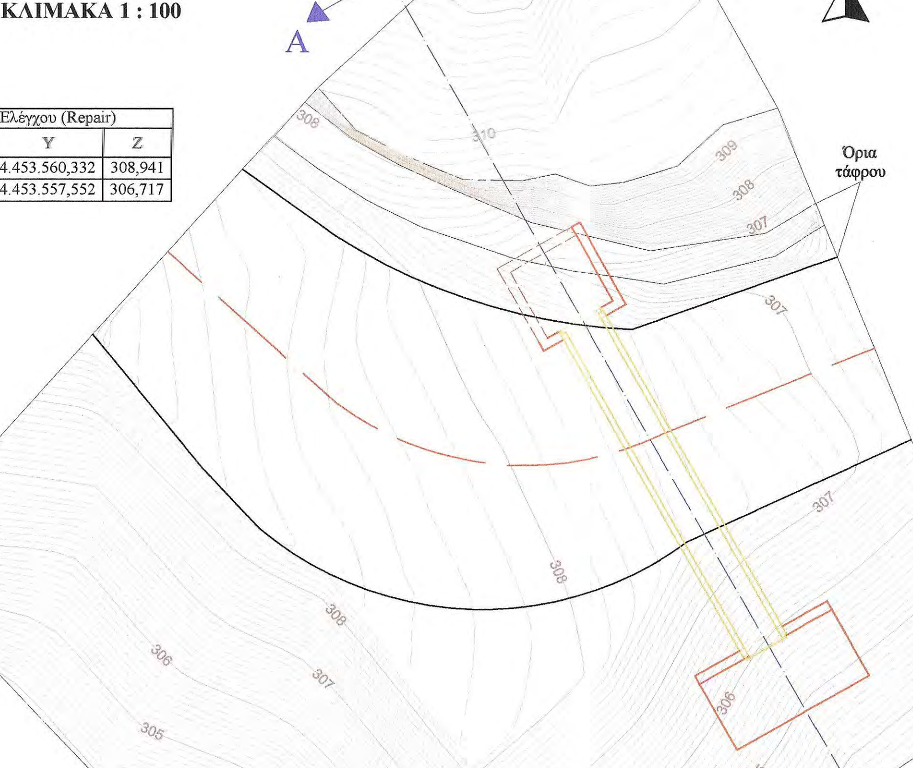

ΤΟΜΗ ΤΕΧΝΙΚΟΥ Α - Α΄

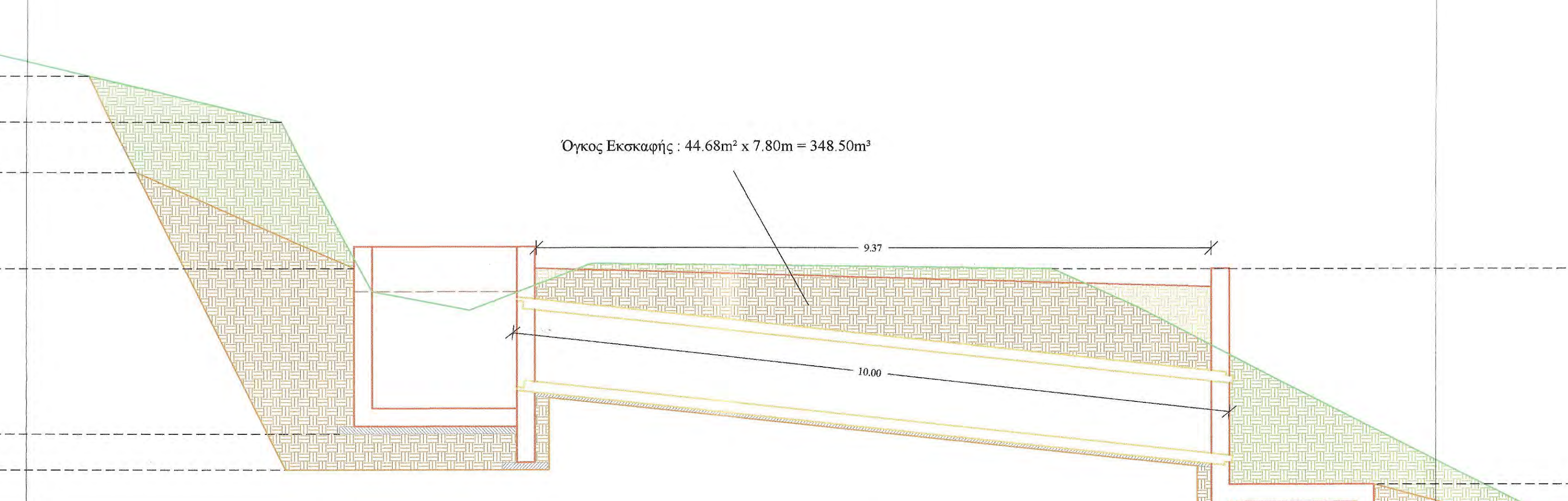

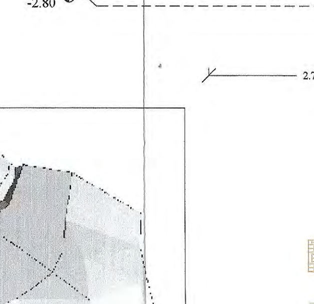

Εκσκαφή και επανεπίχωση

Εκσκαφή χωρίς επανεπίχωση

Επίχωση

Προδιαγραφές Μόρφωσης πυθμένα και πρανών εκσκαφών
- Η διαμόρφωση των πρανών εκσκαφής θα γίνει με αναλογία 2:1
- Ο πυθμένας των εκσκαφών θα διαμορφώνεται σε στάθμη επαρκή για τη διάστρωση του σκυροδέματος, των εξομαλυντικών στρώσεων ή των στρώσεων έδρασης που προβλέπονται από τη μελέτη.
- Στην περίπτωση γαιωδών υλικών ο πυθμένας θα συμπυκνώνεται με κατάλληλα μέσα, ώστε να επιτευχθεί πυκνότητα 95% κατά την τροποποιημένη μέθοδο Proctor.
- Τα βραχώδη κλπ σκληρά εδάφη θεμελίωσης θα απαλλάσσονται από τα χαλαρά υλικά, θα καθαρίζονται και εν γένει θα διαμορφώνονται σε συμπαγή επιφάνεια στην τελική στάθμη θεμελίωσης, η οποία μπορεί να είναι, είτε ένα ενιαίο επίπεδο, είτε με βαθμίδες ή οδοντώσεις σύμφωνα με τη μελέτη

ΚΑΤΟΨΗ ΕΚΣΚΑΦΩΝ ΚΑΙ ΟΠΛΙΣΜΩΝ

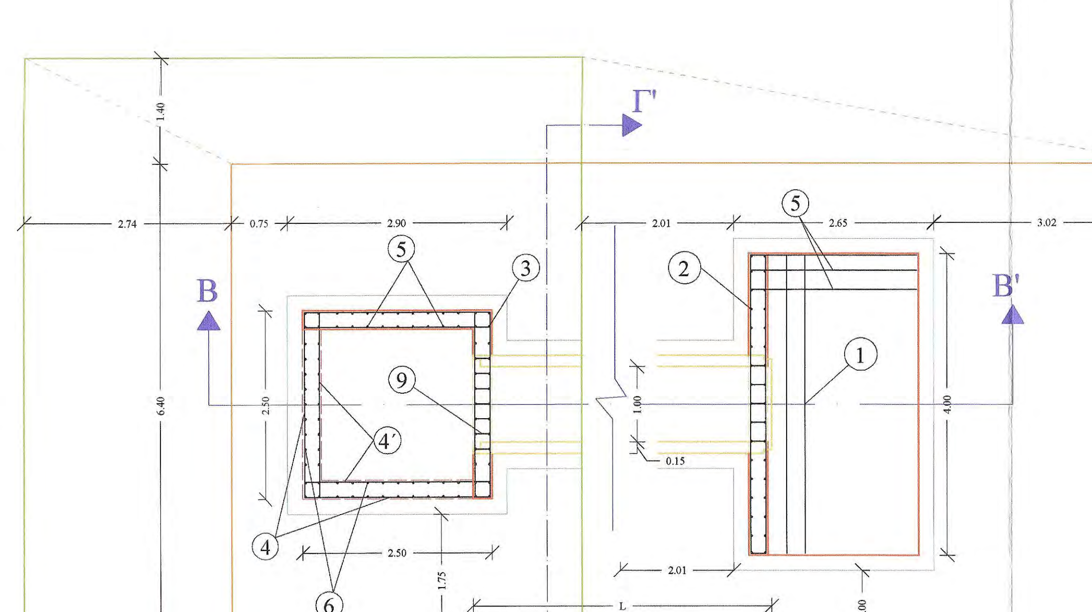

Έλεγχος Υδραυλικής Επάρκειας
Μέγιστη Παροχή Δεκαετίας Q = 0.42 m³/sec

Βάση εκσκαφής
Κορυφή εκσκαφής

ΤΟΜΗ Β - Β΄

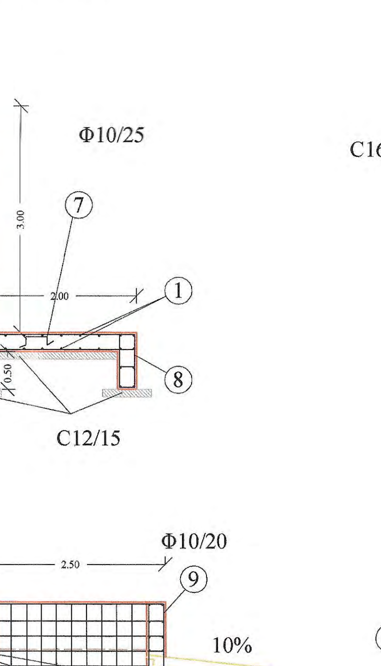

ΤΟΜΗ Γ - Γ΄

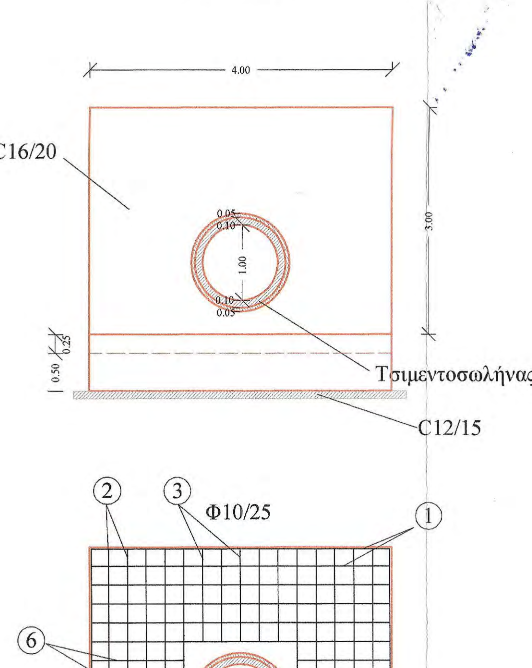

ΠΡΟΜΕΤΡΗΣΗ ΟΠΛΙΣΜΟΥ ΦΡΕΑΤΙΟΥ 2.5*2.5

Α/Α	Μορφή οπλισμού	Οπλισμός	Αριθμός τεμαχίων	Μήκος τεμαχίων (m)	Μονάδα Βάρους	Συνολικό Βάρος (Kgr)
1	0.50 2.45 0.50	Φ10/20	26	3.45	0.62	55.60
1'	0.20 2.45 0.20	Φ10/20	26	2.85	0.62	45.90
2	1.00 0.50	Φ10/20	29	1.50	0.62	27.00
3	0.30 0.20 2.95	Φ10/20	12	3.45	0.62	25.70
4	0.25 2.45 0.25	Φ10/20	32	2.95	0.62	58.50
4΄	0.25 2.05 0.25	Φ10/20	32	2.55	0.62	50.60
5	0.20 2.45	Φ10/20	22	2.65	0.62	36.10
6	0.20 1.65	Φ10/20	40	1.85	0.62	45.90
7	0.55 0.20 0.10 0.10 0.20 0.55	Φ10/20	12	1.70	0.62	12.60
8	0.90 0.20 0.10 0.20 0.10 0.90	Φ10/20	7	2.40	0.62	10.40
9	0.60 0.20 0.10 0.20 0.10 0.60	Φ10/20	7	1.80	0.62	7.80
10	0.20 0.20 0.20 0.20 0.20	3Φ12/m²	18	1.00	0.89	16.00
11	0.30 0.20 2.45	Φ10/20	6	2.95	0.62	11.00
ΣΥΝΟΛΙΚΟ ΒΑΡΟΣ ΦΡΕΑΤΙΟΥ						403.10

ΠΡΟΜΕΤΡΗΣΗ ΟΠΛΙΣΜΟΥ ΕΞΟΔΟΥ

Α/Α	Μορφή οπλισμού	Οπλισμός	Αριθμός τεμαχίων	Μήκος τεμαχίων (m)	Μονάδα Βάρους	Συνολικό Βάρος (Kgr)
1	0.20 3.95 0.20	Φ10/25	44	4.35	0.62	118.70
2	0.20 3.70	Φ10/25	24	3.90	0.62	58.00
3	1.35 0.20 0.10 0.10 0.20 1.35	Φ10/25	5	3.30	0.62	10.20
4	0.95 0.20 0.10 0.10 0.20 0.95	Φ10/25	5	2.50	0.62	7.80
5	0.20 2.20 0.20	Φ10/25	34 α-κ	2.60	0.62	54.80
6	0.20 1.33	Φ10/25	20	1.53	0.62	19.00
7	0.20 0.20 0.20 0.20 0.20	3Φ12/m²	24	1.00	0.89	21.40
8	0.70 0.20 0.10 0.10 0.20 0.70	Φ10/25	17	2.00	0.62	21.10
ΣΥΝΟΛΙΚΟ ΒΑΡΟΣ						311.00

ΕΦΑΡΜΟΖΟΜΕΝΟΙ ΚΑΝΟΝΙΣΜΟΙ
1. Νέος Κανονισμός Τεχνολογίας Χαλύβων Οπλισμού Σκυροδέματος ΚΤΧ 2008 (ΦΕΚ1416/Β/17-07-2008 και ΦΕΚ2113/Β/13-10-2008)
2. Ελληνικός Κανονισμός Ωπλισμένου Σκυροδέματος ΕΚΩΣ 2000 όπως τροποποιήθηκε με την απόφαση Αρ.Πρωτ.Δ17α/01/45/ΦΝ429/ 3-3-2010
3. Προσωρινές Εθνικές ΤΕχνικές Προδιαγραφές - ΠΕΤΕΠ (Τελευταία ενημέρωση 30-08-2010) για τις Χωματουργικές Εργασίες
4. Οδηγίες Μελετών Οδικών Έργων (Ο.Μ.Ο.Ε.) Κεφ.7 Μελέτη Μικρών Τεχνικών Έργων

ΕΡΓΟΔΟΤΗΣ	ΙΕΡΑ ΜΟΝΗ ΙΒΗΡΩΝ
ΕΡΓΟ	ΜΕΛΕΤΗ ΚΑΤΑΣΚΕΥΗΣ ΚΑΙ ΧΩΡΟΘΕΤΗΣΗΣ ΤΕΧΝΙΚΩΝ ΔΡΟΜΟΥ "ΚΤΗΜΑ ΚΕΛΙΟΥ ΑΓ. ΑΝΝΗΣ - ΚΑΡΤΟΥΒΑΡΑ" ΔΑΣΟΚΤΗΜΑΤΟΣ Ι. Μ. ΙΒΗΡΩΝ
ΘΕΣΗ	ΔΑΣΟΚΤΗΜΑ ΙΕΡΑΣ ΜΟΝΗΣ ΙΒΗΡΩΝ ΑΓΙΟ ΟΡΟΣ
ΜΕΛΕΤΗΤΗΣ	ΓΟΥΝΑΡΗΣ Β. ΝΙΚΟΛΑΟΣ ΔΑΣΟΛΟΓΟΣ - ΜΕΛΕΤΗΤΗΣ
ΘΕΜΑ ΣΧΕΔΙΟΥ / ΠΑΡΑΓΩΓΗ ΣΧΕΔΙΟΥ	ΡΕΙΘΡΟ L = 7 m
ΑΡ. ΣΧΕΔΙΟΥ	ΤΕ. 32
ΚΛΙΜΑΚΑ	1:50
ΧΡΟΝΟΣ ΜΕΛΕΤΗΣ	2010

ΤΕΧΝΟΟΜΟΙΟΣΤΑΣΗ ΕΤΑΙΡΕΙΑ ΠΕΡΙΒΑΛΛΟΝΤΙΚΗΣ ΔΙΑΧΕΙΡΙΣΗΣ

ΕΠΙΒΛΕΠΩΝ ΜΕΛΕΤΗΣ
Θεσ/νίκη 25/9/2014
ΓΚΙΟΛΙΑΣ ΣΤΕΦΑΝΟΣ
ΠΟΛΙΤΙΚΟΣ ΜΗΧΑΝΙΚΟΣ ΜΕ Α' β

ΥΠΟΓΡΑΦΗ ΔΑΣΟΛΟΓΟΥ	ΘΕΩΡΗΣΗ ΥΠΗΡΕΣΙΑΣ	ΕΓΚΡΙΣΗ ΥΠΗΡΕΣΙΑΣ
ΝΙΚΟΛΑΟΣ Β. ΓΟΥΝΑΡΗΣ ΔΑΣΟΛΟΓΟΣ - ΜΕΛΕΤΗΤΗΣ Α.Μ. ΓΕΩΤΕΕ 2036 - Α.Μ.Μ. 12713 ΕΥΡΙΠΙΔΟΥ 32 - ΘΕΣ/ΝΙΚΗ - ΤΗΛ: 2310 913150 ΑΦΜ 046401058 - ΔΟΥ: ΚΑΛΑΜΑΡΙΑΣ	ΘΕΩΡΗΘΗΚΕ Θεσσαλονίκη 14/10/2014 Ο ΠΡΟΪΣΤΑΜΕΝΟΣ ΔΙΕΥΘΥΝΣΗΣ ΤΕΧΝΙΚΗΣ ΥΠΗΡΕΣΙΑΣ Αρχιτέκτων - Αναστηλωτής Με Β' β.	ΕΛΕΓΧΘΗΚΕ Θεσσαλονίκη 6/10/2014 Ο Προϊστάμενος Τμήματος Έργων Υποδομής Κώστας Κοντοδίνας Πολιτικός Μηχανικός με Α' β

ΤΟΠΟΓΡΑΦΙΚΗ ΑΠΟΤΥΠΩΣΗ ΤΕΧΝΙΚΟΥ
ΚΛΙΜΑΚΑ 1 : 100

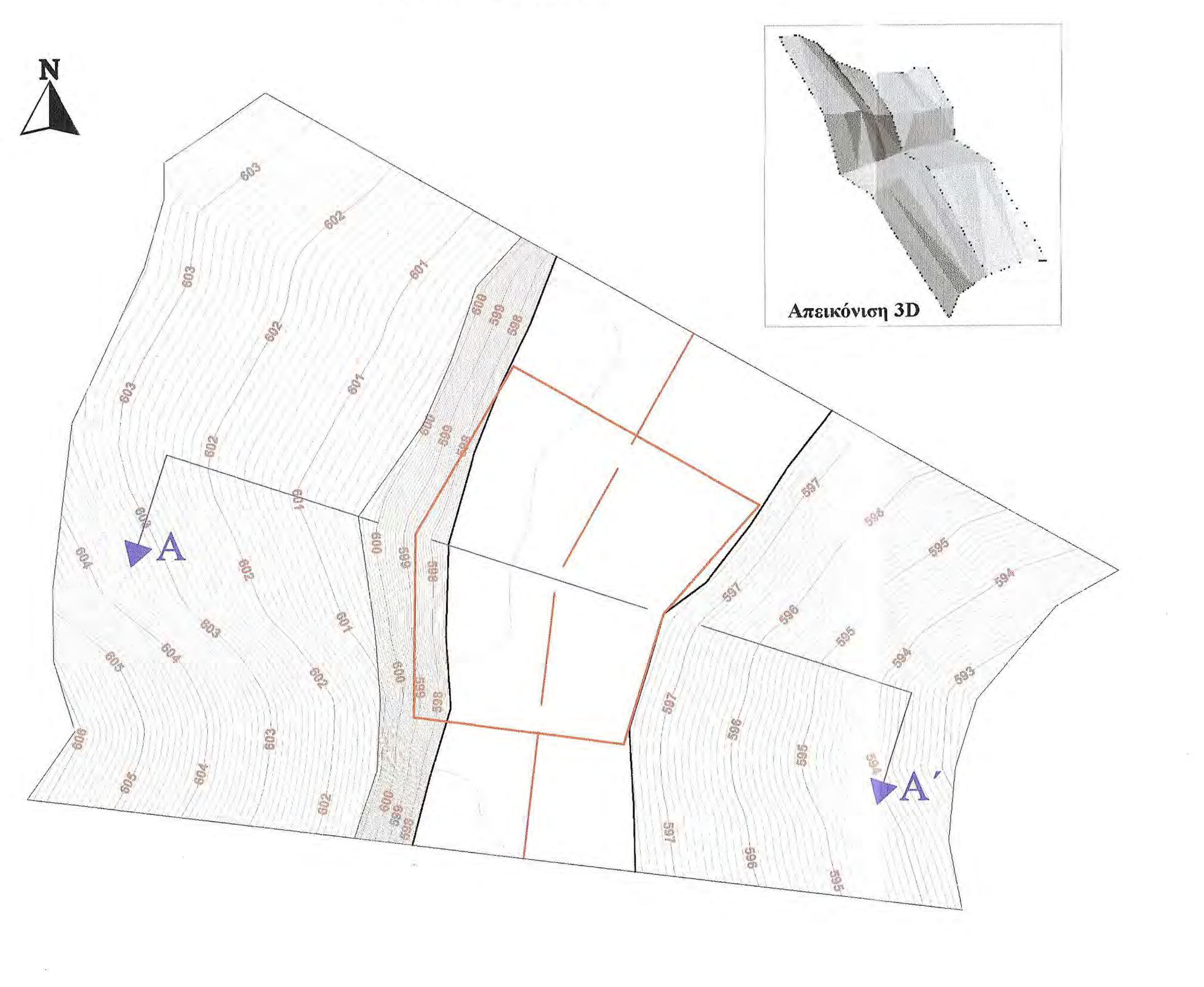

Άξονας οδού
Κατάστρωμα οδού

Σημεία Ελέγχου (Repair)		
X	Y	Z
522.680,250	4.452.805,776	597,683
522.682,292	4.452.850,242	599,103

ΤΟΜΗ ΤΕΧΝΙΚΟΥ Α - Α΄

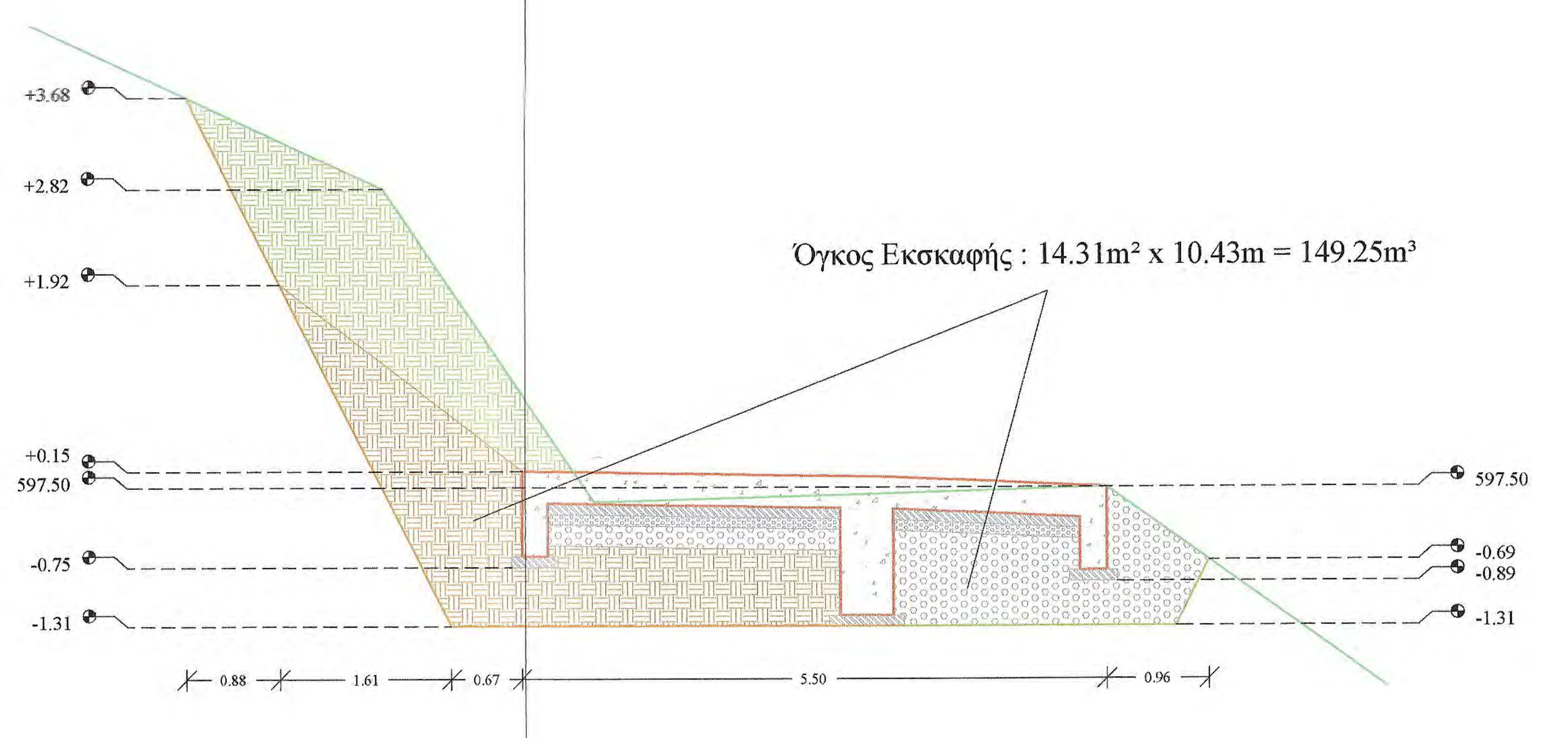

Εκσκαφή και επανεπίχωση
Εκσκαφή χωρίς επανεπίχωση

Προδιαγραφές Μόρφωσης πυθμένα και πρανών εκσκαφών
- Η διαμόρφωση των πρανών εκσκαφής θα γίνει με αναλογία 2:1
- Ο πυθμένας των εκσκαφών θα διαμορφώνεται σε στάθμη επαρκή για τη διάστρωση του σκυροδέματος, των εξομαλυντικών στρώσεων ή των στρώσεων έδρασης που προβλέπονται από τη μελέτη.
- Στην περίπτωση γαιωδών υλικών ο πυθμένας θα συμπυκνώνεται με κατάλληλα μέσα, ώστε να επιτευχθεί πυκνότητα 95% κατά την τροποποιημένη μέθοδο Proctor.
- Τα βραχώδη κλπ σκληρά εδάφη θεμελίωσης θα απαλλάσσονται από τα χαλαρά υλικά, θα καθαρίζονται και εν γένει θα διαμορφώνονται σε συμπαγή επιφάνεια στην τελική στάθμη θεμελίωσης, η οποία μπορεί να είναι, είτε ένα ενιαίο επίπεδο, είτε με βαθμίδες ή οδοντώσεις σύμφωνα με τη μελέτη

ΚΑΤΟΨΗ ΕΚΣΚΑΦΩΝ ΚΑΙ ΟΠΛΙΣΜΩΝ

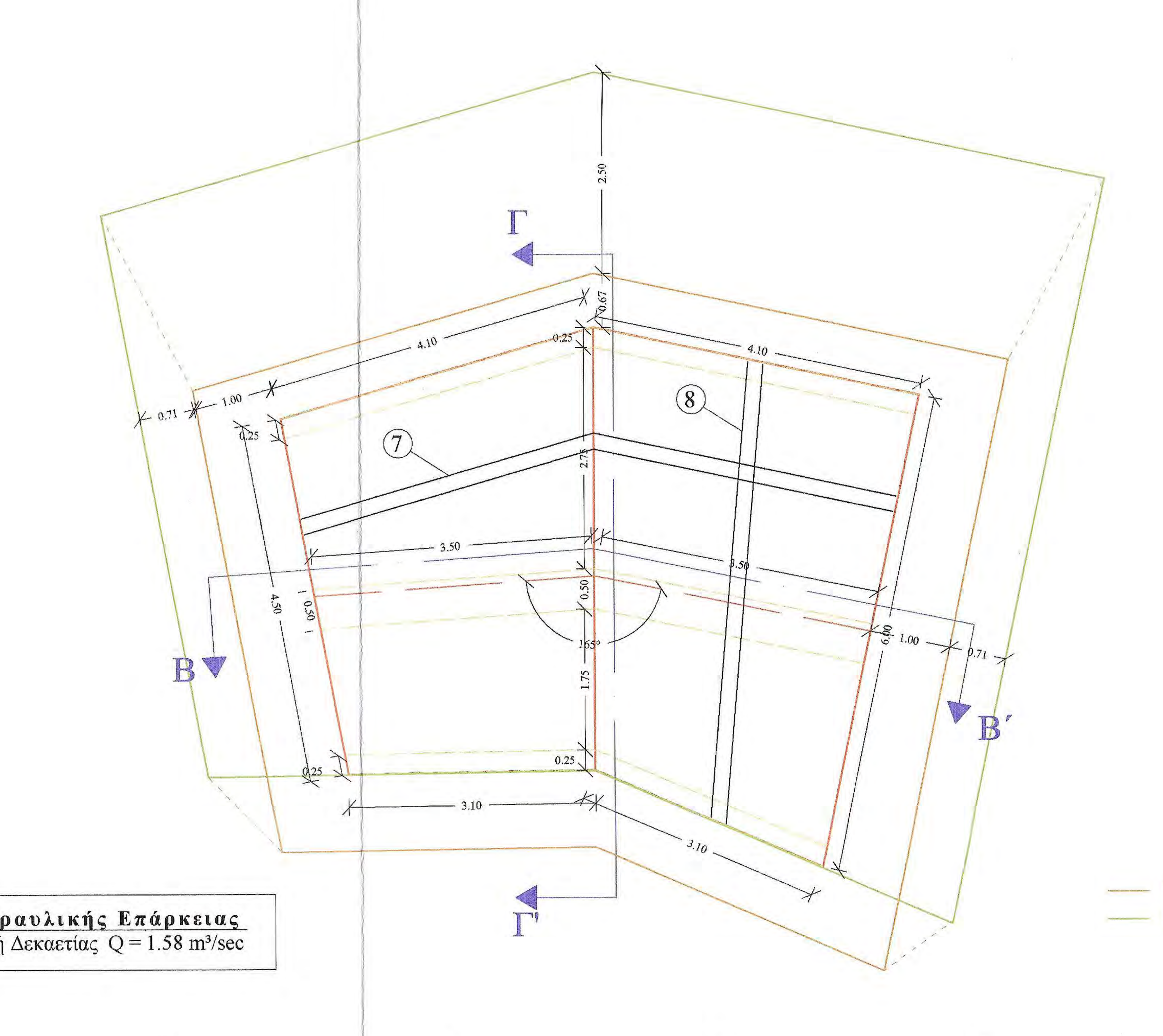

Έλεγχος Υδραυλικής Επάρκειας
Μέγιστη Παροχή Δεκαετίας Q = 1.58 m³/sec

Βάση εκσκαφής
Κορυφή εκσκαφής

ΤΟΜΗ Β - Β΄

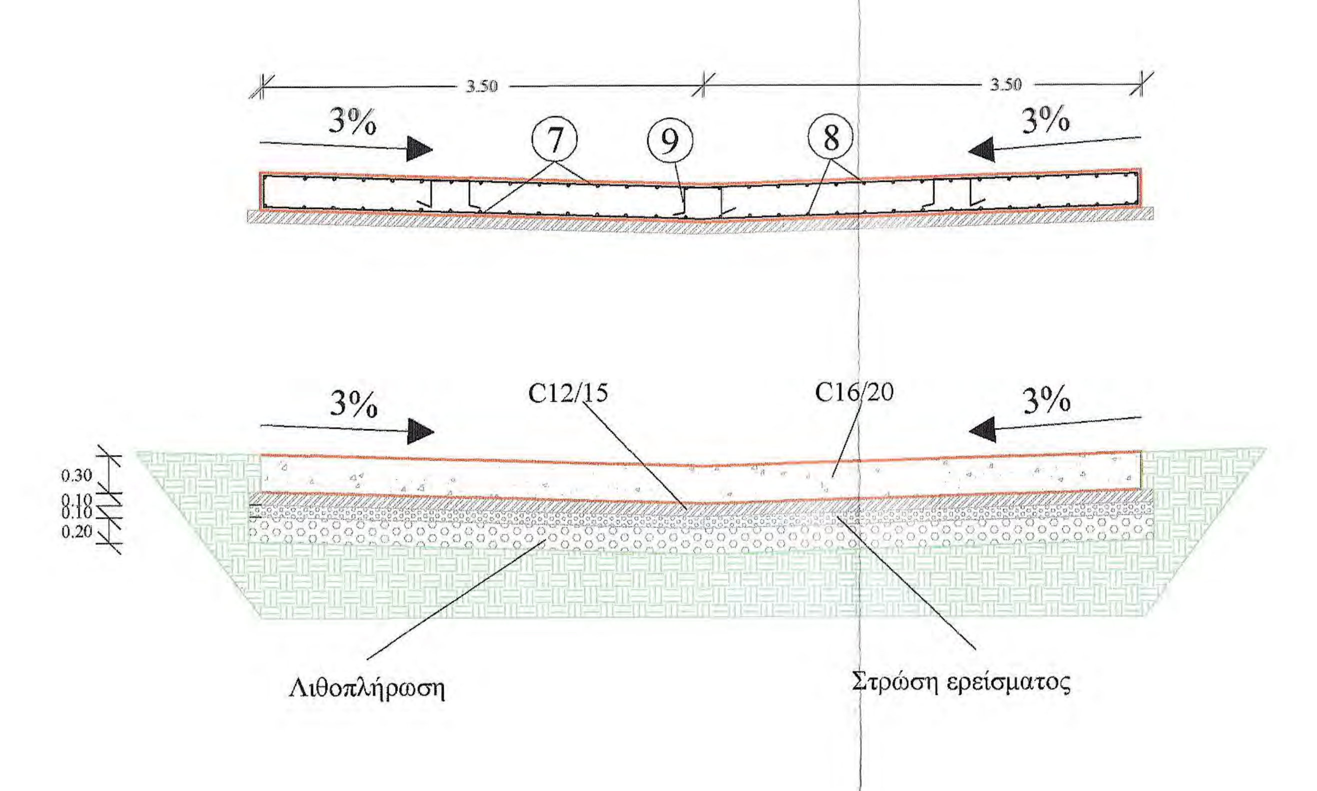

ΤΟΜΗ Γ - Γ΄

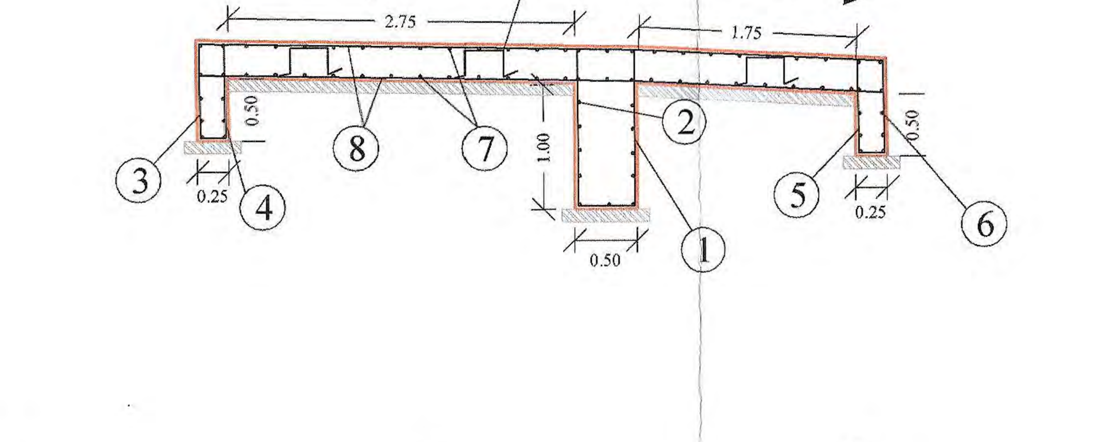

ΠΡΟΜΕΤΡΗΣΗ ΟΠΛΙΣΜΟΥ

Α/Α	Μορφή οπλισμού	Οπλισμός	Αριθμός τεμαχίων	Μήκος τεμαχίων (m)	Μονάδα Βάρους	Συνολικό Βάρος (Kgr)
Τοιχείο Ενδιάμεσου Θεμελίου						
1	1.25 / 0.10 / 0.10 / 0.45 / 1.25 / 0.45	Φ10/20	36	3.60	0.62	80.40
2	3.45 / 3.45 / 0.30 / 0.30	Φ10/20	11	7.50	0.62	51.20
Θεμέλιο Ανάντι						
3	0.75 / 0.10 / 0.10 / 0.20 / 0.75 / 0.20	Φ10/20	42	2.10	0.62	54.70
4	4.05 / 4.05 / 0.15 / 0.15	Φ10/20	6	8.40	0.62	31.20
Θεμέλιο Κατάντι						
5	0.75 / 0.10 / 0.10 / 0.20 / 0.75 / 0.20	Φ10/20	32	2.10	0.62	41.70
6	3.05 / 3.05 / 0.15 / 0.15	Φ10/20	6	6.40	0.62	23.80
Πλάκα Ρείθρου						
7	3.05 - 4.05 / 3.05 - 4.05 / 0.25 / 0.25	Φ10/20 (οριζόντια)	62 α - κ	6.60 - 8.60	0.62	292.10
8	4.45 - 5.95 / 0.25 / 0.25	Φ10/20 (κάθετα)	82 α - κ	4.95 - 6.45	0.62	289.80
9	0.20 / 0.20 / 0.20 / 0.20 / 0.20	$3Φ12/m^2$	113	1.00	0.89	100.60
ΣΥΝΟΛΙΚΟ ΒΑΡΟΣ ΟΠΛΙΣΜΟΥ						965.50

Ανά 4,00m κατά μήκος του άξονα του έργου και κάθετα σε αυτόν αρμός συστολοδιαστολής ο οποίος θα γεμίσει με πίσσα

ΕΦΑΡΜΟΖΟΜΕΝΟΙ ΚΑΝΟΝΙΣΜΟΙ
1. Νέος Κανονισμός Τεχνολογίας Χαλύβων Οπλισμού Σκυροδέματος ΚΤΧ 2008 (ΦΕΚ1416/Β/17-07-2008 και ΦΕΚ2113/Β/13-10-2008
2. Ελληνικός Κανονισμός Ωπλισμένου Σκυροδέματος ΕΚΩΣ 2000 όπως τροποποιήθηκε με την απόφαση Αρ.Πρωτ.Δ17α/01/45/ΦΝ429/ 3-3-2010
3. Προσωρινές Εθνικές ΤΕχνικές Προδιαγραφές - ΠΕΤΕΠ (Τελευταία ενημέρωση 30-08-2010) για τις Χωματουργικές Εργασίες
4. Οδηγίες Μελετών Οδικών Έργων (Ο.Μ.Ο.Ε.) Κεφ.7 Μελέτη Μικρών Τεχνικών Έργων

ΕΡΓΟΔΟΤΗΣ	ΙΕΡΑ ΜΟΝΗ ΙΒΗΡΩΝ
ΕΡΓΟ	ΜΕΛΕΤΗ ΚΑΤΑΣΚΕΥΗΣ ΚΑΙ ΧΩΡΟΘΕΤΗΣΗΣ ΤΕΧΝΙΚΩΝ ΔΡΟΜΟΥ "ΚΤΗΜΑ ΚΕΛΙΟΥ ΑΓ. ΑΝΝΗΣ - ΚΑΡΤΟΥΒΑΡΑ" ΔΑΣΟΚΤΗΜΑΤΟΣ Ι. Μ. ΙΒΗΡΩΝ
ΘΕΣΗ	ΔΑΣΟΚΤΗΜΑ ΙΕΡΑΣ ΜΟΝΗΣ ΙΒΗΡΩΝ ΑΓΙΟ ΟΡΟΣ
ΜΕΛΕΤΗΤΗΣ	ΓΟΥΝΑΡΗΣ Β. ΝΙΚΟΛΑΟΣ ΔΑΣΟΛΟΓΟΣ - ΜΕΛΕΤΗΤΗΣ
ΘΕΜΑ ΣΧΕΔΙΟΥ	ΡΕΙΘΡΟ L = 8 m
ΑΡ. ΣΧΕΔΙΟΥ	ΤΕ. 33
ΠΑΡΑΓΩΓΗ ΣΧΕΔΙΟΥ	ΤΕΧΝΟΟΜΟΙΟΣΤΑΣΗ ΕΤΑΙΡΕΙΑ ΠΕΡΙΒΑΛΛΟΝΤΙΚΗΣ ΔΙΑΧΕΙΡΙΣΗΣ
ΚΛΙΜΑΚΑ	1:50
ΧΡΟΝΟΣ ΜΕΛΕΤΗΣ	2010

ΕΠΙΒΛΕΠΩΝ ΜΕΛΕΤΗΣ
Θεσ/νίκη 25/9/ 2014
ΓΚΙΟΛΙΑΣ ΣΤΕΦΑΝΟΣ
ΠΟΛΙΤΙΚΟΣ ΜΗΧΑΝΙΚΟΣ ΜΕ Α' β

ΥΠΟΓΡΑΦΗ ΔΑΣΟΛΟΓΟΥ	ΘΕΩΡΗΣΗ ΥΠΗΡΕΣΙΑΣ	ΕΓΚΡΙΣΗ ΥΠΗΡΕΣΙΑΣ
ΝΙΚΟΛΑΟΣ Β. ΓΟΥΝΑΡΗΣ ΔΑΣΟΛΟΓΟΣ - ΜΕΛΕΤΗΤΗΣ Α.Μ. ΓΕΩΤΕΕ 2036 - Α.Μ.Μ. 12713 ΕΥΡΙΠΙΔΟΥ 32 - ΘΕΣ/ΝΙΚΗ - ΤΗΛ: 2310.913150 ΑΦΜ 046401058 - ΔΟΥ: ΚΑΛΑΜΑΡΙΑΣ	ΘΕΩΡΗΘΗΚΕ Θεσσαλονίκη 19.10.2014 Ο ΠΡΟΪΣΤΑΜΕΝΟΣ ΔΙΕΥΘΥΝΣΗΣ ΤΕΧΝΙΚΗΣ ΥΠΗΡΕΣΙΑΣ Αρχιτέκτων - Αναστηλωτής Με Α' β.	ΕΛΕΓΧΘΗΚΕ Θεσσαλονίκη ...6/10/2014... Ο Προϊστάμενος Τμήματος Έργων Υποδομής Κώστας Κοντοδίνας Πολιτικός Μηχανικός με Α' β.

ΤΟΠΟΓΡΑΦΙΚΗ ΑΠΟΤΥΠΩΣΗ ΤΕΧΝΙΚΟΥ
ΚΛΙΜΑΚΑ 1 : 100

Απεικόνιση 3D

Σημεία Ελέγχου (Repair)		
X	Y	Z
522.685,807	4.452.929,856	591,266
522.697,658	4.452.947,530	591,730

Προδιαγραφές Μόρφωσης πυθμένα και πρανών εκσκαφών
- Η διαμόρφωση των πρανών εκσκαφής θα γίνει με αναλογία 2:1
- Ο πυθμένας των εκσκαφών θα διαμορφώνεται σε στάθμη επαρκή για τη διάστρωση του σκυροδέματος, των εξομαλυντικών στρώσεων ή των στρώσεων έδρασης που προβλέπονται από τη μελέτη.
- Στην περίπτωση γαιωδών υλικών ο πυθμένας θα συμπυκνώνεται με κατάλληλα μέσα, ώστε να επιτευχθεί πυκνότητα 95% κατά την τροποποιημένη μέθοδο Proctor.
- Τα βραχώδη κλπ σκληρά εδάφη θεμελίωσης θα απαλλάσσονται από τα χαλαρά υλικά, θα καθαρίζονται και εν γένει θα διαμορφώνονται σε συμπαγή επιφάνεια στην τελική στάθμη θεμελίωσης, η οποία μπορεί να είναι, είτε ένα ενιαίο επίπεδο, είτε με βαθμίδες ή οδοντώσεις σύμφωνα με τη μελέτη

ΤΟΜΗ ΤΕΧΝΙΚΟΥ Α - Α΄

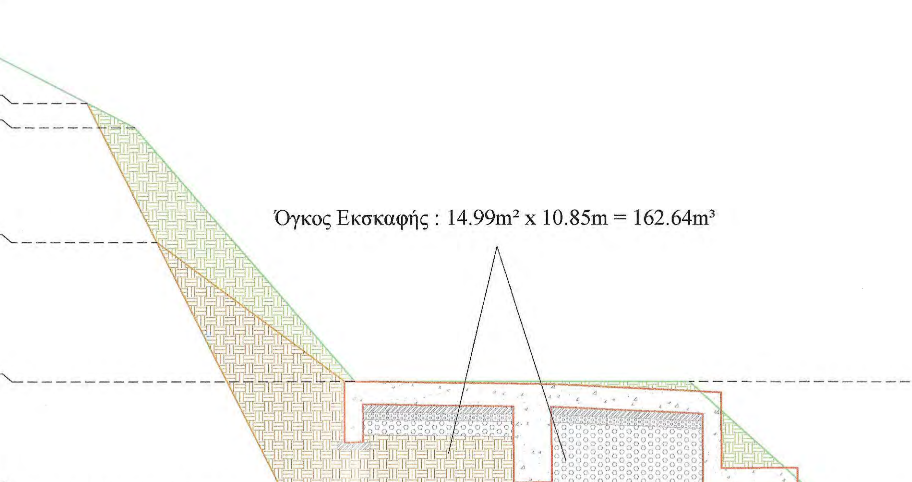

Εκσκαφή και επανεπίχωση

Εκσκαφή χωρίς επανεπίχωση

ΚΑΤΟΨΗ ΕΚΣΚΑΦΩΝ ΚΑΙ ΟΠΛΙΣΜΩΝ

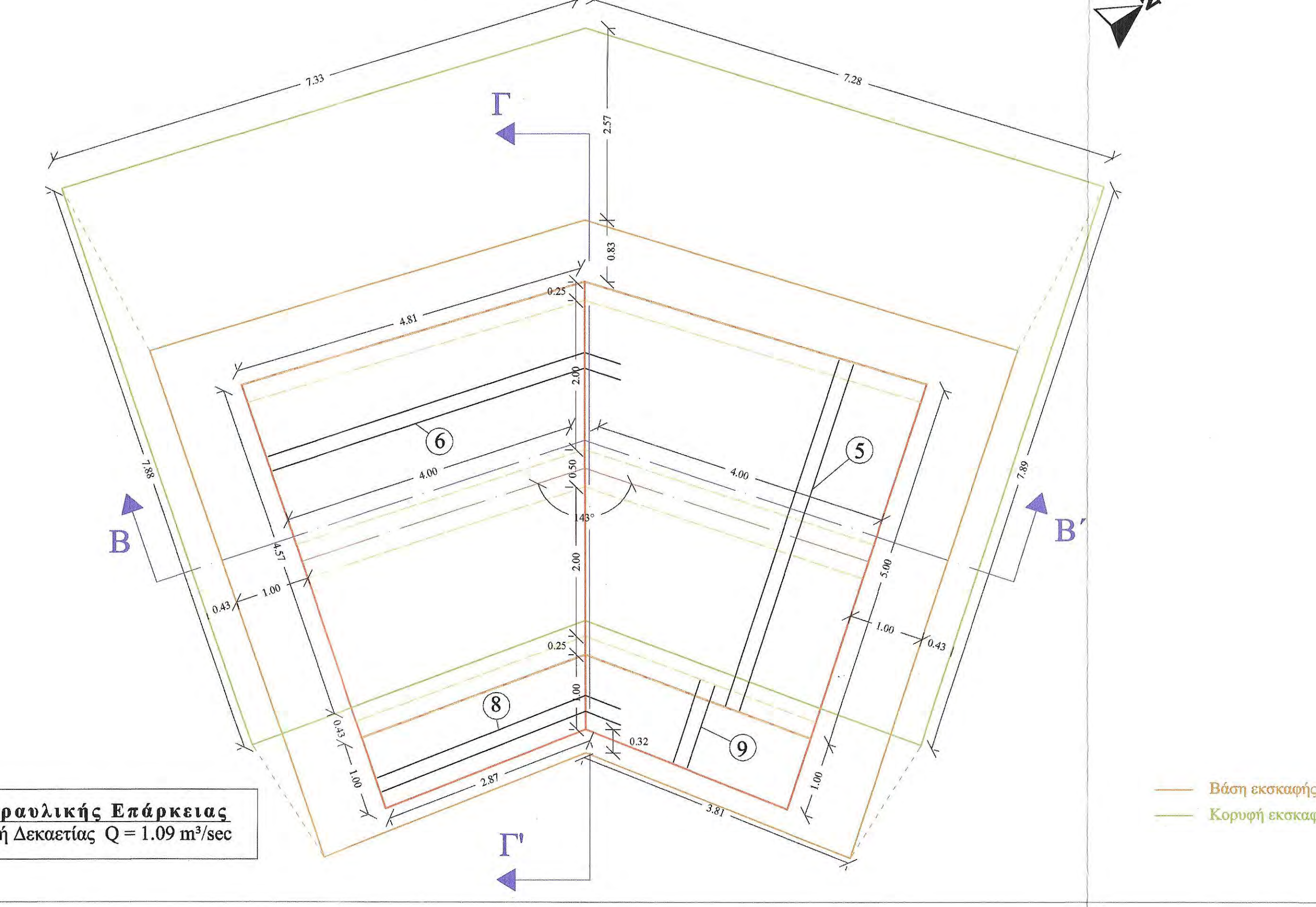

Έλεγχος Υδραυλικής Επάρκειας
Μέγιστη Παροχή Δεκαετίας Q = 1.09 m³/sec

Βάση εκσκαφής
Κορυφή εκσκαφής

ΤΟΜΗ Β - Β΄

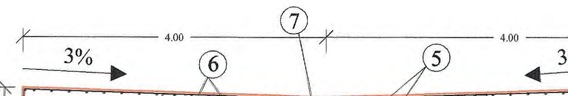

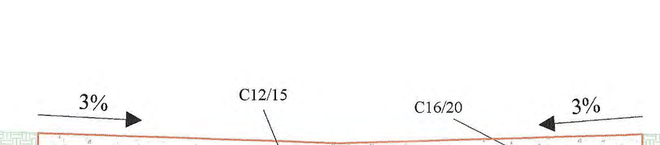

ΤΟΜΗ Γ - Γ΄

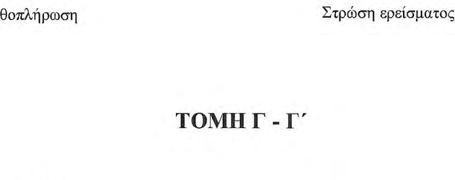

ΠΡΟΜΕΤΡΗΣΗ ΟΠΛΙΣΜΟΥ

Α/Α	Μορφή οπλισμού	Οπλισμός	Αριθμός τεμαχίων	Μήκος τεμαχίων (m)	Μονάδα Βάρους	Συνολικό Βάρος (Kgr)
Τοιχείο Ενδιάμεσου Θεμελίου						
1	1.25 / 0.45 / 0.10 / 0.10 / 0.45 / 1.25	Φ10/20	41	3.60	0.62	91.50
2	3.75 / 0.50 / 0.30 / 0.30	Φ10/20	22	4.85	0.62	66.20
Θεμέλιο Ανάντι						
3	0.75 / 0.20 / 0.10 / 0.10 / 0.20 / 0.75	Φ10/20	48	2.10	0.62	62.50
4	4.65 / 0.50 / 0.15 / 0.15	Φ10/20	12	5.45	0.62	40.50
Πλάκα Ρείθρου						
5	4.95 / 0.25 / 0.25	Φ10/20	96 α-κ	4.95	0.62	294.60
6	3.15 - 4.75 / 0.50 / 0.25 / 0.25	Φ10/20	104 α-κ	4.15 - 5.75 οριζόντια	0.62	319.20
7	0.20 / 0.20 / 0.20 / 0.20 / 0.20	$3Φ12/m^2$	117	1.00	0.89	104.10
Ποδιά Ρείθρου						
8	3.15 - 3.85 / 0.50 / 0.15 / 0.15	Φ10/20	40	3.95 - 4.65 οριζόντια	0.62	106.60
9	1.20 / 0.15 / 0.15	Φ10/20	66 α-κ	1.50	0.62	61.40
10	1.25 / 0.20 / 0.10 / 0.10 / 0.20 / 1.25	Φ10/20	33	3.10	0.62	63.40
11	0.20 / 0.20 / 0.20 / 0.20 / 0.20	$3Φ12/m^2$	18	1.00	0.89	16.00
ΣΥΝΟΛΙΚΟ ΒΑΡΟΣ ΟΠΛΙΣΜΟΥ						1226.00

Ανά 4,00m κατά μήκος του άξονα του έργου και κάθετα σε αυτόν αρμός συστολοδιαστολής ο οποίος θα γεμίσει με πίσσα.

ΕΦΑΡΜΟΖΟΜΕΝΟΙ ΚΑΝΟΝΙΣΜΟΙ
1. Νέος Κανονισμός Τεχνολογίας Χαλύβων Οπλισμού Σκυροδέματος ΚΤΧ 2008 (ΦΕΚ1416/Β/17-07-2008 και ΦΕΚ2113/Β/13-10-2008
2. Ελληνικός Κανονισμός Ωπλισμένου Σκυροδέματος ΕΚΩΣ 2000 όπως τροποποιήθηκε με την απόφαση Αρ.Πρωτ.Δ17α/01/45/ΦΝ429/ 3-3-2010
3. Προσωρινές Εθνικές ΤΕχνικές Προδιαγραφές - ΠΕΤΕΠ (Τελευταία ενημέρωση 30-08-2010) για τις Χωματουργικές Εργασίες
4. Οδηγίες Μελετών Οδικών Έργων (Ο.Μ.Ο.Ε.) Κεφ.7 Μελέτη Μικρών Τεχνικών Έργων